Installation Guide

Bypass Shower Doors

SP5100 Series, 5100SP Series

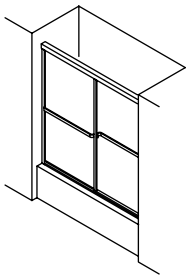

Français, page “Français-1”
Español, página“ Español-1”

STERLING
A KOHLER COMPANY

1034036-2-B

Tools and Materials


Silicone Sealant


Masking Tape


Tape Measure


Level


Pencil & Felt Tip Marker

Plus:

- Drop Cloth

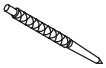
Center Punch

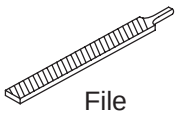
File


Drill and 3/16" bit

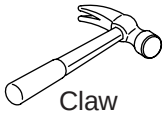
Claw Hammer


Safety Glasses

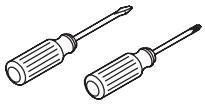
Assorted Screwdrivers

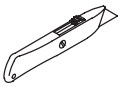
Knife

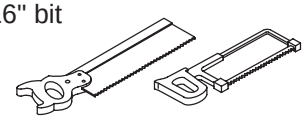
Miter Saw or Hack Saw with 32 Teeth Per Inch Blade

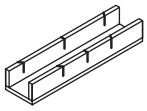
Miter Box

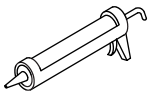
Caulk Gun


Pliers

Thank You For Choosing Sterling

We appreciate your commitment to Sterling quality. Please take a few minutes to review this manual before you start installation. If you encounter any installation or performance problems, please don't hesitate to contact us. Our phone numbers and website are listed on the back cover. Thanks again for choosing Sterling.

Before You Begin

CAUTION: Risk of eye injury. Always wear safety glasses when cutting or drilling.

CAUTION: Risk of injury or product damage. Tempered glass cannot be cut.

IMPORTANT! This shower door is designed to be specifically paired with a Sterling shower module. Do not install this shower door if you do not have a Sterling shower module installed.

IMPORTANT! Pay special attention to the section titled "Very Important Instructions." Failure to follow the directions could result in product damage.

NOTE: When using a retractable case tape measure, make sure you add the length of the case to the measurement or measure in a manner that excludes the case.

- ☐ Lay out and identify the parts. Inspect them for damage.
- ☐ Return the glass panels to their packaging and place them in a safe area until they are needed.
- ☐ The bath/shower should be installed at this time, including finished wall materials.

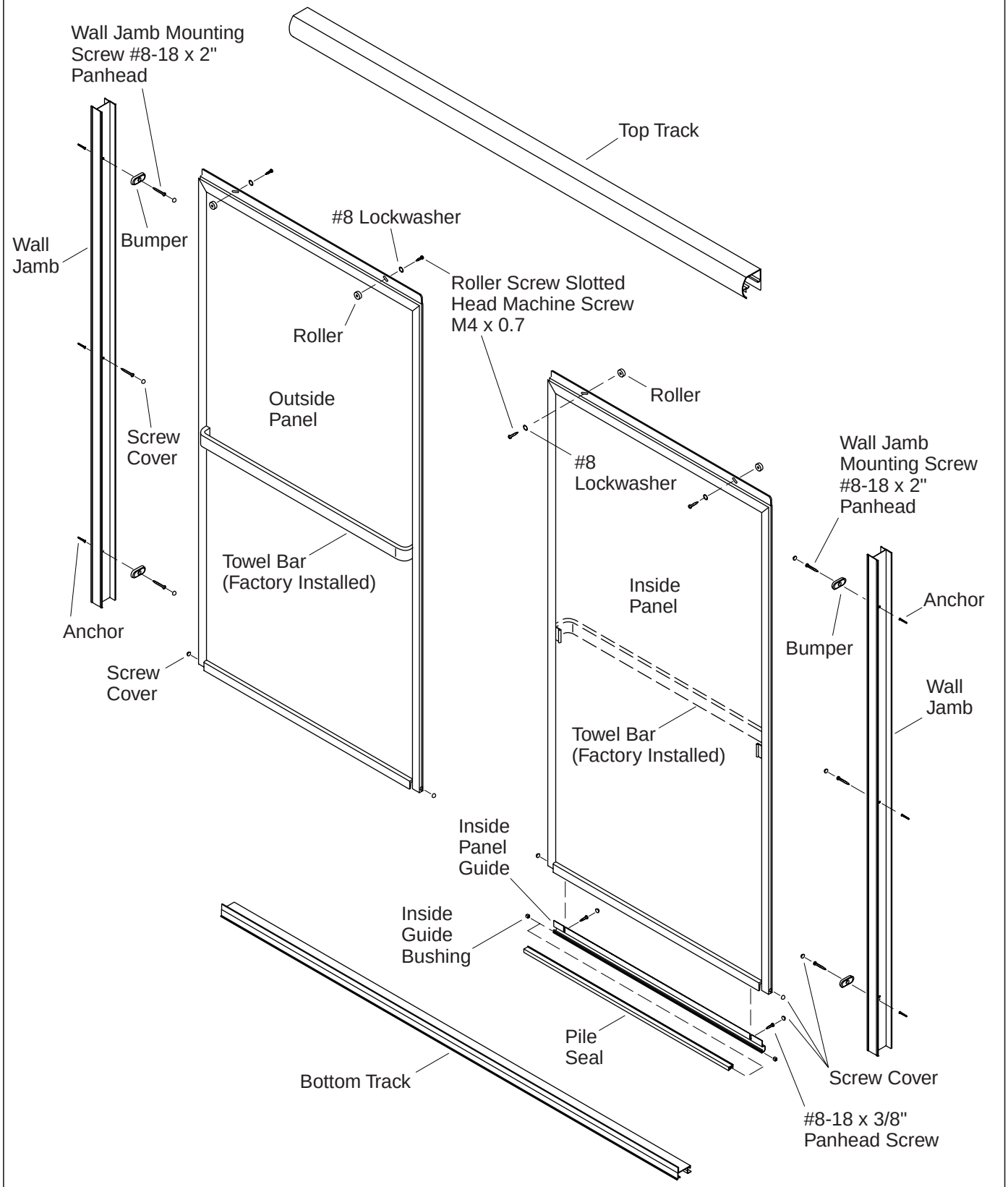

1. Parts Identification

IMPORTANT!

Most Common Installation Mistake

Do not cut the top and bottom track the same length for this installation.

Please read these installation instructions carefully before cutting the top and bottom track.

If uncertain about cutting tracks, please contact a customer service representative.
1-888-783-7546

2. Very Important Instructions

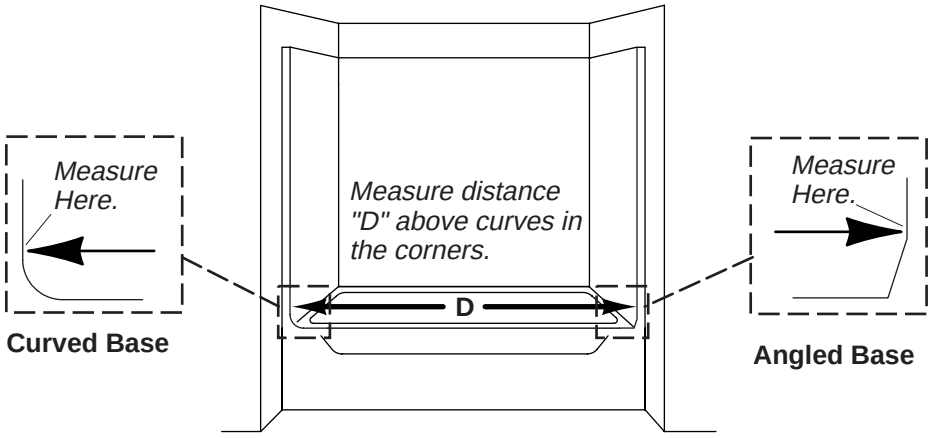

Important: *Measure carefully. If your walls are curved or angled, measure above the curve or angle. Failure to do so can result in an improperly cut bottom track and can void the warranty.*

3. Measure and Cut the Bottom Track

CAUTION: Risk of personal injury. Always wear safety glasses when cutting materials.

IMPORTANT! If your shower has a curve in the corners where they meet the sidewalls, be sure to measure from wall to wall above the curves. Failure to measure above the curve or angle could result in the bottom track being cut too short.

- ☐ Measure from wall to wall at the flattest part of the shower ledge (dimension ″D″).
- ☐ Mark dimension ″D″ on the bottom track.

IMPORTANT! For best results, use a 32-tooth hacksaw blade and a miter box to cut the bottom track.

- ☐ **Subtract 2-1/2″ (6.4 cm) from dimension ″D″** and cut the bottom track to this dimension.

NOTE: If there are curves where the sidewalls meet the threshold, use a file to contour the bottom track edges to match the curves.

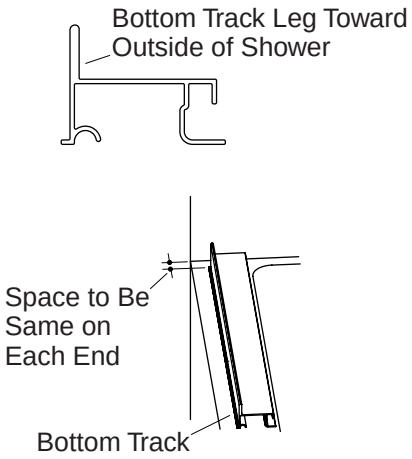

4. Locate the Bottom Track

NOTE: The bottom track must sit flat. If the bath/shower ledge has a curve in the corners or is constructed of fiberglass, it may be necessary to shape the ends of the track with a file.

- ☐ Place the bottom track on the flattest part of the bath/shower ledge with the leg toward the outside of the shower.
- ☐ Position the bottom track so there is an equal gap between each wall and the ends of the bottom track.
- ☐ Temporarily secure the bottom track to the ledge with masking tape.
- ☐ Mark the ledge along the front edge of the bottom track with a soft pencil.

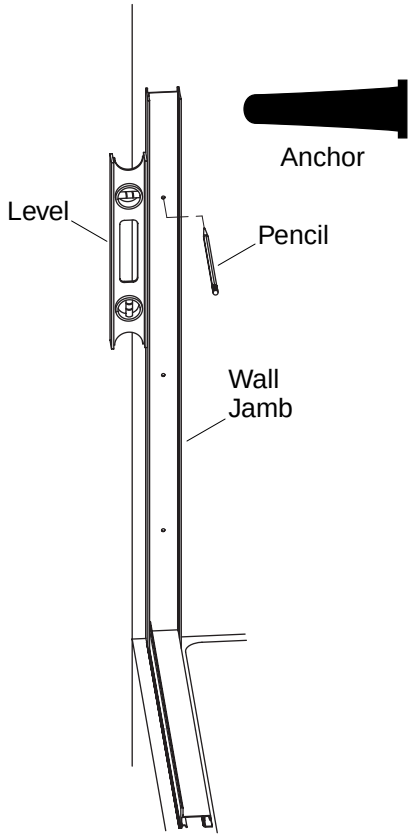

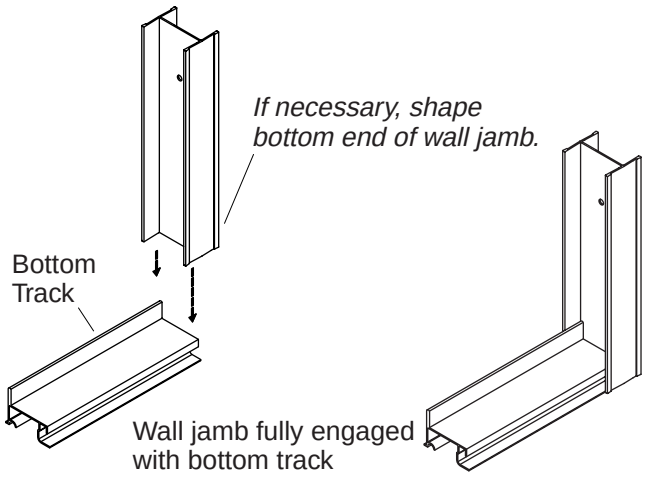

5. Mark the Wall Jamb Locations

- ☐ Position a wall jamb against the wall directly over the bottom track. The wall jamb should sit flat against the wall.
- ☐ Slide the wall jamb down over the bottom track until the wall jamb and bottom track are fully engaged.

NOTE: The wall jamb must sit flat on the bottom ledge. If your ledge has a curve in the corners at the side wall, it may be necessary to shape the bottom end of the wall jamb with a file.

- ☐ Use a level to plumb the wall jamb vertically.
- ☐ Using the pre-drilled screw holes as a guide, mark the hole locations on the wall.
- ☐ Repeat the procedures with the second wall jamb.
- ☐ Remove the bottom track and wall jambs.

NOTE: When installing on ceramic tile, use a center punch to nick the surface of the glaze. Tap the center punch **lightly** with a hammer to avoid cracking the tile.

- ☐ Lightly center punch the hole locations.
- ☐ Drill a 3/16″ hole at each mark. Use a tile or masonry bit for ceramic tile.
- ☐ Thoroughly clean the shower floor ledge and wall.
- ☐ Insert plastic anchors in each hole.

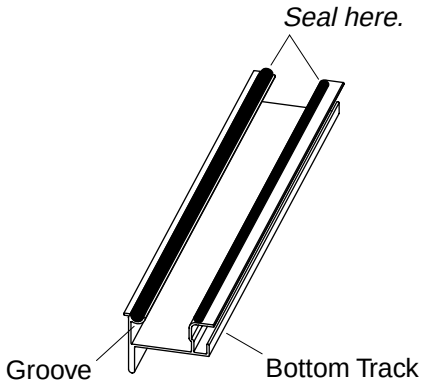

6. Caulk the Bottom Track

- ☐ Apply a bead of caulk or sealant in the front groove on the underside of the bottom track.
- ☐ Apply a second, smaller bead of caulk or sealant to the other edge on the underside of the bottom track.
- ☐ Install the bottom track on the ledge at the marked location.

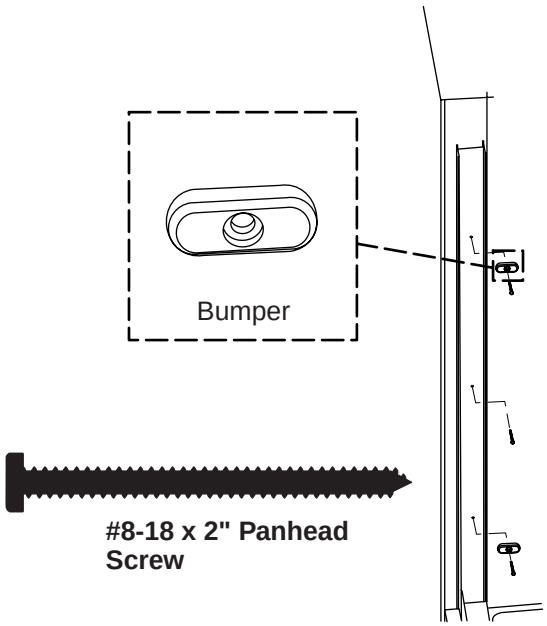

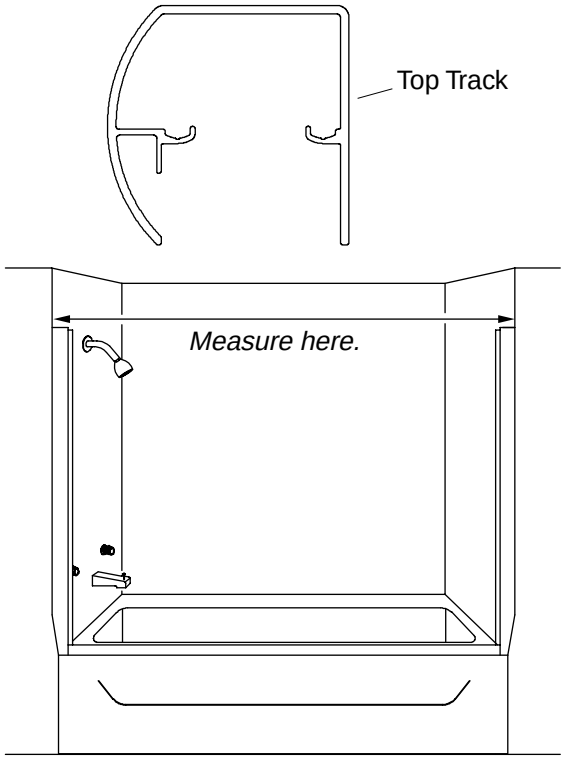

7. Install the Wall Jambs

- ☐ Place a wall jamb over the bottom track. Align the holes in the wall jamb with the holes in the wall.

NOTE: The top and bottom screws should be inserted through bumpers before being installed. Do not overtighten the screws or damage to the bumpers may occur.

- ☐ Secure the wall jamb to the wall with three #8-18 x 2″ panhead screws.
- ☐ Repeat the procedures with the other wall jamb.

8. Install the Top Track

NOTE: The top track is designed so either side may be positioned facing outward according to your preference.

- ☐ Measure the distance from wall to wall at the top of the wall jambs.
- ☐ Mark the top track at the determined dimension.

NOTE: For best results use a 32-teeth per inch hacksaw and miter box.

- ☐ Cut the top track on the inside edge of the mark [approximately 1/32″ (1 mm) from the mark] to allow space for the top track to slide into place easily.
- ☐ Carefully file the rough edges smooth where the top track was cut, taking care to avoid damaging finished surfaces.
- ☐ Position the top track over the wall jambs and gently push down.

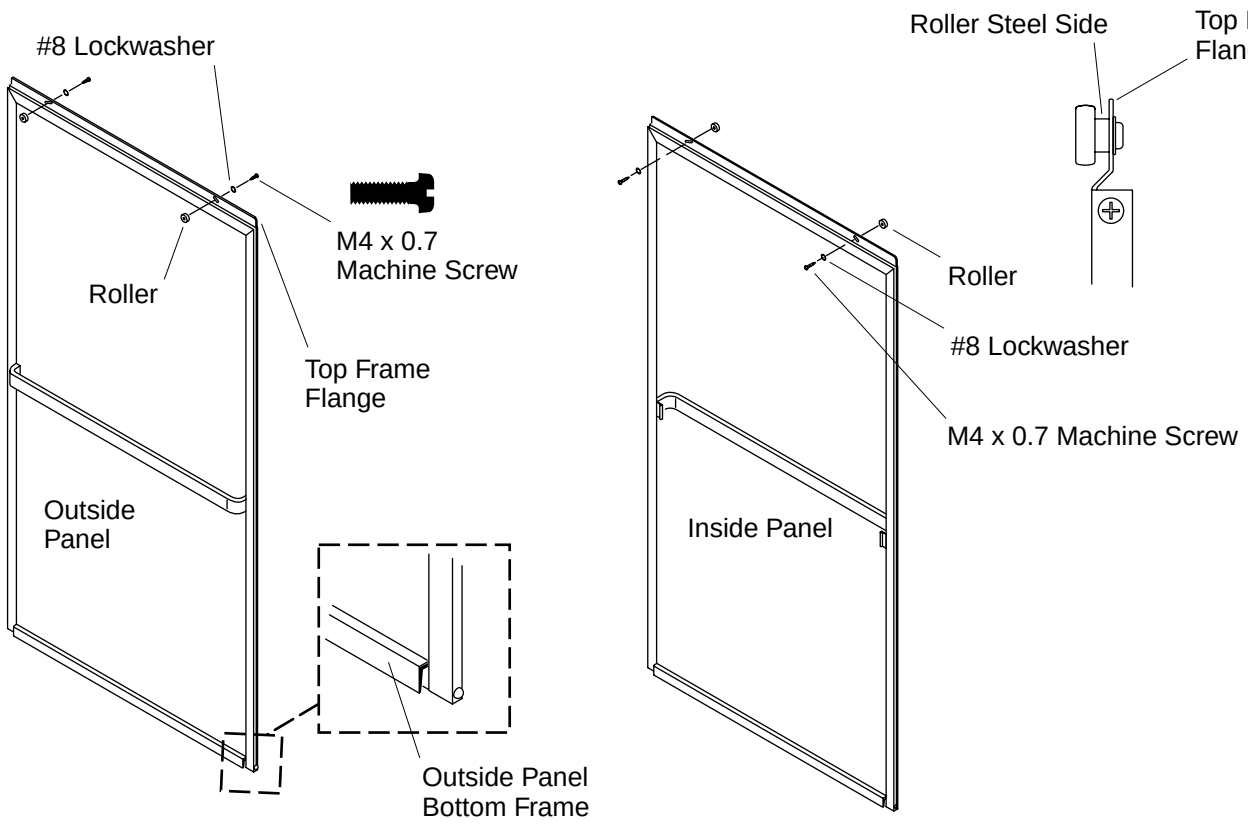

9. Install the Rollers

NOTE: The steel side of the roller must be installed against the top frame flange.

- ☐ Insert a #8 lock washer onto four M4 x 0.7 machine screws.
- ☐ **Outside Panel -** Using M4 x 0.7 machine screws, install two rollers on the towel bar side of the top frame flange.
- ☐ **Inside Panel -** Using M4 x 0.7 machine screws, install two rollers on the towel bar side of the top frame flange.

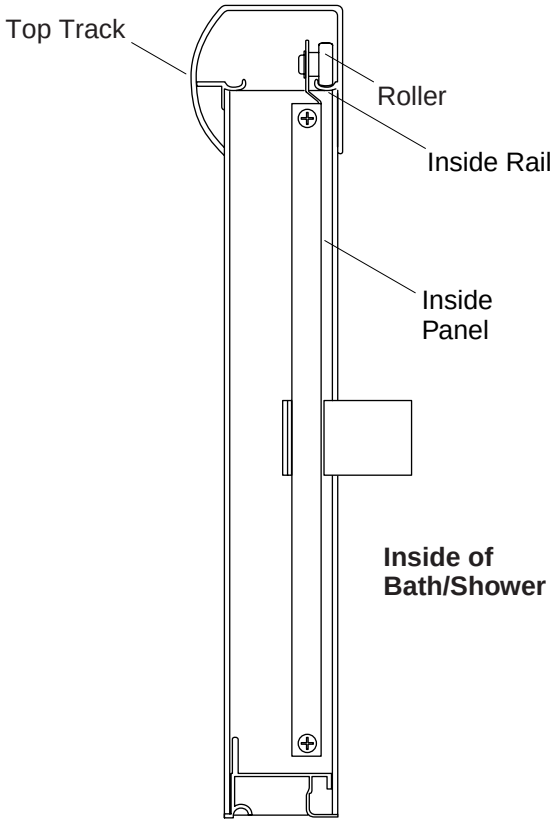

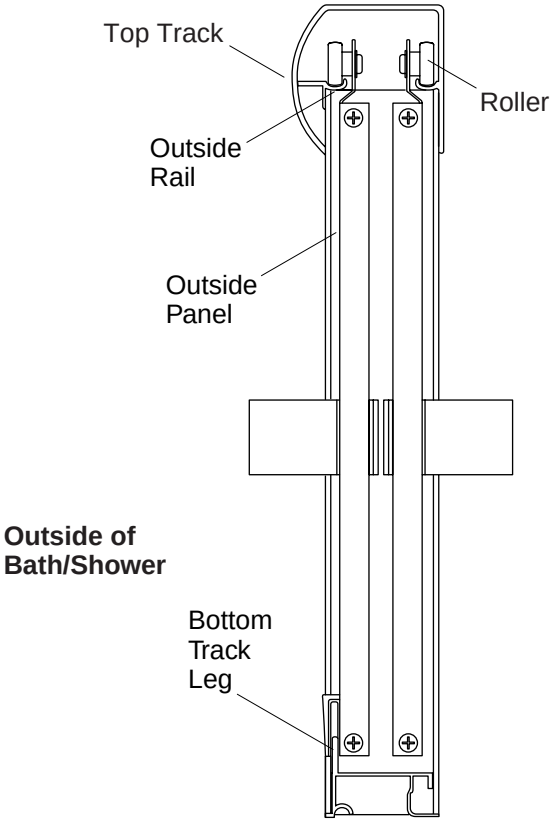

10. Install the Door Panels

NOTE: Perform these installation steps from outside the bath/shower.

IMPORTANT! Do not lift using the towel bar.

Install the Inside Panel

- ☐ Lift the inside door panel with the rollers facing away from you.
- ☐ Position the rollers on the inside rail of the top track.
- ☐ Position the bottom of the door panel in the bottom track guide.
- ☐ Check the panel for proper alignment and smooth operation. Adjust as needed.
- ☐ After adjusting, align the inside panel with the wall jamb on the showerhead side of the bath/shower.

Adjusting the Rollers

- ☐ Remove the door panel.
- ☐ Loosen the roller screw(s) and move the roller(s) in the slot to align the panel.
- ☐ Tighten the screws and reinstall the panel.

Install the Outside Panel

- ☐ Lift the outside door panel with the rollers facing you and position the rollers on the outside rail.
- ☐ Position the bottom of the door panel over the bottom track guide.
- ☐ Check the panel for proper alignment and smooth operation. If adjustment is needed, follow the adjustment directions above.

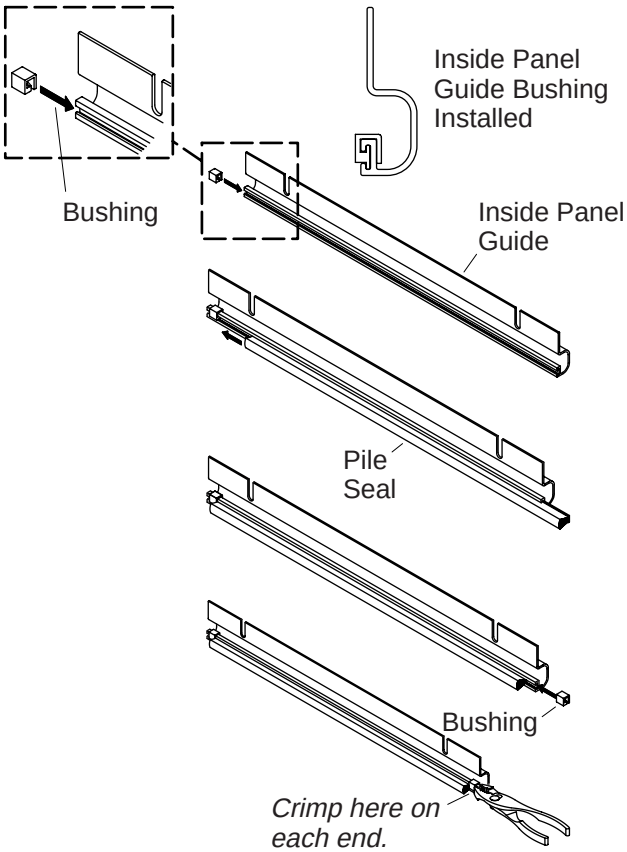

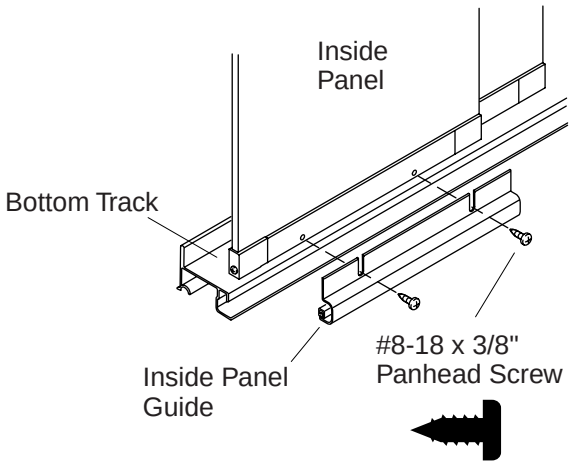

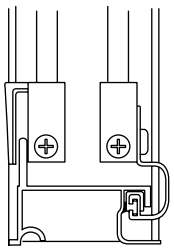

Panel Guide Installed

11. Install the Seal

- ☐ Install a bushing into one end of the inside panel guide.
- ☐ Measure the length of the panel guide, subtract 1″ (2.5 cm), then cut the pile seal to the resulting length.
- ☐ Slide the pile seal into the panel guide.
- ☐ Install a bushing into the other end of the panel guide.
- ☐ Use a pliers to crimp each end of the panel guide to keep the bushings from sliding off.

12. Install the Panel Guide

NOTE: Perform these installation steps from inside the shower.

- ☐ Install the panel guide in the opening of the bottom track.
- ☐ Align the slots on the panel guide with the holes in the inside panel bottom frame.
- ☐ Loosely thread two #8-18 x 3/8″ panhead screws through the guide and into the frame. Do not tighten at this time.
- ☐ Push the panel guide all the way into the bottom track.
- ☐ Lower the guide slightly for clearance and tighten the screws.
- ☐ Move the panel back and forth along the full width of the opening.
- ☐ If the panel sticks, loosen the screws and adjust the guide. Repeat until the door operates smoothly.

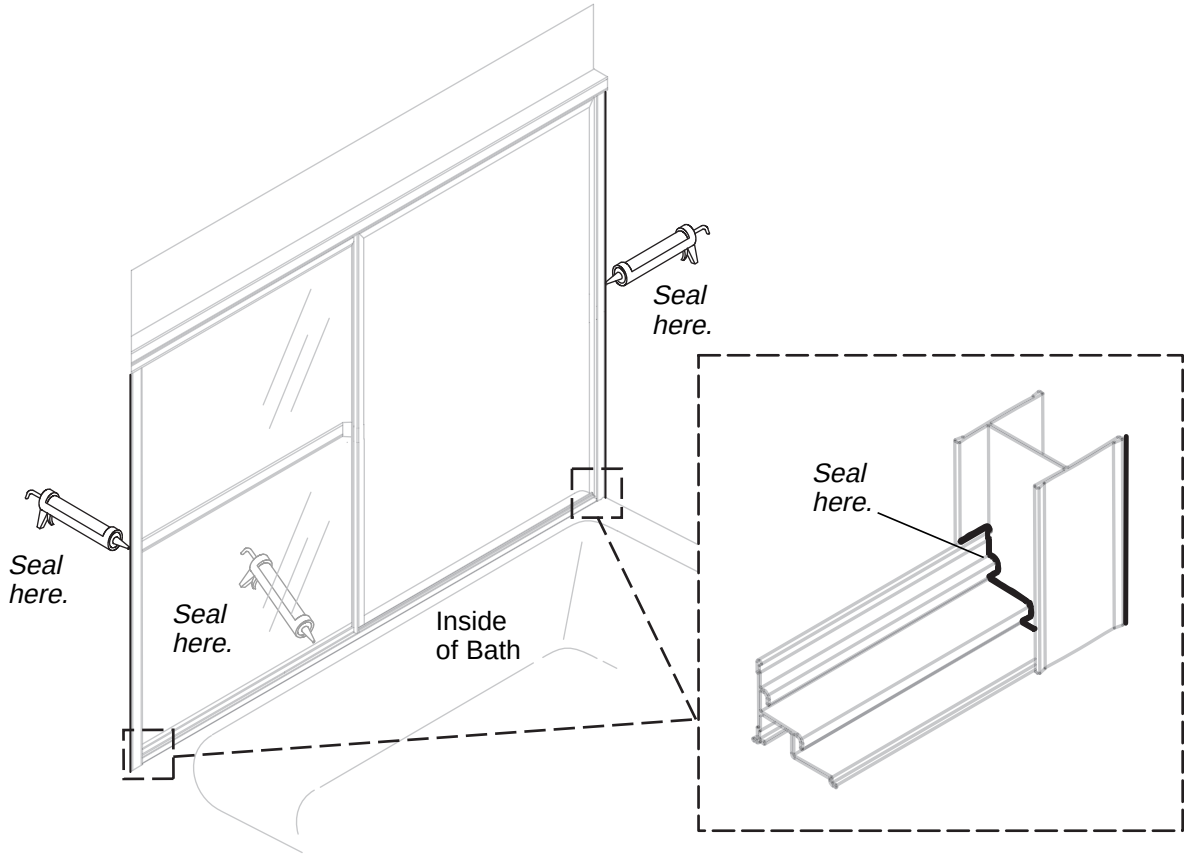

13. Final Caulking

IMPORTANT! Carefully follow the caulk or silicone sealant manufacturer's instructions for application and curing time.

NOTE: Your shower door may not appear exactly as shown. The application of sealant or caulk is the same.

NOTE: Thoroughly clean and dry all dust, dirt, and grease from the bottom track and shower ledge surfaces where caulk or sealant will be applied.

Carefully apply caulk or sealant where

- ☐ the wall jambs and wall meet inside the shower.
- ☐ the bottom track and wall jamb meet.
- ☐ the outside area of the bottom track meets the bath/shower threshold on the outside of the door.

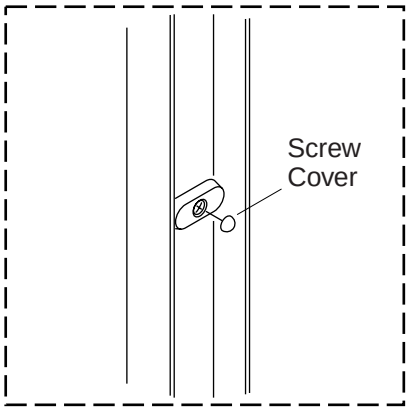

14. Install the Screw Covers

- ☐ Install screw covers over the six wall jamb screws.
- ☐ Install screw covers over the four bottom frame screws.
- ☐ Install screw covers over the two inside panel guide screws.

Guide d'installation

Portes de douche coulissantes

Outils et matériels

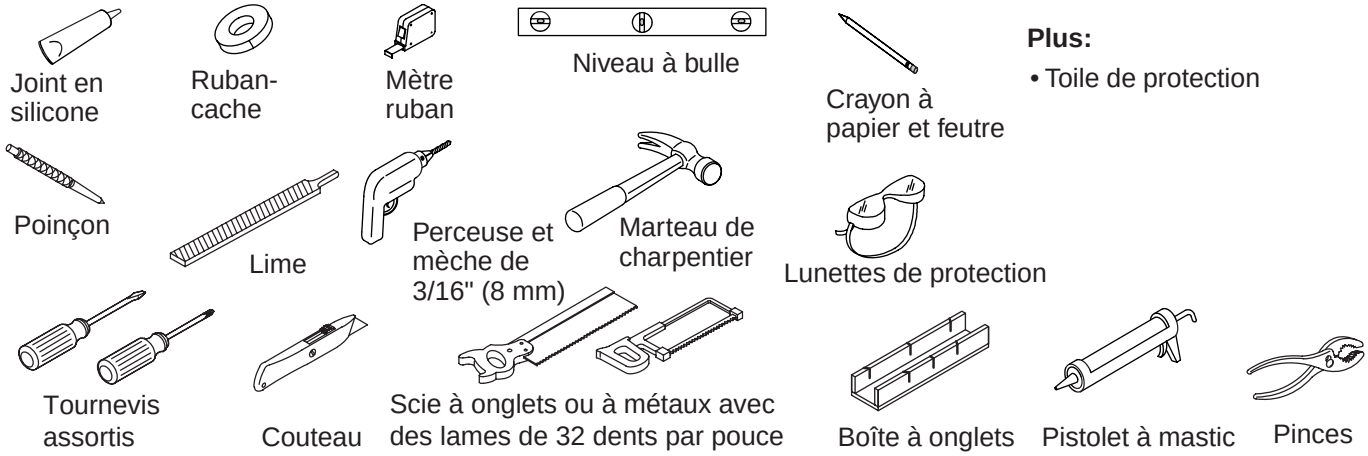

Merci d'avoir choisi Sterling

Nous apprécions votre engagement envers la qualité Sterling. Veuillez prendre s'il vous plaît quelques minutes pour lire ce manuel avant de commencer l'installation. Ne pas hésiter à nous contacter en cas de problème d'installation ou de fonctionnement. Nos numéros de téléphone et notre adresse du site internet sont au verso. Merci encore d'avoir choisi Sterling.

Avant de commencer

ATTENTION : Risque de blessure des yeux. Toujours porter des lunettes de protection lors de la découpe ou du perçage.

ATTENTION : Risque de blessure ou d'endommagement du produit. Le verre trempé ne peut être taillé.

IMPORTANT ! Cette porte de douche est spécialement conçue pour être jumelée avec un module de douche Sterling. Ne pas installer cette porte de douche si un module de douche Sterling n'est pas installé.

IMPORTANT ! Prêter une attention particulière à la section "Instructions très importantes." Le non-respect des instructions pourrait entraîner un endommagement du produit.

REMARQUE : Lorsqu'un mètre à ruban rétractable est utilisé, prendre en compte la longueur de la boîte du mètre dans la prise de mesure ou mesurer sans la longueur de la boîte.

- ☐ Établir et identifier les pièces. Inspecter les pièces de tout dommage.
- ☐ Remettre les panneaux de verre dans l'emballage de protection et placer dans un endroit sauf en attendant d'en avoir besoin.
- ☐ La baignoire/douche doit être installée à ce moment, ainsi que les matériaux du mur fini.

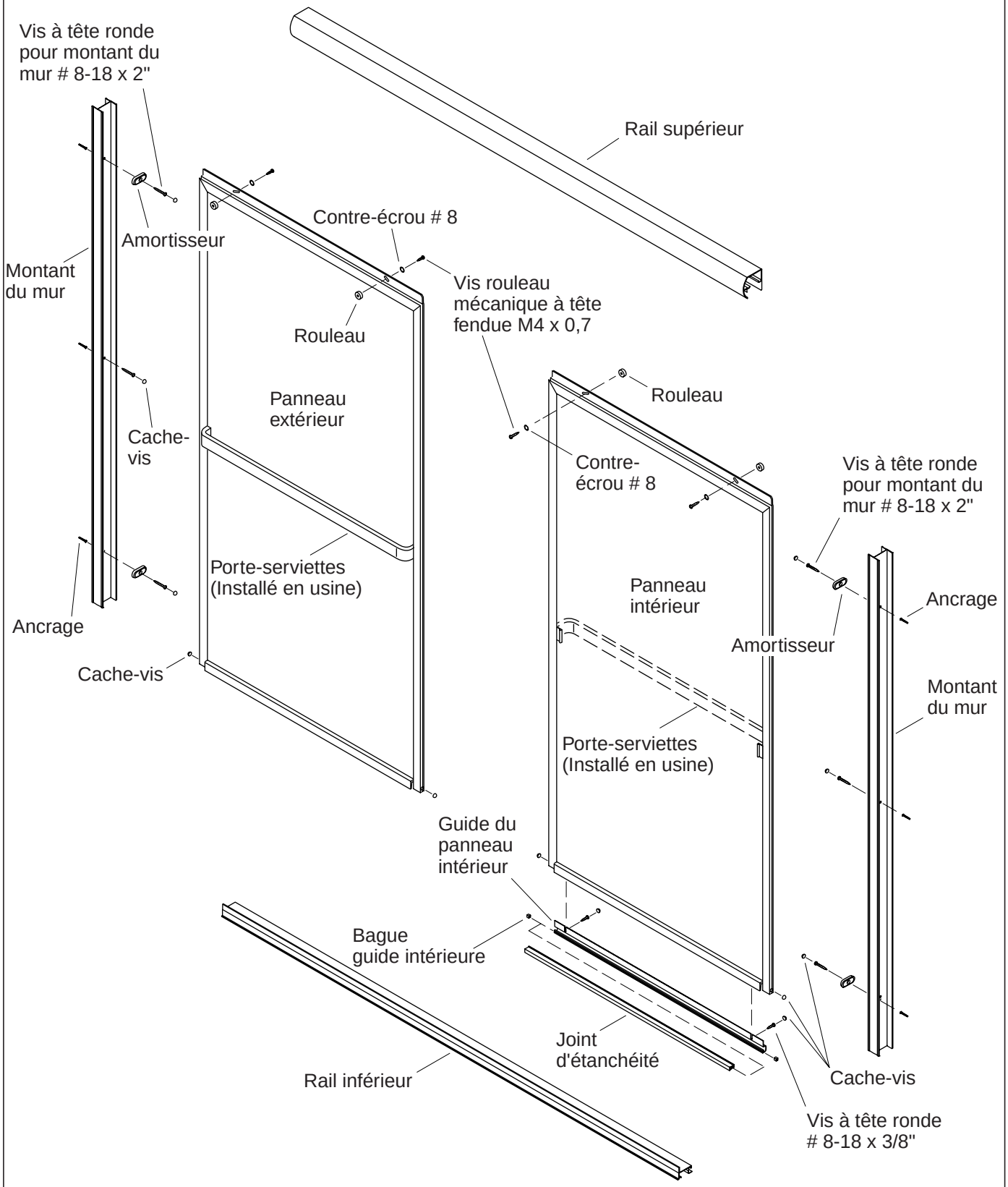

1. Identification des pièces

IMPORTANT!

L'erreur la plus commune d'installation

Ne pas couper le rail supérieur et inférieur à la même longueur pour cette installation.

Veuillez s'il vous plaît lire avec attention ces instructions d'installation avant de couper le rail supérieur et inférieur.

Si vous ne savez pas vraiment comment couper les rails, veuillez contacter un représentant du service clientèle.
1-888-783-7546

2. Instructions très importantes

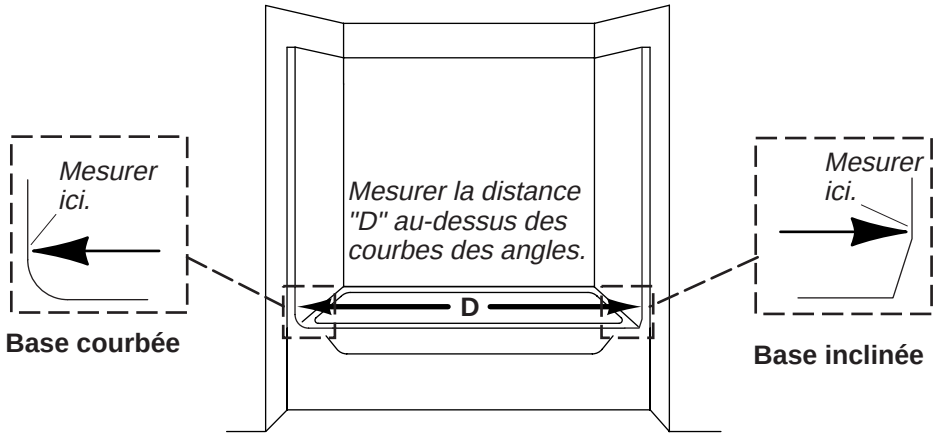

Important: *Mesurer avec précaution. Si vos murs sont arrondis ou inclinés, mesurer au-dessus de la courbe ou de l'angle. Le cas échéant peut résulter en une découpe imparfaite du rail inférieur et peut annuler la garantie.*

3. Mesurer et couper le rail inférieur

ATTENTION : Risque de blessure corporelle. Porter des lunettes de protection lors de la découpe des matériaux.

IMPORTANT ! Si la baignoire à des coins arrondis, veiller à mesurer d'un mur à l'autre au-dessus des courbes. Ne pas mesurer au-dessus de la courbe ou de l'angle pourrait résulter en une découpe trop courte du rail inférieur.

- ☐ Mesurer d'un mur à l'autre à la partie la plus plate du rebord de la douche (dimension ″D″).
- ☐ Marquer la dimension ″D″ sur le rail inférieur.

IMPORTANT ! Pour de meilleurs résultats, utiliser une scie à métaux à 32 dents et une boîte à onglets pour couper le rail inférieur.

- ☐ **Soustraire 2-1/2″ (6,4 cm) à la dimension ″D″** et couper le rail inférieur à cette dimension.

REMARQUE : S'il y a des courbes à la rencontre des parois latérales et du seuil, utiliser une lime pour former les rebords de rail inférieur en conséquence.

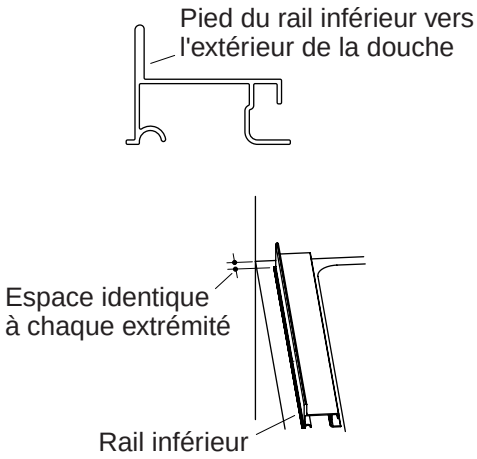

4. Localiser le rail inférieur

REMARQUE : Le rail inférieur doit reposer à plat. Si le rebord de la baignoire/douche est arrondi aux coins ou est construit en fibres de verre, il serait peut-être nécessaire de les limer les extrémités du rail.

- ☐ Placer le rail inférieur sur le point le plus plat du rebord de la baignoire/douche, avec le pied orienté vers l'extérieur de la douche.
- ☐ Positionner le rail inférieur de manière à ce qu'il y ait un espacement égal entre chaque mur et extrémité du rail inférieur.
- ☐ Sécuriser temporairement le rail inférieur au rebord de baignoire ou de douche avec du ruban-cache.
- ☐ À l'aide d'un crayon, marquer le rebord le long du rebord avant du rail inférieur.

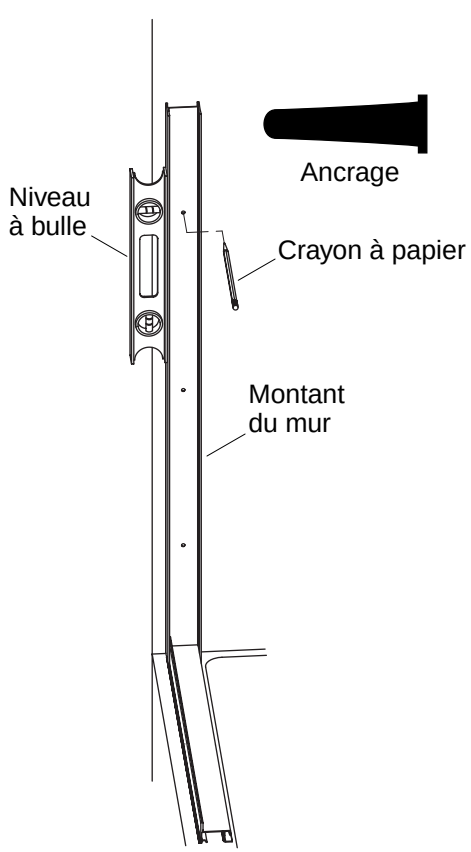

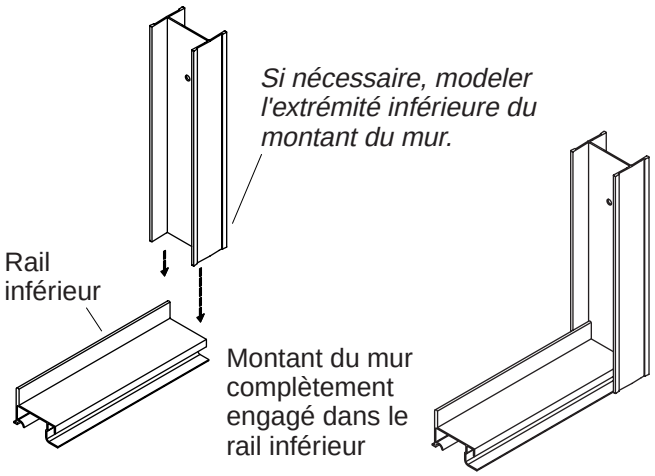

5. Marquer les emplacements du montant du mur

- ☐ Positionner le montant du mur contre le mur directement sur le rail inférieur. Le montant du mur devrait bien reposer à plat contre le mur.
- ☐ Glisser le montant du mur sur le rail inférieur jusqu'à ce qu'ils soient complètement engagés.

REMARQUE : Le montant du mur doit reposer à plat sur le rail inférieur. Si le rebord est courbé aux angles au mur latéral, il sera peut-être nécessaire de limer le rebord inférieur du montant du mur s'il est arrondi.

- ☐ Niveler le montant du mur verticalement.
- ☐ En utilisant les orifices de vis préalablement percés comme guide, marquer les emplacements des orifices sur le mur.
- ☐ Répéter les procédures avec le second montant du mur.
- ☐ Retirer le rail inférieur et les montants du mur.

REMARQUE : Lors de l'installation sur des carreaux en céramique, utiliser un pointeau pour ébrécher la surface glacée. Taper sur le pointeau **légèrement** avec un marteau pour éviter une craquelure du carreau.

- ☐ Pointer délicatement les emplacements des trous.
- ☐ Percer un trou de 3/16″ à chaque marque. Utiliser une mèche à maçonnerie pour des carreaux céramiques.
- ☐ Nettoyer à fond le rebord du sol de douche et le mur.
- ☐ Insérer des pièces d'ancrage en plastique dans chaque trou.

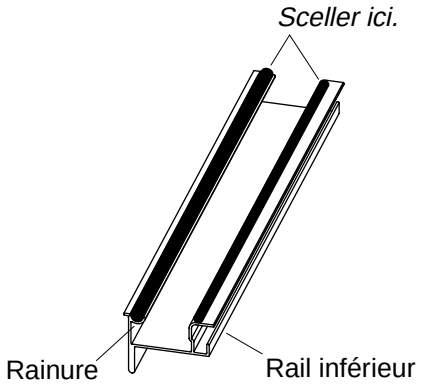

6. Calfeutrer le rail inférieur

- ☐ Appliquer un boudin de mastic ou d'étanchéité dans la rainure au-dessous du rail inférieur.
- ☐ Appliquer un second boudin de mastic plus petit ou d'étanchéité sur l'autre rebord au-dessous du rail inférieur.
- ☐ Installer le rail inférieur sur le rebord à l'emplacement marqué.

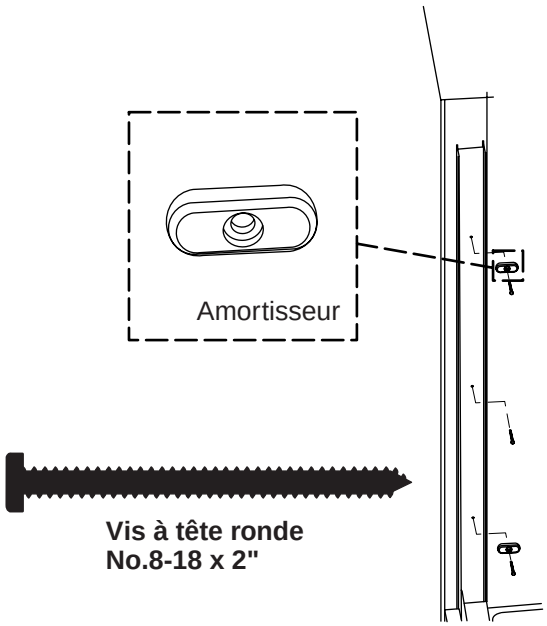

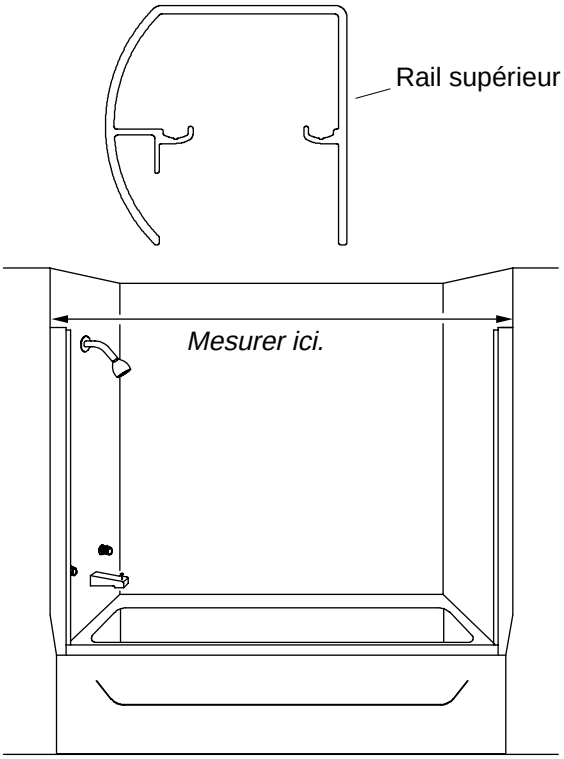

7. Installer les montants du mur

- ☐ Placer un montant du mur sur le rail inférieur. Aligner les orifices du montant avec les orifices du mur.

REMARQUE : Les vis supérieures et inférieures devraient être insérées 4 travers des amortisseurs avant d'être installées. Un endommagement des amortisseurs pourrait avoir lieu si les vis sont trop serrées.

- ☐ Sécuriser le montant de mur à l'aide de trois vis à tête ronde #8-18 x 2″.
- ☐ Répéter les procédures avec l'autre montant du mur.

8. Installer le rail supérieur

REMARQUE : Le rail supérieur est conçu afin que chaque côté puisse être positionné vers l'extérieur selon la préférence.

- ☐ Mesurer la distance de mur à mur à la partie supérieure des montants du mur.
- ☐ Marquer le rail supérieur à la dimension déterminée.

REMARQUE : Pour des meilleures résultats, utiliser une scie à métaux à 32 dents et une boîte à onglets.

- ☐ Découper le rail supérieur au rebord intérieur de la marque 1/32″ (1 mm) afin de permettre au rail supérieur de glisser en place aisément.
- ☐ Limer délicatement les rebords rugueux à l'endroit de découpe du rail supérieur en évitant d'endommager les surfaces finies.
- ☐ Positionner le rail supérieur sur les montants du mur et presser gentiment.

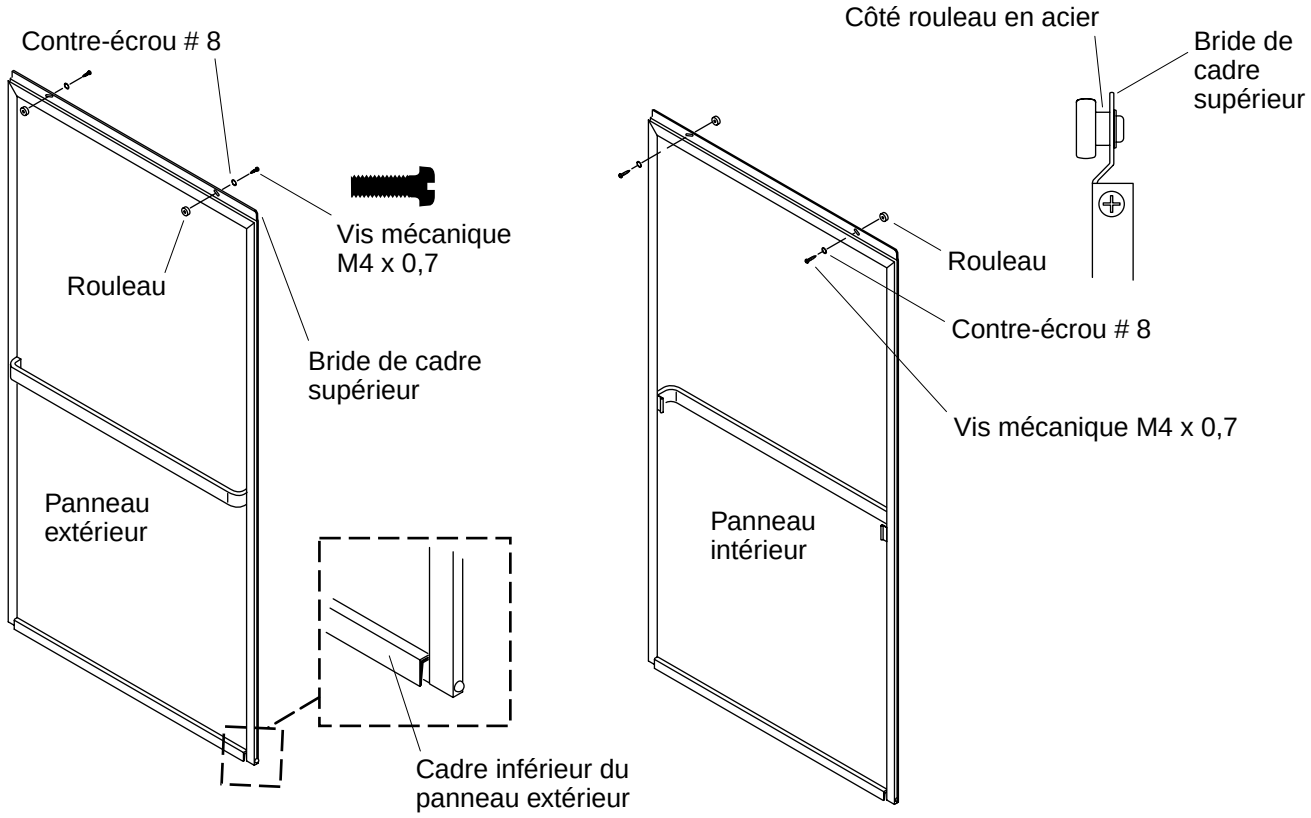

9. Installer les rouleaux

REMARQUE : Le côté en acier du rouleau doit être installé contre la bride de cadre supérieur.

- ☐ Insérer des rondelles frein #8 sur quatre vis mécaniques M4 x 0,7.
- ☐ **Panneau extérieur -** En utilisant des vis mécaniques M4 x 0,7, installer deux rouleaux sur le côté porte-serviettes de la bride du cadre supérieur.
- ☐ **Panneau intérieur -** En utilisant des vis mécaniques M4 x 0,7, installer deux rouleaux sur le côté porte-serviettes de la bride du cadre supérieur.

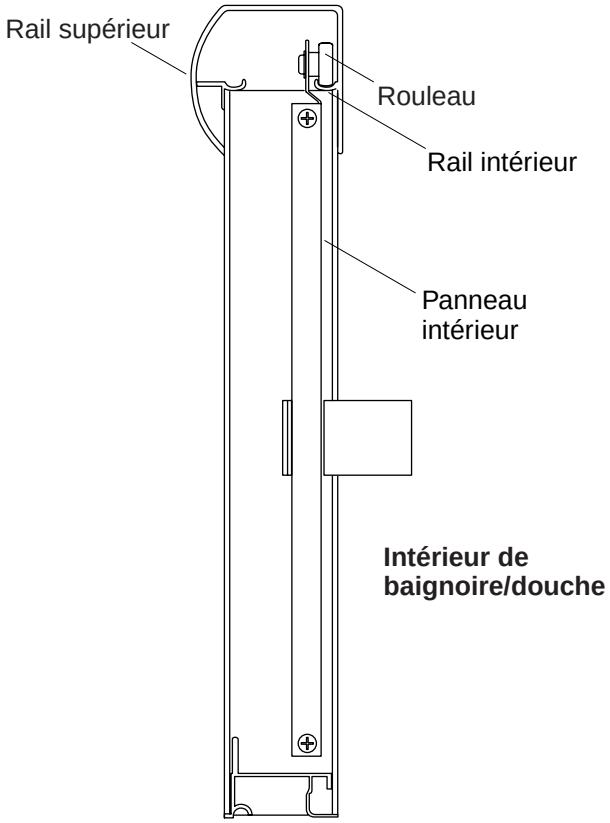

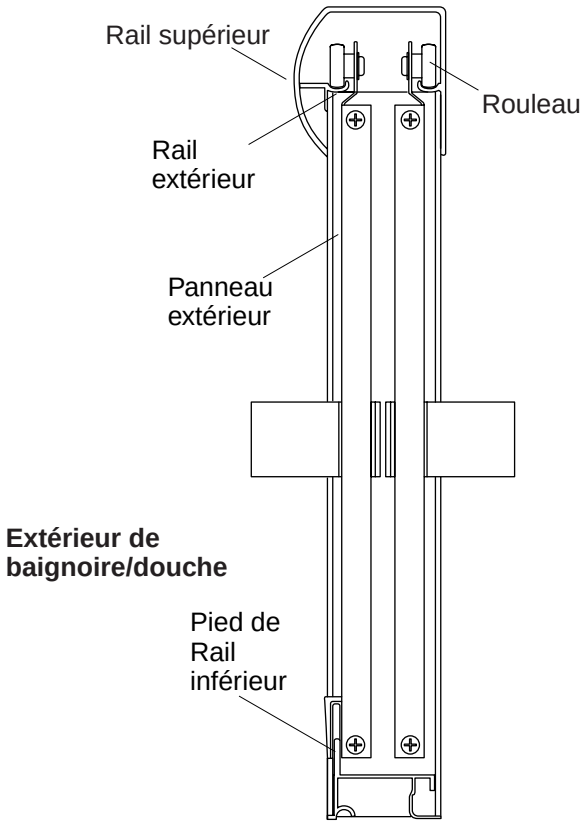

10. Installer les panneaux de porte

REMARQUE : Réaliser ces étapes d'installation de l'extérieur de la baignoire/douche.

IMPORTANT ! Ne pas soulever en utilisant le porte-serviettes.

Installer le panneau intérieur.

- ☐ Soulever le panneau intérieur de porte avec les rouleaux orientés à l'écart.
- ☐ Positionner les rouleaux à l'intérieur du rail supérieur.
- ☐ Positionner les rouleaux à l'extérieur du rail supérieur.
- ☐ Vérifier le panneau pour un alignement correct et une opération en douceur. Ajuster au besoin.
- ☐ Aligner après le réglage le panneau intérieur avec le montant du mur sur le côté de pomme de la baignoire/douche.

Ajuster les rouleaux.

- ☐ Retirer le panneau de porte.
- ☐ Dévisser la (les) vis du rouleau et déplacer le(s) rouleau(x) dans la rainure pour aligner le panneau.
- ☐ Serrer les vis et réinstaller le panneau.

Installer le panneau extérieur

- ☐ Soulever le panneau de porte extérieur avec les rouleaux faisant face et positionner les rouleaux sur le rail extérieur.
- ☐ Positionner la base du panneau extérieur sur le guide du rail inférieur.
- ☐ Vérifier le panneau pour un alignement correct et une opération en douceur. Si un réglage est nécessaire, suivre les directives ci-dessous.

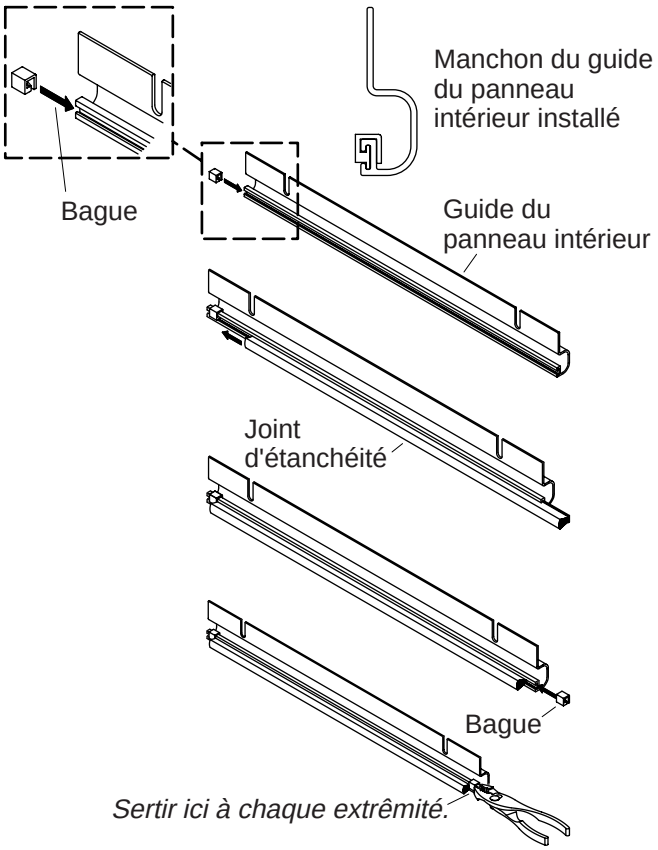

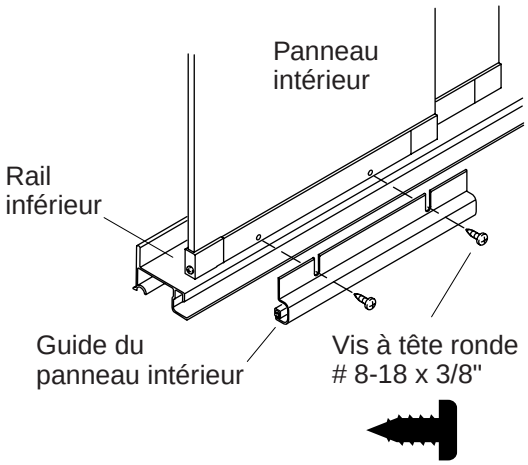

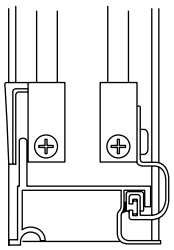

Guide du panneau installé

11. Installer le joint

- ☐ Installer une bague sur une des extrémités du guide de panneau intérieur.
- ☐ Mesurer la longueur du guide du panneau, soustraire 1″ (2,5 cm), puis découper le joint à la longueur résultante.
- ☐ Glisser le joint d'étanchéité dans le guide du panneau.
- ☐ Installer une bague sur l'autre extrémité du guide du panneau.
- ☐ Utiliser des pinces pour sertir chaque extrémité du guide du panneau pour éviter que les bagues ne glissent.

12. Installer le guide du panneau

REMARQUE : Réaliser ces étapes d'installation de l'intérieur de la douche.

- ☐ Installer le guide du panneau dans l'ouverture du rail inférieur.
- ☐ Aligner les rainures du guide de panneau avec les orifices dans le panneau intérieur du cadre inférieur.
- ☐ Visser légèrement deux vis à têtes rondes #8-18 x 3/8″ à travers le guide et dans le cadre. Ne pas serrer à ce moment.
- ☐ Presser le guide du panneau à fond dans le rail inférieur.
- ☐ Baisser le guide légèrement pour dégager de l'espace, puis serrer les vis.
- ☐ Déplacer le panneau au long de la longueur totale de l'ouverture.
- ☐ Si les panneaux collent, dévisser les vis et ajuster le guide. Répéter jusqu'à ce que la porte opère en douceur.

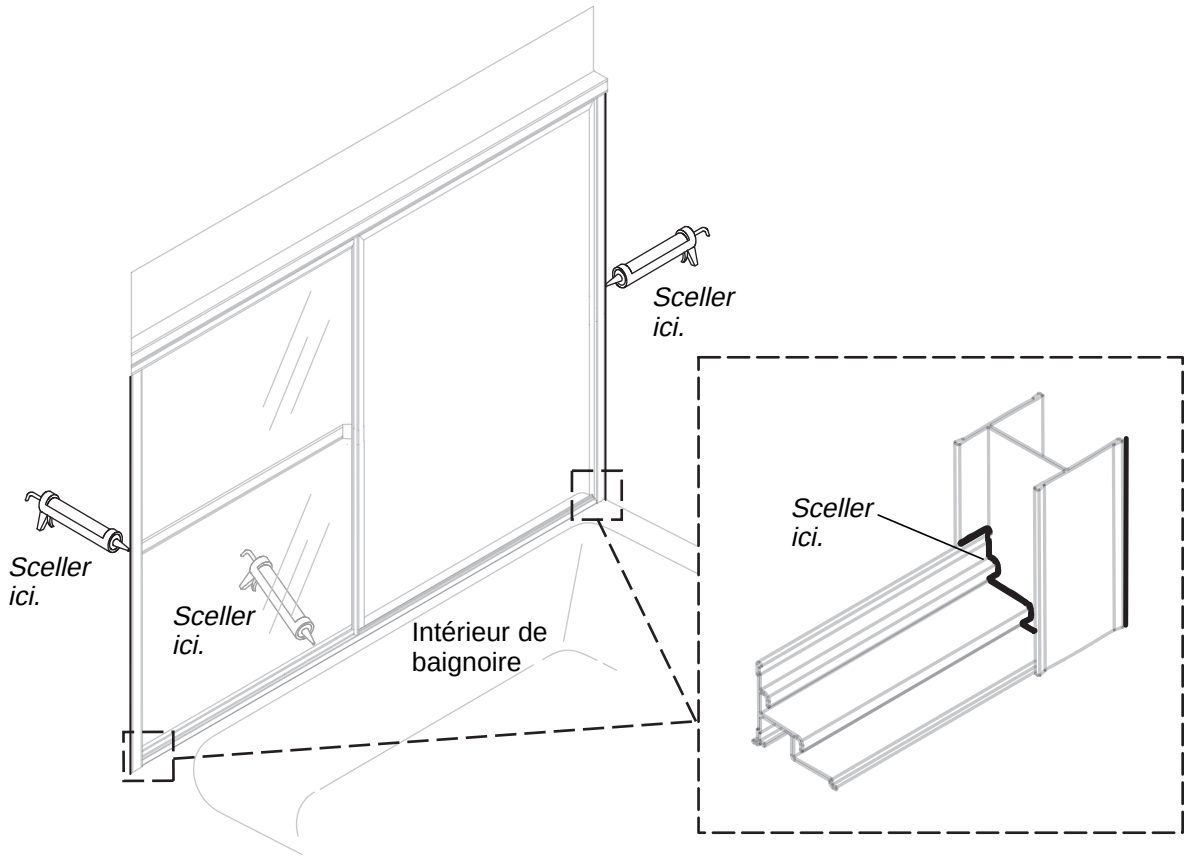

13. Mastic final

IMPORTANT ! Suivre avec précaution les instructions du fabricant du mastic ou silicone pour l'application et durée de durcissement.

REMARQUE : La porte de douche peut différer de l'illustration. L'application de l'étanchéité ou de mastic est la même.

REMARQUE : Nettoyer à fond toute poussière, saleté et graisse du rail inférieur et des surfaces du rebord de la douche auxquels du mastic ou de la silicone seront appliqués.

Appliquer avec précaution du mastic ou de l'étanchéité là où

- ☐ les montants du mur et le mur se rencontrent à l'intérieur de la douche.
- ☐ le rail inférieur et les montants du mur se rencontrent.
- ☐ l'extérieur du rail inférieur rencontre le rebord de la baignoire/douche à l'extérieur de la porte.

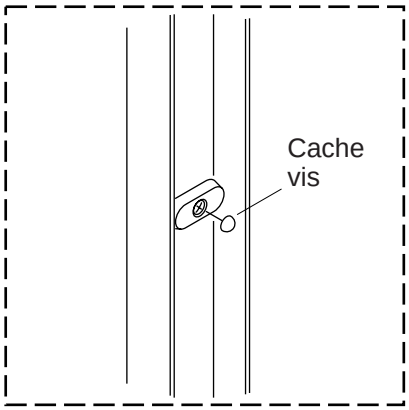

14. Installer les cache-vis

- ☐ Installer les cache-vis sur les six vis du montant du mur.
- ☐ Installer quatre (4) cache-vis sur les vis de cadre inférieur.
- ☐ Installer des cache-vis sur les deux vis du guide du panneau.

Guía de instalación

Puertas corredizas de ducha

Herramientas y materiales



Gracias por elegir los productos de Sterling

Le agradecemos que haya elegido la calidad de Sterling. Dedique unos minutos para leer este manual antes de comenzar la instalación. En caso de problemas de instalación o de funcionamiento, no dude en contactarnos. Nuestros números de teléfono y nuestro sitio web se encuentran en la cubierta posterior de esta guía. Gracias nuevamente por escoger a Sterling.

Antes de comenzar

PRECAUCIÓN: Riesgo de lesiones oculares. Utilice siempre lentes de seguridad al taladrar o cortar.

PRECAUCIÓN: Riesgo de lesiones personales o daños al producto. El vidrio templado no se puede cortar.

¡IMPORTANTE! Esta puerta de ducha está diseñada para hacer juego específicamente con un módulo de ducha Sterling. No instale esta puerta de ducha si no tiene instalado un módulo de ducha Sterling.

¡IMPORTANTE! Preste especial atención a la sección titulada "Instrucciones muy importantes". El incumplimiento de estas instrucciones puede resultar en daños al producto.

NOTA: Si utiliza una cinta métrica que se retraiga dentro de su caja, asegúrese de añadir la longitud de la caja a la medida o mida de manera que se excluya la caja.

- ☐ Separe e identifique las piezas. Revise que no tengan daños.
- ☐ Vuelva a poner los paneles de vidrio en el embalaje y colóquelos en un lugar seguro hasta que los instale.
- ☐ La bañera/ducha ya debe estar instalada, incluyendo los materiales de la pared acabada.

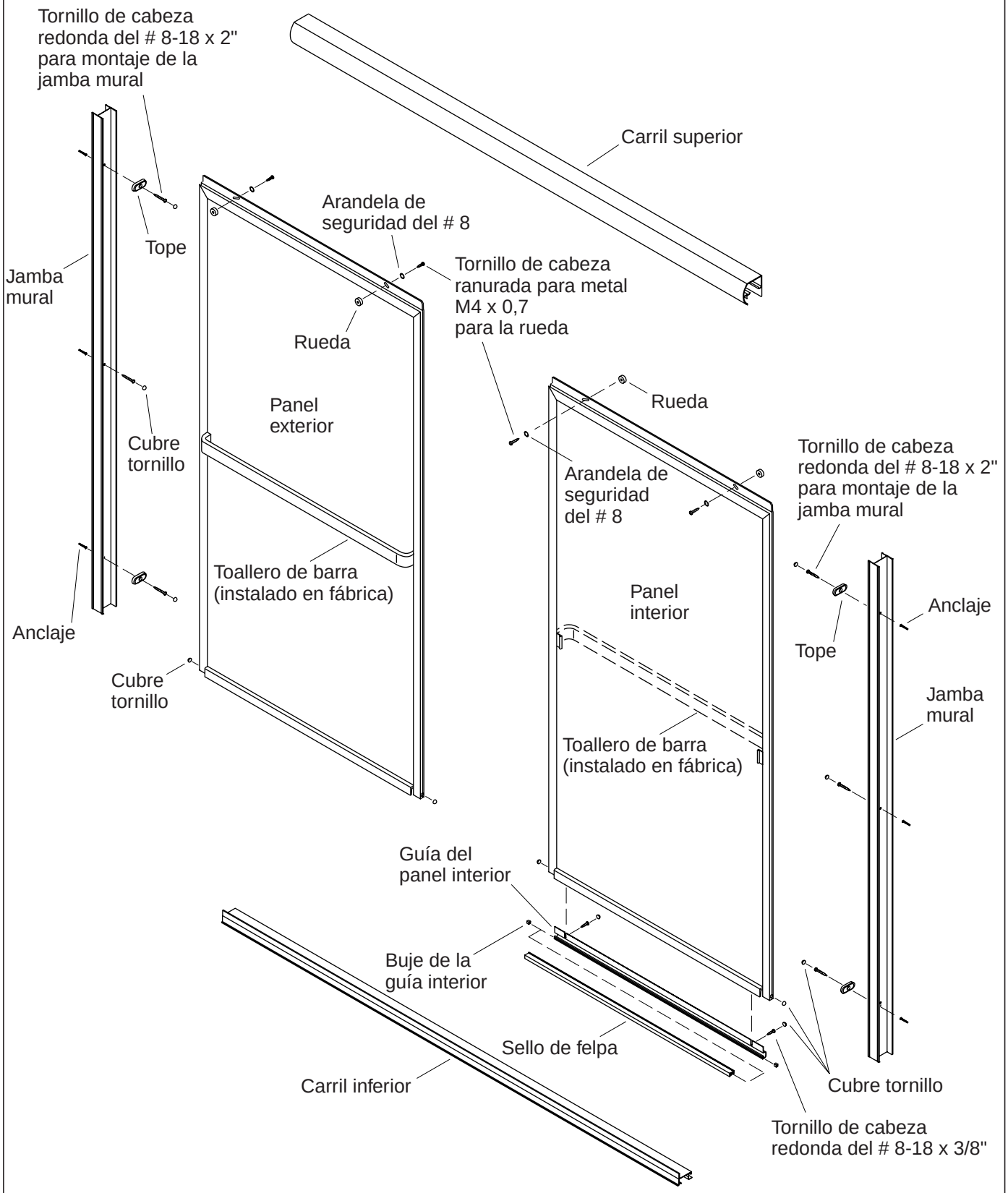

1. Identificación de las piezas

¡IMPORTANTE!

Error de instalación más común

No corte el carril superior e inferior a la misma longitud para esta instalación.

Por favor, lea estas instrucciones de instalación antes de cortar el carril superior e inferior.

Si no está seguro de cómo cortar los carriles, llame a nuestro Departamento de Servicio al Cliente.
1-888-783-7546

2. Instrucciones muy importantes

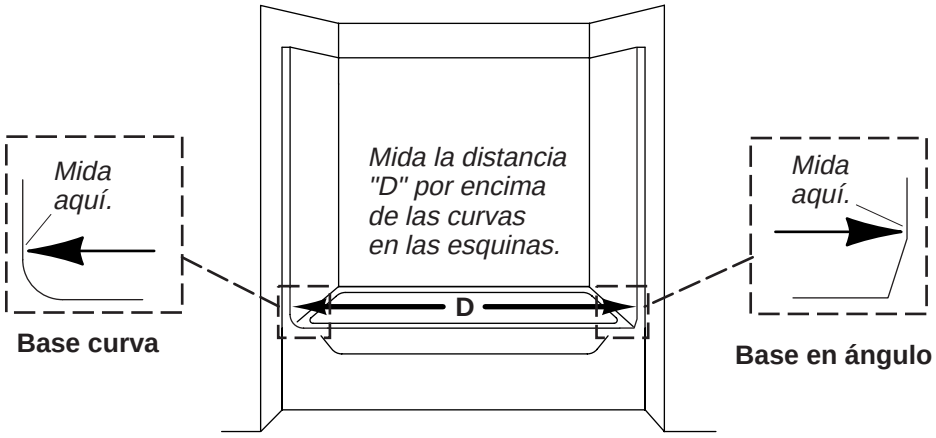

Importante: *Mida atentamente. Si las paredes son curvas o tienen ángulos, mida por encima de la curva o el ángulo. Si no lo hace, el carril inferior quedará mal cortado lo que puede anular la garantía.*

3. Mida y corte el carril inferior

PRECAUCIÓN: Riesgo de lesiones personales. Utilice siempre lentes de seguridad al cortar materiales.

¡IMPORTANTE! Si su ducha tiene curvas en las esquinas donde entran en contacto con las paredes laterales, asegúrese de medir la distancia entre las paredes por encima de la curvas. Si no se mide por encima de las curvas o ángulos, el carril inferior podría quedar demasiado corto.

- ☐ Mida la distancia entre las paredes por la parte más plana del reborde de la ducha (dimensión ″D″).
- ☐ Marque la dimensión ″D″ en el carril inferior.

¡IMPORTANTE! Para mejores resultados, utilice una hoja de sierra para metales de 32 dientes y una caja de ingletes para cortar el carril inferior.

- ☐ **Reste 2-1/2″ (6,4 cm) a la dimensión ″D″** y corte el carril inferior a esta dimensión.

NOTA: Si hay curvas donde las paredes laterales se juntan con el umbral, utilice una lima para contornear los bordes del carril inferior para que correspondan con las curvas.

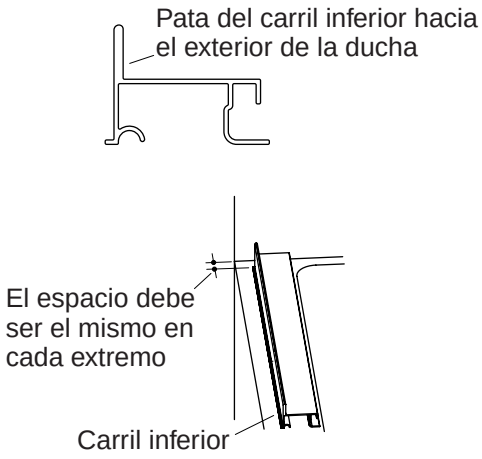

4. Sitúe el carril inferior

NOTA: El carril inferior debe quedar completamente plano. Si el reborde de la bañera/ducha es curvo en las esquinas o está hecho de fibra de vidrio, puede que sea necesario lijar los extremos del carril.

- ☐ Coloque el carril inferior en la parte más plana del reborde de la bañera/ducha con la pata orientada hacia la parte exterior de la ducha.
- ☐ Coloque el carril inferior de manera que los huecos entre cada carril y los extremos del carril inferior sean iguales.
- ☐ Fije provisionalmente el carril inferior al reborde con cinta adhesiva.
- ☐ Marque el reborde a lo largo del borde frontal del carril inferior con un lápiz de mina blanda.

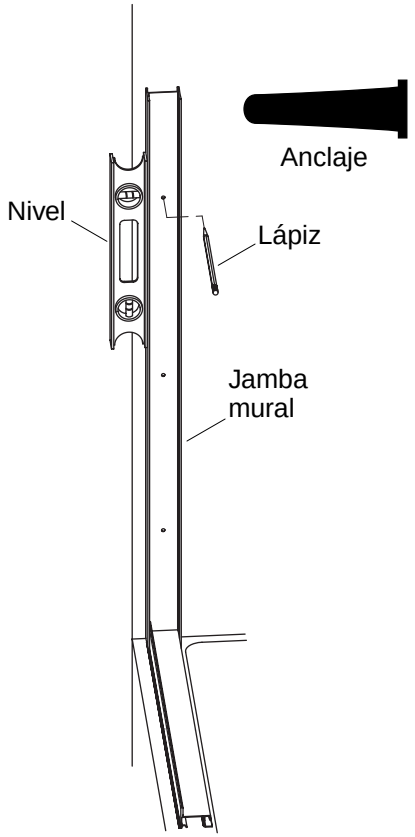

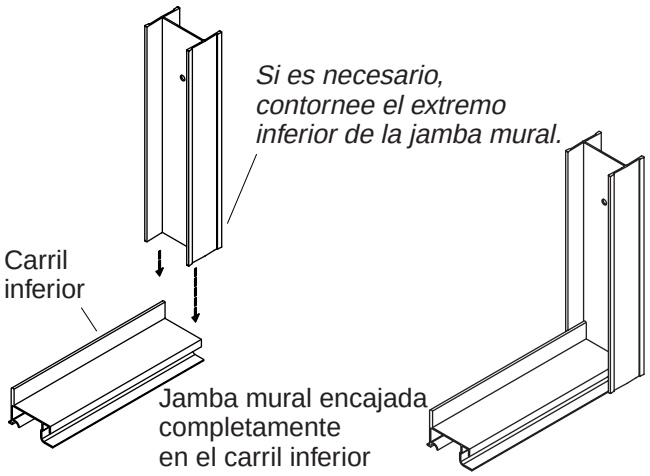

5. Marque el lugar de instalación de las jambas murales

- ☐ Coloque una jamba mural contra la pared directamente sobre el carril inferior. La jamba mural debe estar bien asentada contra la pared.
- ☐ Deslice la jamba mural sobre el carril inferior hasta que ambos encajen completamente.

NOTA: La jamba mural debe quedar completamente plana sobre el reborde inferior. Si el reborde es curvo en las esquinas de la pared lateral, puede que sea necesario contornear con una lija el extremo inferior de la jamba mural.

- ☐ Utilice un nivel para aplomar verticalmente la jamba mural.
- ☐ Utilizando los orificios que vienen taladrados para los tornillos como guía, marque los lugares para los orificios en la pared.
- ☐ Repita estos procedimientos con la segunda jamba mural.
- ☐ Retire el carril inferior y las jambas murales.

NOTA: Cuando instale sobre azulejos de cerámica, utilice un punzón de marcar para marcar levemente la superficie vidriada. Golpee el punzón de marcar **levemente** con un martillo para evitar agrietar el azulejo.

- ☐ Marque ligeramente los orificios con un punzón de marcar.
- ☐ Taladre un orificio de 3/16" en cada lugar marcado. En azulejos de cerámica, utilice una broca para azulejos u hormigón.
- ☐ Limpie a fondo el reborde del piso de la ducha y la pared.
- ☐ Inserte los anclajes de plástico en cada orificio.

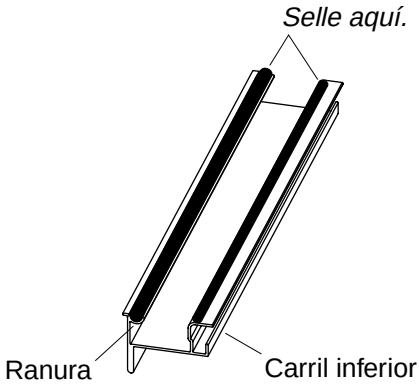

6. Aplique sellador al carril inferior

- ☐ Aplique una tira de sellador en la ranura frontal de la parte inferior del carril inferior.
- ☐ Aplique una segunda tira de sellador más pequeña, en el otro borde de la parte inferior del carril inferior.
- ☐ Instale el carril inferior en el lugar marcado en el reborde.

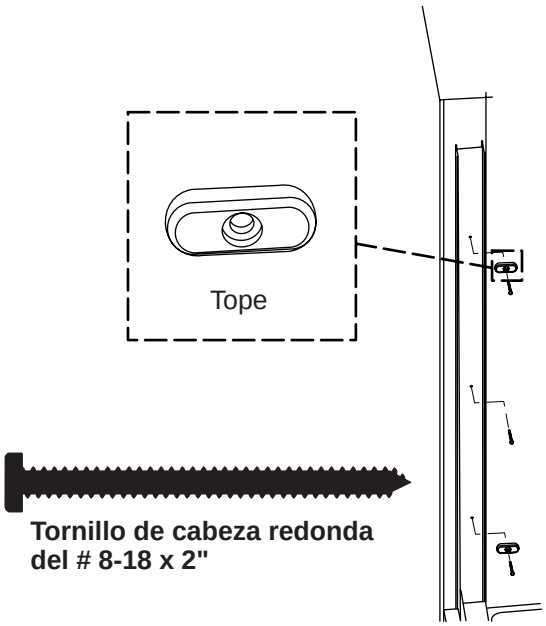

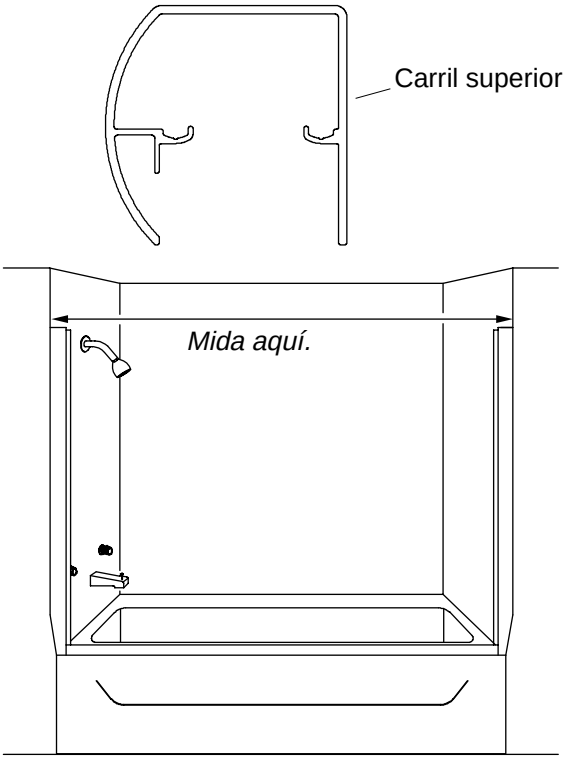

7. Instale las jambas murales

- ☐ Coloque una jamba mural sobre el carril inferior. Alinee los orificios de las jambas murales con los orificios de la pared.

NOTA: Los tornillos superiores e inferiores deben insertarse en los topes antes de instalarlos. No apriete demasiado los tornillos, pues se pueden dañar los topes.

- ☐ Fije la jamba mural a la pared con tres tornillos de cabeza redonda del #8-18 x 2".
- ☐ Repita este procedimiento con la otra jamba mural.

8. Instale el carril superior

NOTA: El carril superior está diseñado para que cualquier lado se pueda colocar orientado hacia fuera según se prefiera.

- ☐ Por arriba de las jambas murales, mida la distancia entre las paredes.
- ☐ Marque la distancia medida en el carril superior.

NOTA: Para obtener mejores resultados, utilice una hoja de sierra para metales de 32 dientes por pulgada y una caja de ingletes.

- ☐ Corte el carril superior por el borde interno de la marca [aproximadamente a 1/32" (1 mm) de la marca] para dejar espacio para que el carril superior encaje con facilidad.
- ☐ Con cuidado lime el filo áspero del corte en el carril superior, teniendo cuidado de no dañar las superficies acabadas.
- ☐ Coloque el carril superior sobre las jambas murales y presione suavemente.

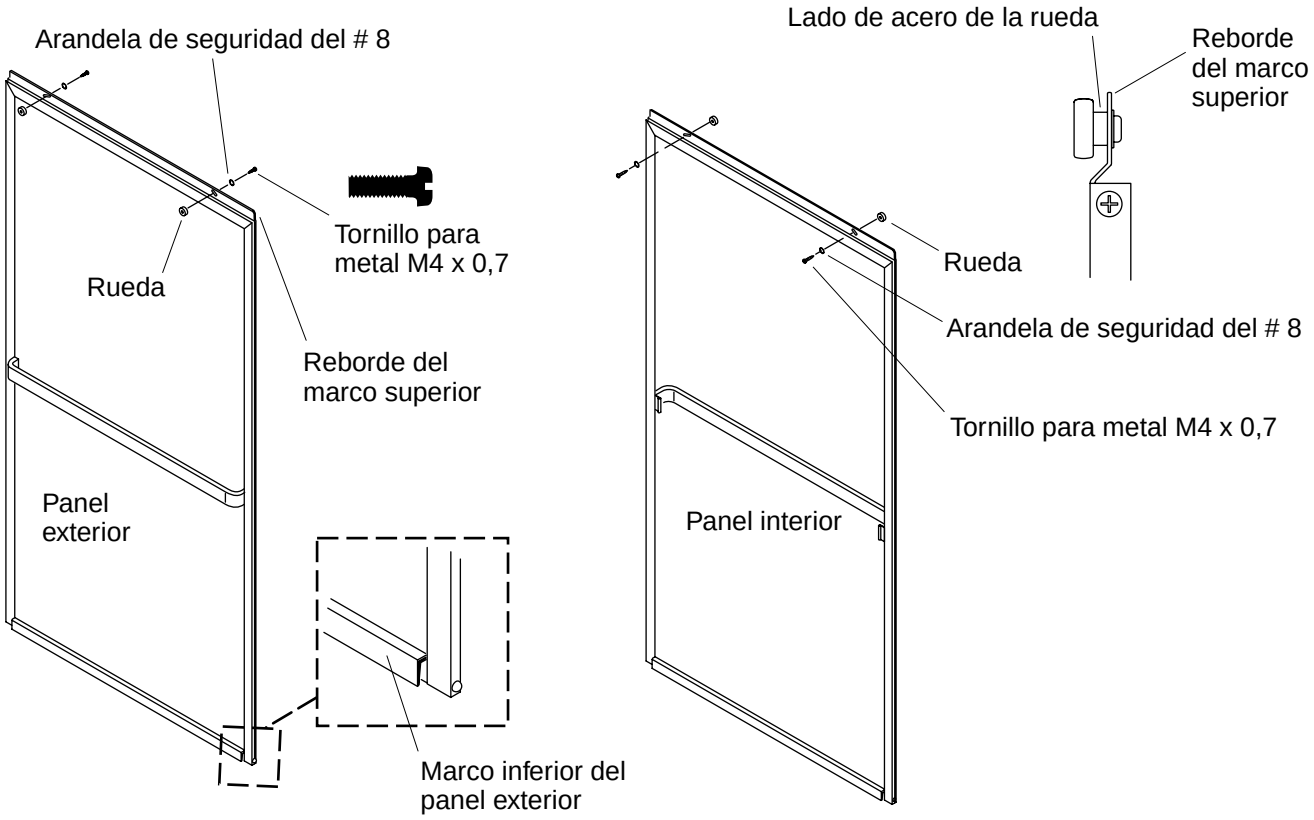

9. Instale las ruedas

NOTA: El lado de acero de la rueda debe instalarse contra el reborde del marco superior.

- ☐ Inserte una arandela de seguridad del n 8 en los cuatro tornillos para metal M4 x 0,7.
- ☐ **Panel exterior -** Utilice tornillos para metal M4 x 0,7 para instalar dos ruedas sobre el reborde del marco superior, en el lado del toallero.
- ☐ **Panel interior -**Utilice tornillos para metal M4 x 0,7 para instalar dos ruedas sobre el reborde del marco superior, en el lado del toallero.

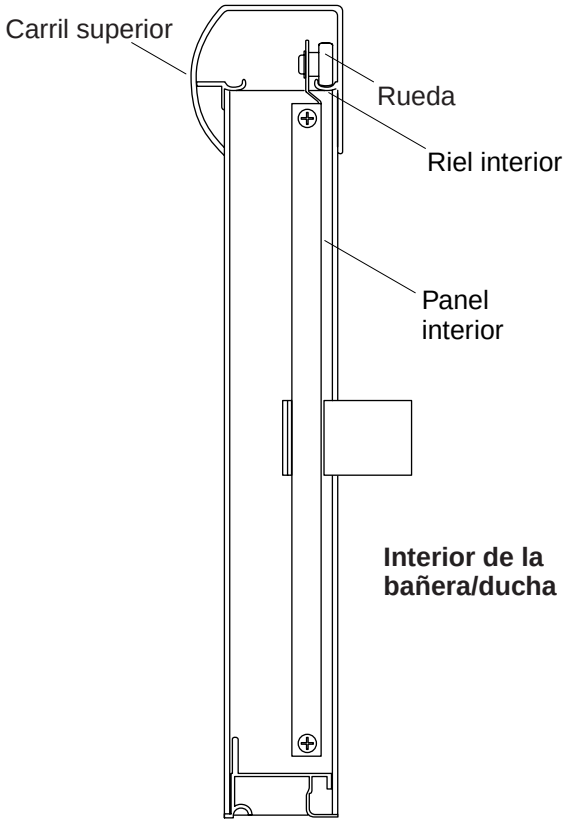

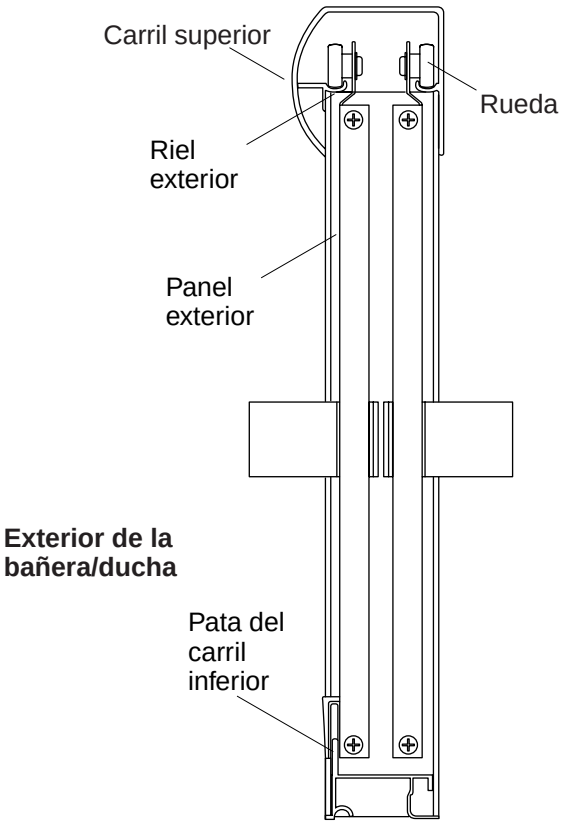

10. Instale los paneles de la puerta

NOTA: Realice estos pasos de instalación desde el exterior de la bañera/ducha.

¡IMPORTANTE! No levante sujetando el toallero de barra.

Instale el panel interior

- ☐ Levante el panel interior de la puerta con las ruedas orientadas en la dirección opuesta a usted.
- ☐ Coloque las ruedas en el riel interior del carril superior.
- ☐ Coloque la parte inferior del panel de la puerta en la guía del carril inferior.
- ☐ Verifique que el panel esté correctamente alineado y funcione sin problemas. Ajuste de ser necesario.
- ☐ Después de ajustar, alinee el panel interior con la jamba mural del lado de la bañera/ducha donde se encuentra la cabeza de ducha.

Ajuste de las ruedas

- ☐ Desmonte el panel de la puerta.
- ☐ Afloje el tornillo o tornillos de la rueda o ruedas y mueva la rueda o ruedas en la ranura para alinear el panel.
- ☐ Apriete los tornillos y vuelva a instalar el panel.

Instale el panel exterior

- ☐ Levante el panel exterior de la puerta con las ruedas orientadas hacia usted y coloque las ruedas en el riel exterior.
- ☐ Coloque la parte inferior del panel de la puerta sobre la guía del carril inferior.
- ☐ Verifique que el panel esté correctamente alineado y funcione sin problemas. Si es necesario ajustar, siga las instrucciones para el ajuste mencionadas anteriormente.

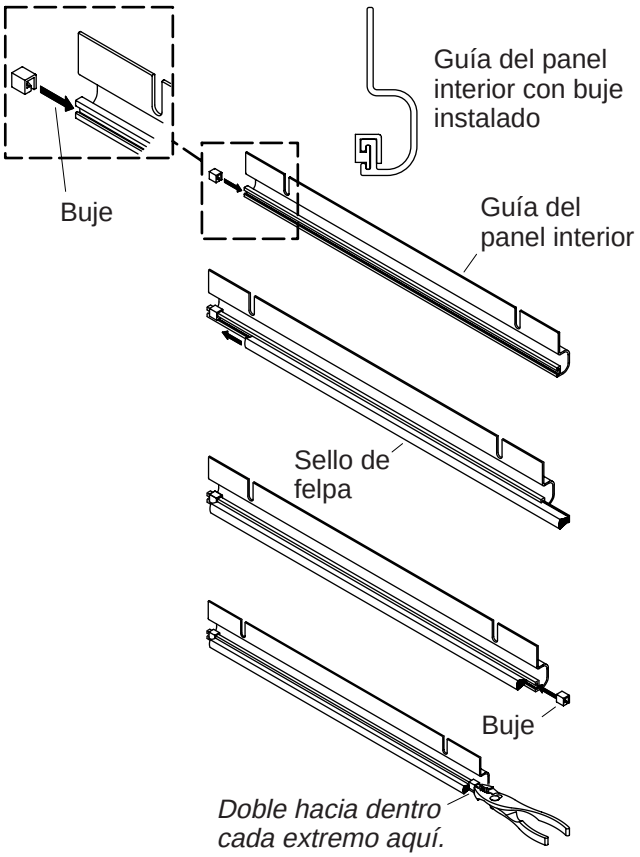

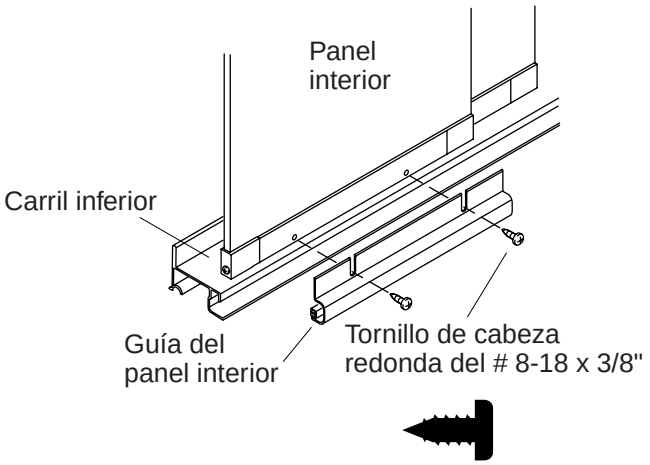

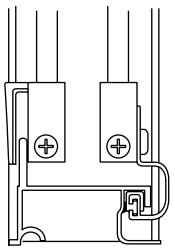

Guía del panel instalada

11. Instale el sello

- ☐ Instale un buje en uno de los extremos de la guía del panel interior.
- ☐ Mida la longitud de la guía del panel, reste 1″ (2,5 cm) y corte el sello de felpa a la medida resultante.
- ☐ Coloque el sello de felpa en la guía del panel.
- ☐ Instale un buje en el otro extremo de la guía del panel.
- ☐ Utilice unas pinzas para doblar cada extremo de la guía del panel y así evitar que los bujes se salgan.

12. Instale la guía del panel

NOTA: Realice estos pasos de instalación desde el interior de la ducha.

- ☐ Instale la guía del panel en la abertura del carril inferior.
- ☐ Alinee las ranuras en la guía del panel con los orificios del marco inferior del panel interior.
- ☐ Enrosque sin apretar dos tornillos de cabeza redonda del #8-18 x 3/8″ a través de la guía y en el marco. No apriete en este momento.
- ☐ Empuje la guía del panel por completo en el carril inferior.
- ☐ Baje la guía un poco para dejar espacio y apriete los tornillos.
- ☐ Mueva el panel hacia delante y hacia atrás sobre todo el ancho de la abertura.
- ☐ Si el panel se atasca, afloje los tornillos y ajuste la guía. Repita hasta que la puerta funcione sin problemas.

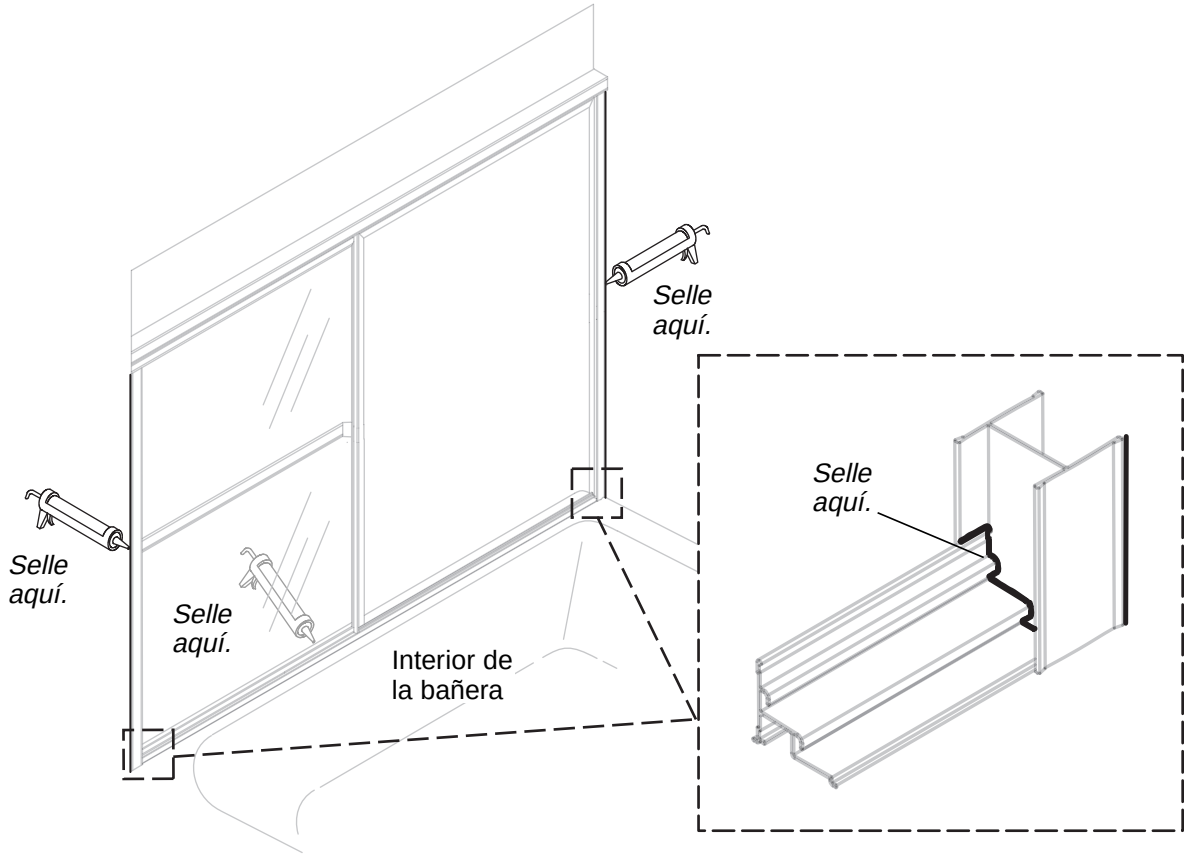

13. Sellado final

¡IMPORTANTE! Con cuidado siga las instrucciones del fabricante del sellador de silicona para la aplicación y el tiempo de secado.

NOTA: Su puerta de ducha puede ser diferente a la ilustrada. La aplicación del sellador es la misma.

NOTA: Limpie bien el carril inferior y la superficie del reborde de la ducha que se va a sellar para eliminar el polvo, la suciedad y la grasa.

Con cuidado aplique sellador donde

- ☐ hacen contacto las jambas murales y la pared, en el interior de la ducha.
- ☐ hacen contacto el carril inferior y la jamba mural.
- ☐ hacen contacto el área exterior del carril inferior y el umbral de la bañera/ducha, en el exterior de la puerta.

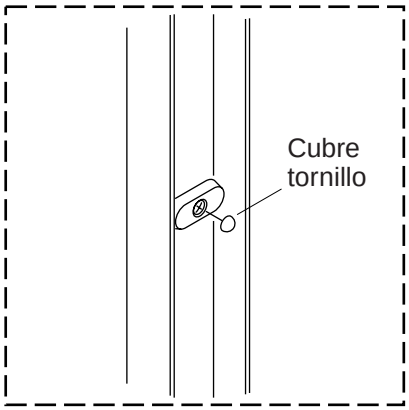

14. Instale los cubre tornillos

- ☐ Instale cubre tornillos en los seis tornillos de las jambas murales.
- ☐ Instale cubre tornillos en los cuatro tornillos del marco inferior.
- ☐ Instale cubre tornillos en los dos tornillos de la guía del panel interior.

Phone: 1-888-STERLING (1-888-783-7546)

Mexico: 001-877-680-1310

SterlingPlumbing.com



©2005 Sterling

1034036-2-B