ทดสอบการติดตั้ง / INSTALLATION CHECKOUT

ตรวจสอบให้แน่ใจว่า นอตทุกตัวขันแน่น และก้านโยกอยู่ในตำแหน่งปิด

Ensure that all connections are tight. Ensure that the handle is in the off position.

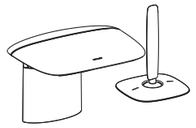

จากนั้นเปิดวาล์วน้ำ เพื่อตรวจสอบการรั่วซึม ซ่อมแซมหากเกิดการรั่วซึม

Turn on the drain and main water supply, and check for leaks. Repair as needed.

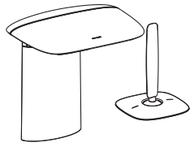

เปิดน้ำร้อนและน้ำเย็นไว้สักครู่ เพื่อชะล้างตะกอนออกจากหัวก๊อกน้ำ ให้ตรวจสอบการรั่วซึมในขณะที่กำลังชำระล้าง

Turn on faucet handle. Run hot and cold water through spout about one minute to remove any debris. Check for leaks at this time.

การเปลี่ยนแหวนรองและชุดลูกสูบ

หมุนตัวอุดสะดืออ่าง(32) ทวนเข็มนาฬิกา เพื่อถอดตัวอุดสะดืออ่างออก ถอดแหวนรอง(33) เพื่อเปลี่ยนแหวนรองชิ้นใหม่ จากนั้นหมุนลูกสูบทวนเข็มนาฬิกาเพื่อถอดลูกสูบออก เพื่อเปลี่ยนลูกสูบชิ้นใหม่(34) ติดตั้งแหวนรองและตัวอุดสะดืออ่าง กลับเข้าตำแหน่งเดิมอีกครั้ง

Replacing the Washer and Piston Kit

Turn counterclockwise to remove the stopper(32). Take out washer(33). Replace with a new one. Turn counterclockwise to remove the piston kit(34). Replace with a new one. Reinstall stopper and washer.

การดูแลรักษาและทำความสะอาด / CARE AND CLEANING

เพื่อการดูแลรักษาและทำความสะอาดผลิตภัณฑ์ของท่านอย่างมีประสิทธิภาพ โปรดปฏิบัติตามคำแนะนำดังนี้

- ทดสอบน้ำยาทำความสะอาดกับพื้นผิวผลิตภัณฑ์ในบริเวณที่ไม่เป็นที่สังเกตก่อนใช้น้ำยาทำความสะอาด
- หลังจากที่ใช้น้ำยาทำความสะอาด เช็ดทำความสะอาดและล้างน้ำออกทันที จากนั้นเช็ดให้แห้ง
- ห้ามแช่น้ำยาทำความสะอาดบนพื้นผิวผลิตภัณฑ์
- ใช้ฟองน้ำหรือผ้านุ่มทำความสะอาดพื้นผิวผลิตภัณฑ์ ห้ามใช้วัสดุหยาบ เช่น แปรงหรือแผ่นขัด
- ข้อแนะนำในการดูแลพื้นผิวผลิตภัณฑ์คือ ล้างน้ำสะอาดให้ทั่วและเช็ดคราบน้ำบนพื้นผิวผลิตภัณฑ์หลังจากการใช้งานทุกครั้ง

For best results, keep the following in mind when caring for your product:

- Always test your cleaning solution on an inconspicuous area before applying to the entire surface.
- Wipe surfaces clean and rinse completely with water immediately after applying cleaner. Rinse and dry any overspray that lands on nearby surfaces.
- Do not allow cleaners to soak on surfaces.
- Use a soft, dampened sponge or cloth. Never use an abrasive material such as a brush or scouring pad to clean surfaces.
- The ideal cleaning technique is to rinse thoroughly and blot dry any water from the surface after each use.

KOHLER®

ก๊อกผสมอ่างล้างหน้าแบบก้านโยก รุ่น แอร์ฟอยล์

INSTALLATION INSTRUCTIONS
ข้อแนะนำการติดตั้ง

AIRFOIL
Single Lever Lavatory Faucet

37263X-4 ก๊อกผสมอ่างล้างหน้าแบบก้านโยก
37264X-4 ก๊อกผสมอ่างล้างหน้าทรงสูงแบบก้านโยก
37265X-4 ก๊อกผสมอ่างล้างติดผนัง

ก่อนเริ่มการติดตั้ง / BEFORE YOU BEGIN

ข้อมูลในคู่มือนี้มาจากข้อมูลผลิตภัณฑ์ล่าสุดที่มีอยู่ในช่วงเวลาการจัดพิมพ์บริษัทฯขอสงวนสิทธิ์ในการเปลี่ยนแปลงข้อมูลผลิตภัณฑ์ บรรจุภัณฑ์ที่มีอยู่โดยมิต้องแจ้งให้ทราบล่วงหน้า

คู่มือนี้มีข้อมูลสำคัญ โปรดมอบเอกสารให้กับเจ้าของผลิตภัณฑ์

ข้อสังเกต
1.เปิดวาล์วน้ำทำความสะอาดท่อน้ำดี เพื่อขจัดเศษสิ่งสกปรกต่างๆ
2.สำหรับการติดตั้งใหม่แนะนำให้ติดตั้งก๊อกน้ำและสะดืออ่างก่อนการติดตั้งอ่างล้างหน้า
3.ตรวจสอบท่อน้ำ หากมีการชำรุดแนะนำให้เปลี่ยนใหม่
4.ตรวจสอบระบบสุขาภิบาล
5.ปิดวาล์วทางน้ำเข้า

All information is based on the latest product information available at the time of publication. Kohler Co. reserves the right to make changes in product characteristics, packaging, or availability at any time without notice.
Please leave these instructions for the consumer. They contain important information.
NOTES:
1. Flush the water supply pipes thoroughly to remove debris.
2. If possible, install this faucet before installing the lavatory.
3. Inspect the supply tubing for damage and leakage. Replace and maintain as necessary.
4. Observe local plumbing codes.
5. Shut off the water supplies to the fitting.

มาตรฐานผลิตภัณฑ์ / STANDARD APPLICABLE

สุขภัณฑ์ผลิตภายใต้มาตรฐานผลิตภัณฑ์อุตสาหกรรม (มอก.)

Special model meets or exceeds the following at date of manufacture: TIS

การใช้งานมือบิดก้านโยก / HANDLE OPERATION

ดึงก้านโยกและหมุนก้านโยกตามเข็มนาฬิกาเพื่อเปิดน้ำเย็น, หมุนก้านโยกทวนเข็มเพื่อเปิดน้ำร้อน

Pull the lever onwards gently. Turn clockwise for hot water, and counter-clockwise for cold water.

ระยะการติดตั้ง / ROUGH-IN DIMENSIONS

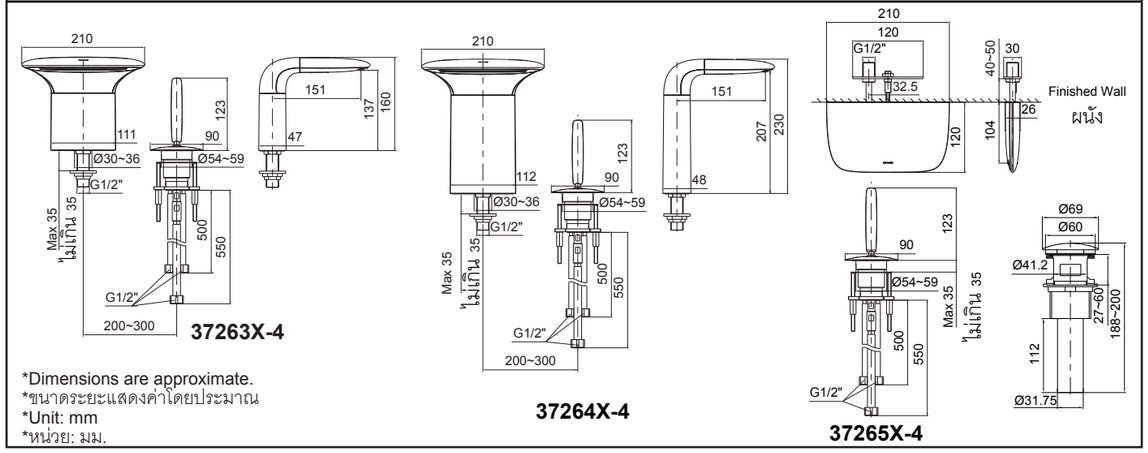

*Dimensions are approximate.
*ขนาดระยะแสดงค่าโดยประมาณ
*Unit: mm
*หน่วย: มม.

การติดตั้ง

INSTALLATION

วิธีติดตั้งชุดวาล์ว

ถอดแหวนสลักเกลียว(1) และแหวนรองโลหะ(2) ออก จากนั้นสวมประเก็นยาง(3) เข้ากับด้านล่างของฐานรอง(4)
สวมชุดวาล์วเข้ากับรูก๊อกบนอ่างล้างหน้า ด้านล่างของอ่างล้างหน้าประกอบแหวนรองโลหะและแหวนสลักเกลียวเข้ากับชุดวาล์ว
ให้หันรูประแจ(5) บนสลักเกลียวลงด้านล่าง จากนั้นขันสลักเกลียวเข้ากับแหวนสลักเกลียว
จัดตำแหน่งของชุดวาล์วโดยให้เครื่องหมายสีแดงอยู่ด้านซ้ายและเครื่องหมายสีน้ำเงินอยู่ด้านขวา
ใช้ประแจแอลขนาด 3 มม.(6)
ขันสลักเกลียวเพื่อยึดชุดวาล์วให้แน่น ขันนอต(7) เข้ากับสลักเกลียวให้แน่น
ประกอบสายน้ำดี(8) เข้ากับทางน้ำดี โดยให้สายน้ำดีที่มีเครื่องหมายสีน้ำเงินเข้ากับน้ำเย็น และเครื่องหมายสีแดงเข้ากับน้ำร้อน

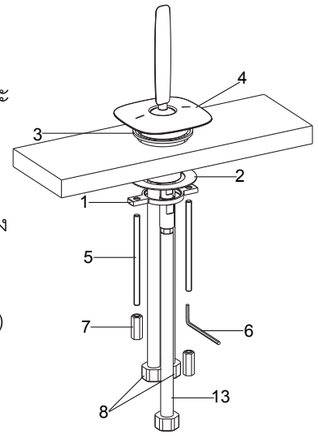

How To Install The Valve Kit

Remove the threaded ring(1) and steel washer(2). Put the rubber gasket(3) into the bottom groove of the valve kit escutcheon(4) . Put the valve kit into the hole of the lavatory. From underside of the lavatory, install the steel washer and the threaded ring onto the valve kit. Keep the wrench holes of the studs(5) facing downwards, thread them onto the threaded ring. Position the valve kit so that the red logo is on the left, and the blue logo is on the right. Secure the valve kit by tightening studs with the 3mm hex wrench(6). Tighten the nuts(7) onto the studs.

Attach the shorter hoses(8) to water supplies. The hose with blue mark connects to cold water. The hose with red mark connects to hot water.

วิธีติดตั้งหัวก๊อกน้ำ สำหรับรุ่น 37263X-4 และ 37264X-4 เท่านั้น

สวมชุดหัวก๊อกน้ำ(9) เข้ากับกึ่งกลางรูก๊อกของอ่างล้างหน้า ด้านล่างของอ่างล้างหน้า
สวมแหวนรองโลหะ(10), นอต(11) และนอต(12)
จัดตำแหน่งของหัวก๊อกน้ำเพื่อให้แน่ใจว่าหัวก๊อกหันเข้าด้านหน้า จากนั้นขันนอต(11) และนอต(12) เพื่อยึดหัวก๊อกให้แน่น

ต่อสายน้ำดี(13) ก้านหัวก๊อกน้ำ(14) ของหัวก๊อกน้ำ

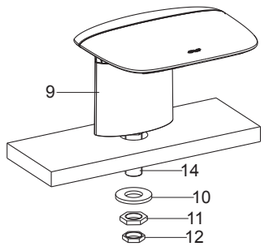

How To Install The Spout Only For 37263X-4 & 37264X-4

Fit the spout kit(9) to the hole of lavatory. From underside of the lavatory, install the steel washer(10), the nut(11) and nut(12). Position the spout so that it is toward to the front. Secure the spout kit by tightening the nut(11) and the nut(12).

Tighten the outlet hose(13) onto the shank(14) of the spout kit.

สำหรับรุ่น 37265X-4 เท่านั้น

จัดตำแหน่งให้ได้ระยะระหว่าง 80~100 มม. จากริมของอ่างล้างหน้าสำหรับการติดตั้งชุดหัวก๊อกน้ำบนผนังตามภาพระยะการติดตั้ง

เจาะรูบนผนังตามความเหมาะสม

ข้อสังเกต พื้นผิวด้านนอกของผนังควรอยู่ในระหว่างค่ามากสุดและค่าต่ำสุดบนฝาครอบ(15) ตามภาพแสดงที่1

ให้ใช้ซิลิโคน หรือเทปกาวบนข้อต่อท่อน้ำดี(17) ของชุดท่อน้ำดี(16) ต่อท่อน้ำดีขนาดG1/2″ เข้ากับชุดท่อน้ำดี จากนั้นตรวจสอบให้แน่ใจว่าด้านที่มีเครื่องหมาย ค่ามากสุดและค่าต่ำสุดบนฝาครอบหันขึ้นด้านบน

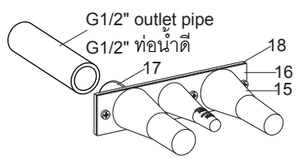

Fig.1

How To Install The Spout Only For 37265X-4

Determine the location that the distance is 80~110mm from the fringe of the lavatory to install the spout kit on vertical wall as rough-in dimensions.

Make a suitable hole in the wall.

NOTE: The out surface of the finished wall should be between the MAX and MIN marks on the protectors(15) as Fig.1 shown.

Use appropriate thread sealants or thread tape on the outlet bush(17) of the outlet kit(16). Connect G1/2″ outlet pipe to the outlet kit, and be sure the side with the MAX and MIN marks on the protector upwards.

ข้อสังเกตุ ตรวจสอบให้แน่ใจว่าเส้นกึ่งกลางของชุดท่อน้ำดีตั้งฉากกับผนังและเพลทรอง(18) ได้ระดับ

NOTE: Ensure the centerline of the outlet kit is perpendicular to the wall, the support plate(18) is level.

อุดรูบนผนังด้วยปูนซีเมนต์

Fill in the wall hole with cement.

ฝาครอบต้องอยู่บนวาล์วในระหว่างการติดตั้งตลอดเวลา

During installation, the protector remain on the valve body.

ข้อสังเกต เจาะรูบนผนังตรงตามขนาดบนภาพแสดงที่ 2

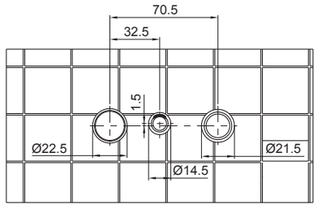

Fig.2

NOTE: The sizes of the openning holes in the finished wall is as Fig.2 shown.

ตัดฝาครอบออกจากผนัง
ข้อสังเกต อย่าให้โอริงชำรุด(19)

Cut off the protector against the wall.
NOTE: Don't damage the o-ring(19).

ใช้ประแจแอล(20) ขันสกรู(21) ให้แน่นเพื่อยึดข้อต่อ(22) เข้ากับผนัง และให้แน่ใจว่า
ปลายข้อต่อสองด้านได้ระดับและรูก๊อกอยู่ด้านล่างประกอบชุดหัวก๊อกน้ำ(23) จนกระทั่งติดกับผนัง
ตรวจสอบให้แน่ใจว่ารูสกรูหันลงด้านล่าง
ปรับข้อต่อ(24) เพื่อสามารถติดตั้งหัวก๊อกน้ำบนข้อต่อได้ตามความเหมาะสม
ข้อสังเกต ตรวจสอบให้แน่ใจว่าหัวก๊อกอยู่ในแนวตรง สวมสกรู(26) ด้วยประแจแอลขนาด 2.5 มม.(25) และยึดหัวก๊อกให้แน่น

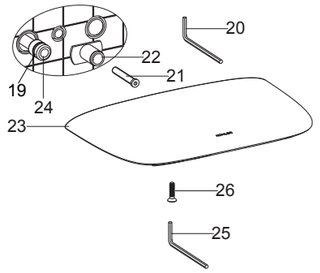

Tighten the screw(21) with the hex wrench(20) so that the connector(22) is fixed to the finished wall, and ensure two straight edges of the connector is level, the hole downwards. Slide the spout kit(23) onto the connectors till it is against the wall, and make sure the screw hole downwards. Adjust the connector(24) so that the spout kit can installed onto the connectors if needed.
NOTE: keep the spout kit horizontally. Install the screw(26) with the 2.5mm hex wrench(25), and tighten it to secure the spout kit.

ขันสายน้ำดี(13) บนท่อน้ำดีให้แน่น

Tighten the outlet hose(13) onto the oulet pipe.

วิธีติดตั้งสะดืออ่าง

ถอดนอต(27), แหวนรองพลาสติก(28) และประเก็นยาง(29) ออกจากสะดืออ่าง
สวมสะดืออ่างเข้ากับอ่างล้างหน้า
ประกอบประเก็นยาง(หันด้านเรียวขึ้น), แหวนรองพลาสติกและนอตเข้ากับสะดืออ่าง
ขันสะดืออ่างให้แน่น

ข้อสังเกต ใช้เทปพันเกลียว หรือทาซิลิโคนรอบขอบด้านล่างของฝาสะดืออ่าง(30) แทนการใช้แหวนรองยาง(31) ในกรณีที่จำเป็น
ห้ามปรับตำแหน่งของสะดืออ่างหลังจากขันนอต เพราะอาจทำให้ซิลิโคนเสียหายได้

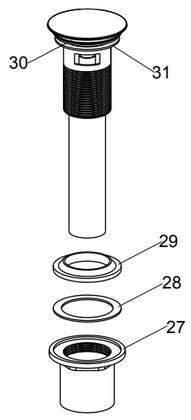

How to Install the Drain

Remove the locknut(27), plastic washer(28) and the rubber gasket(29) from the drain body. Insert the drain body into the lavatory. Install the rubber gasket (Tapered side up), plastic washer and locknut back to the drain body in turn. Tighten the locknut.

NOTE: If needed, apply a ring of plumbers putty or other sealants around the underside of the drain flange(30), instead of using rubber washer(31).

Do not reposition the drain after the locknut is tightened, or you may break the putty or sealant seal.

การรับประกันสินค้า

บริษัทโคห์เลอร์ (ประเทศไทย) จำกัด (มหาชน) รับประกันสินค้าเฉพาะสินค้าที่ซื้อจากร้านค้าผู้แทนจำหน่ายภายในประเทศไทยเท่านั้น การรับประกันสินค้าตามสภาพการใช้งานตามปกติ หากมีตำหนิ ชำรุด ใช้งานไม่ได้ในระยะประกัน บริษัทฯจะดำเนินการซ่อมหรือเห็นสมควรเปลี่ยน เฉพาะสินค้านั้นๆหรือในรุ่นที่เทียบเท่าโดยไม่คิดมูลค่าของตัวสินค้า ทั้งนี้ บริษัทฯจะรับผิดชอบเฉพาะตัวสินค้าเท่านั้น ไม่ครอบคลุมถึงการติดตั้ง รื้อถอน รวมถึงความเสียหายหรือค่าใช้จ่ายใดๆที่เกิดจากตัวสินค้า ความเสียหายจากการเคลื่อนย้าย ขนส่ง รอยขีดข่วนที่เกิดจากการติดตั้ง หรือเกิดจากการกระทำของลูกค้า การผุกร่อนเนื่องจากสารเคมี การใช้งาน และการบำรุงรักษาที่ผิดวิธี การรับประกันจะครอบคลุมเฉพาะสินค้าที่ซื้อและติดตั้งภายในประเทศไทยเท่านั้น

ระยะเวลาการรับประกันสินค้าภายใต้เงื่อนไขการรับประกันสินค้า:

- เซรามิควาล์ว (เฉพาะการรั่วซึมจากปากก๊อก)
  - **ตลอดอายุการใช้งาน*** สำหรับบ้านพักอาศัย
  - และ 5 ปี สำหรับสถานที่สาธารณะ
- ตัวก๊อก อายุการรับประกันสินค้า 5 ปี
- อุปกรณ์ประกอบอ่างล้างหน้า อายุการรับประกันสินค้า 5 ปี
- ก๊อกอัตโนมัติ อายุการรับประกันสินค้า 1 ปี
- สายฉีดชำระ (เฉพาะการรั่วซึมจากหัวฉีดชำระ) อายุการรับประกันสินค้า 5 ปี (เฉพาะรุ่น)
- ฝักบัว อายุการรับประกันสินค้า 5 ปี
- อุปกรณ์ประกอบห้องน้ำ อายุการรับประกันสินค้า 5 ปี

ความเสียหายที่เกิดจากการใช้สินค้าไม่ถูกวิธี การฝ่าฝืนคำแนะนำเรื่องการใช้งาน ความประมาท อุบัติเหตุ หรือความเสียหายที่เกิดจากสาธารณะภัย หรือภัยธรรมชาติ เช่น ไฟไหม้ น้ำท่วม แผ่นดินไหว ความเสียหายดังกล่าวนี้อยู่นอกเหนือการรับประกันตามเงื่อนไขทั้งสิ้น ลูกค้าจะต้องเป็นผู้รับผิดชอบค่าอะไหล่ และค่าบริการในการซ่อมแซมเอง

บริษัทฯจะไม่รับผิดชอบความเสียหายอันเกิดจากการติดตั้งผิดวิธี การรื้อถอน รวมถึงความเสียหายหรือค่าใช้จ่ายใดๆที่เกิดขึ้นจากตัวสินค้า จากความเสียหายจากการเคลื่อนย้าย รอยขีดข่วนจากการกระทำของลูกค้า การบำรุงรักษาที่ผิดวิธี ปัญหาจากการใช้สารเคมี ความร้อนและสารละลายต่างๆ

เพื่อให้สินค้ามีประสิทธิภาพและคุณภาพในการใช้งานได้ดีอย่างสม่ำเสมอ และมีอายุการใช้งานที่ยาวนาน โดยไม่ก่อให้เกิดความ เสียหาย ลูกค้าควรเลือกใช้อะไหล่ วัสดุ และ/หรือการบริการจากบริษัทหรือตัวแทนจำหน่ายเท่านั้น

***การรับประกันก๊อกตลอดอายุการใช้งาน**

บริษัทโคห์เลอร์รับประกันก๊อกน้ำของบริษัทที่ผลิตตั้งแต่ วันที่ 1 มกราคม 2540 เป็นต้นไป โดยจะรับประกันการรั่วซึมและน้ำหยดจากปากก๊อก โดยจะรับประกันตลอดระยะเวลาที่ผู้ซื้อครอบครองที่พักอาศัยนั้น โดยการรับประกันจะสิ้นสุดเมื่อเปลี่ยนผู้ถือครองที่พักอาศัยนั้นหรือผู้ซื้อสิ้นอายุ ถ้าก๊อกน้ำมีการรั่วซึมหรือน้ำหยดจากการใช้งานปกติ บริษัทโคห์เลอร์จะส่งเซรามิควาล์วตัวใหม่เพื่อทดแทนตัวที่ชำรุดโดยไม่มีค่าใช้จ่ายใดๆ

บริษัทรับประกันก๊อกน้ำและอุปกรณ์ประกอบอื่นๆครอบคลุมเฉพาะตัวสินค้าที่พบปัญหาข้อบกพร่องจากการผลิตเท่านั้น บริษัทฯจะดำเนินการซ่อมแซมหรือเปลี่ยนสินค้านั้นๆ หรือเทียบเท่าให้ตามที่เห็นสมควร โดยไม่คิดมูลค่าอะไหล่หรือตัวสินค้า แต่ทั้งนี้ไม่ครอบคลุมค่าใช้จ่ายในการซ่อมแซม ค่าติดตั้ง หรือ ความเสียหายใดๆ อันเกิดจากการการขนส่ง การติดตั้ง รื้อถอน การดัดแปลงแก้ไขอุปกรณ์ของตัวสินค้า รวมถึงการใช้งาน และการทำความสะอาดที่ผิดวิธีหรือสิ่งอุดตันต่างๆ อันเป็นสาเหตุทำให้สินค้าบกพร่อง บริษัทฯจะพิจารณาการขอรับประกันจากเอกสารอ้างอิง อาทิเช่น ใบเสร็จรับเงิน ใบส่งของ หรือหลักฐานอื่นๆโดยนับจากวันที่ซื้อสินค้าเป็นสำคัญ บริษัทฯขอสงวนสิทธิ์ในการรับประกันสินค้าหากไม่มีเอกสารอ้างอิงดังกล่าว

ข้อควรระวัง สินค้าต้องไม่เคยผ่านการทำความสะอาดด้วยสารทำความสะอาดที่มีส่วนผสมของ แอมโมเนีย กรด แอลกอฮอล์ สารฟอกผ้าขาว สารทำละลาย แว๊กซ์ หรือสารประกอบอื่นๆ ที่ไม่เหมาะแก่การทำความสะอาดผิวโครเมี่ยม

โปรดติดต่อขอรับประกันสินค้าจากร้านค้า ตัวแทนจำหน่ายที่สั่งซื้อโดยตรง หรือติดต่อฝ่ายลูกค้าสัมพันธ์ พร้อมเอกสารการซื้อสินค้าได้ตลอดเวลาทำการได้ที่

ฝ่ายลูกค้าสัมพันธ์

บริษัทโคห์เลอร์ (ประเทศไทย) จำกัด (มหาชน)
ชั้น 16 อาคารจัสมิน ซิตี้ เลขที่ 2 ซอยสุขุมวิท 23 ถ.สุขุมวิท
แขวงคลอยเตยเหนือ เขตวัฒนา กรุงเทพฯ 10110
โทร. 0-2204-6222 โทรสาร. 0-2204-6224
อีเมล: callcenterthailand@kohler.com

ลิขสิทธิ์ ©2557 บริษัทโคห์เลอร์ (ประเทศไทย) จำกัด (มหาชน)

LIMITED WARRANTY

Kohler (Thailand) Public Company Limited warrants to the original products, which are purchased from authorized distributors and dealers within Kingdom of Thailand only, to be free of defects in material and workmanship.

Within the below mentioned periods from the date of purchase, Kohler(Thailand) Public Company Limited will at its election, repair, replace or make appropriate adjustment where company's inspection disclose any such defect occurring in normal usage and maintenance but is not responsible for labor charges, removal charges, installation, or other incidental or consequential costs. In no event shall the liability of Kohler(Thailand) Public Company Limited exceed the purchase price of the product. This warranty applies only to Kohler Faucets installed in Thailand.

- Ceramic Valve(leak/drip)
  - **Lifetime Limited Warranty*** for residential use
  - and Five (5) Years for commercial use
- Finish Five(5) Years
- Fitting Five(5) Years
- Automatic faucet One(1) Year
- Hygiene spray(leak/drip from hygiene spray body) Five(5) Years for selected models only
- Shower Five(5) Years
- Bathroom accessories Five(5) Years

This limited warranty DOES NOT COVER the defect or damage caused by accident, natural disasters such as fire, flood, or earthquake, misuse or abuse of products. Improper care and cleaning will avoid the warranty. Consumers are responsible for the cost of service parts and service fee for such cases.

To ensure continuous product quality and performance, as well as product durability and lifetime, without any damage to the product, consumers should purchase and use only genuine service parts and after-sales services from Kohler (Thailand) Public Company Limited or company's authorized service centers, distributors, or dealers only.

***KOHLER® Faucet Lifetime Limited Warranty**

Kohler (Thailand) warrants its faucets manufactured after January 1, 1997, to be leak and drip free during normal residential use for as long as the original consumer purchaser owns his or her home. If the faucet should leak or drip during normal use, Kohler (Thailand) will, free of charge; replace the new cartridge necessary to put the faucet in good working condition.

Kohler (Thailand) also warrants all other aspects of the faucet or accessories ("Faucet")**to be free of defects in material and workmanship during normal residential use for as long as the original consumer purchaser owns his or her home. If a defect is found in normal residential use, Kohler (Thailand) will, at its election, repair, provide a replacement part or product, or make appropriate adjustment. Damage to a product caused by accident, misuse, or abuse is not covered by this warranty. Improper care and cleaning will also void the warranty.

Proof of purchase (original sales receipt) must be provided to Kohler(Thailand) with all warranty claims. Kohler (Thailand) is not responsible for labor charges, installation, or other incidental or consequential costs. In no event shall the liability of Kohler (Thailand) exceed the purchase price of the Faucet.

Important: Never use cleaners containing abrasive cleansers, ammonia, bleach, acids, waxes, alcohol, solvents or other products not recommended for chrome. This will void the warranty.

To obtain warranty service, please contact your dealers or contact the KOHLER (Thailand) Call Center, together with proof of purchase at;

Call Center

KOHLER (Thailand) Public Company Limited
16th Floor, Jasmine City Building
2 Soi Sukhumvit 23, Sukhumvit Road,
Wattana, Bangkok 10110
Tel: 02204-6222 Fax: 0-2204-6224
Email: callcenterthailand@kohler.com

COPYRIGHT ©2014 BY KOHLER (THAILAND) PUBLIC COMPANY LIMITED

KOHLER®

SERVICE PARTS

อุปกรณ์ประกอบและอะไหล่

ก๊อกผสมอ่างล้างหน้าแบบก้านโยก รุ่น แอร์ฟอยล์

AIRFOIL

Single Lever Lavatory Faucet

37263X-4 ก๊อกผสมอ่างล้างหน้าแบบก้านโยก
37264X-4 ก๊อกผสมอ่างล้างหน้าทรงสูงแบบก้านโยก
37265X-4 ก๊อกผสมอ่างล้างหน้าติดผนัง

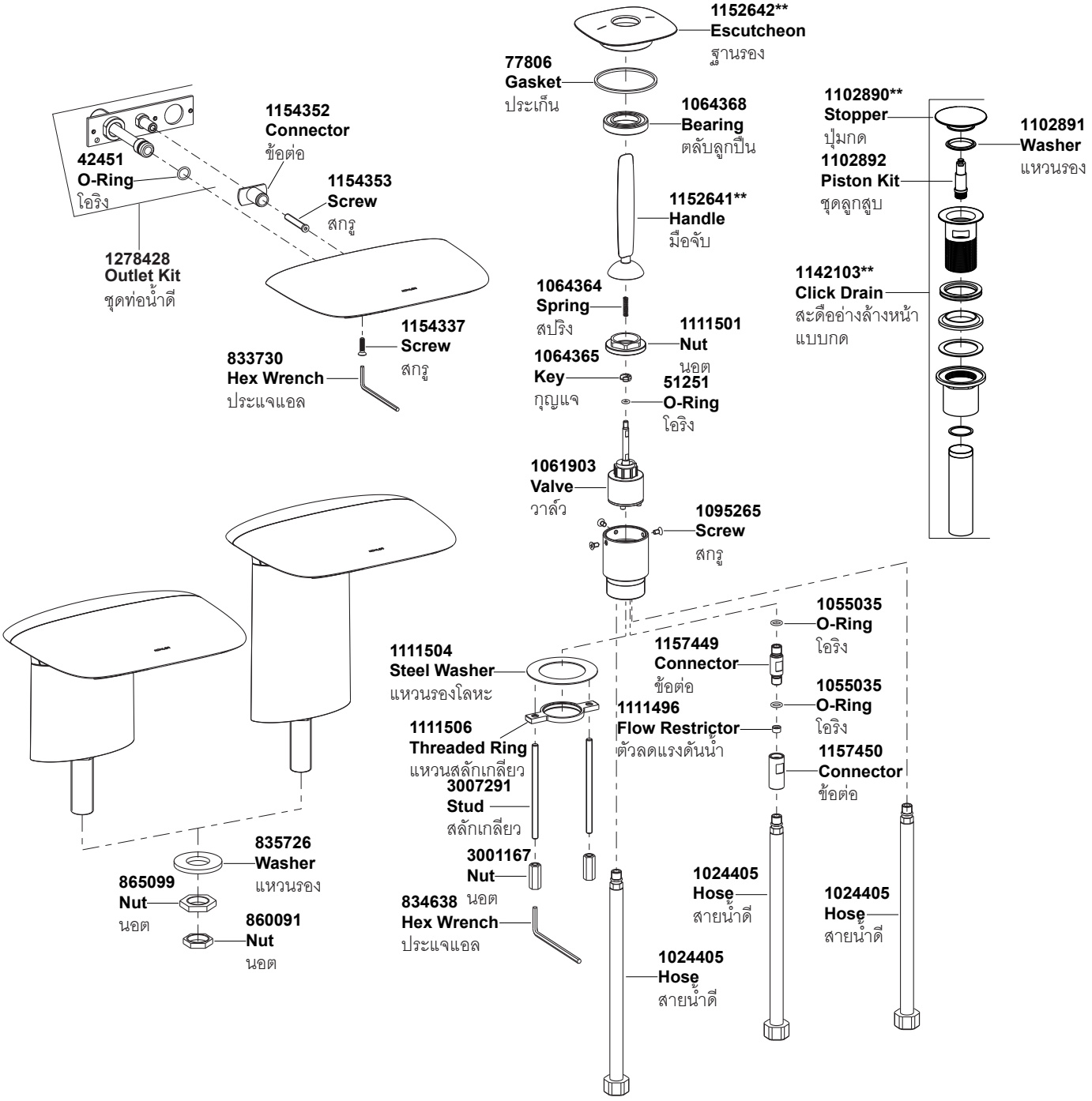

**ระบุรหัสวัสดุเคลือบผิว/สีในการสั่งซื้อผลิตภัณฑ์
**Color code must be specified when ordering

Call Center: +(66) 2204 6222
e-mail: callcenterthailand@kohler.com