NOTE 诺特

SERVICE PARTS PAGE
维修零件图
PNEUMATIC IN-WALL TANK FACEPLATE
气动隐藏水箱面板
K-75891T

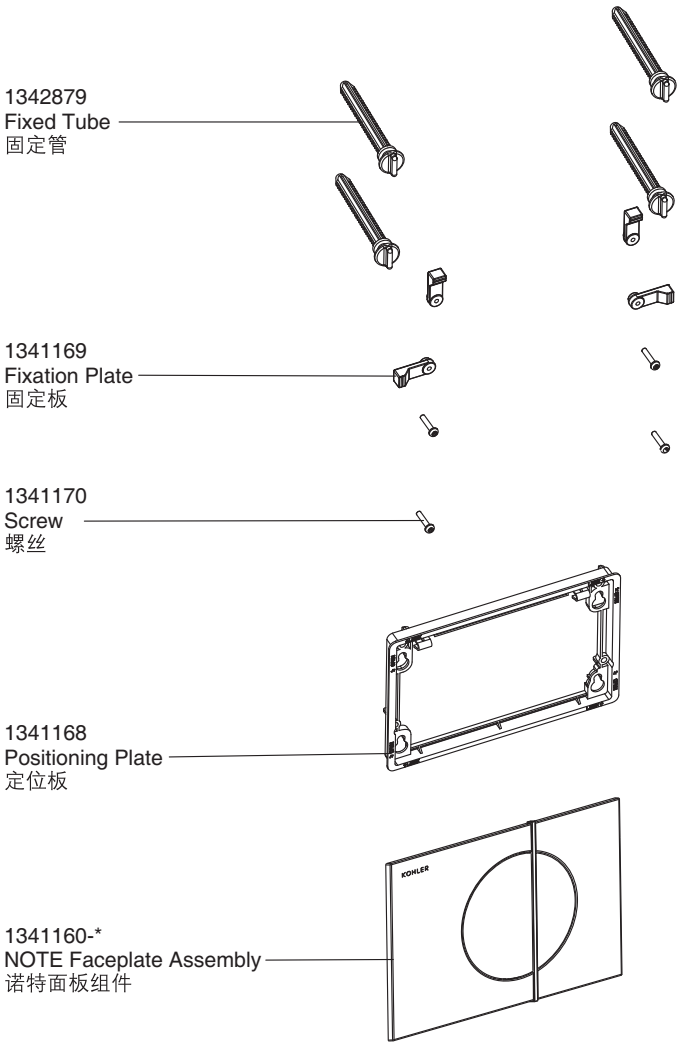

Color code (-*) or finish (-**) must be specified when ordering.
订购时请说明颜色代码(-*)或表面处理(-**)