Homeowners Guide

用户手册

C3-150 Smart Seat

C3-150 清舒宝智能座便盖

K-8297MY-0

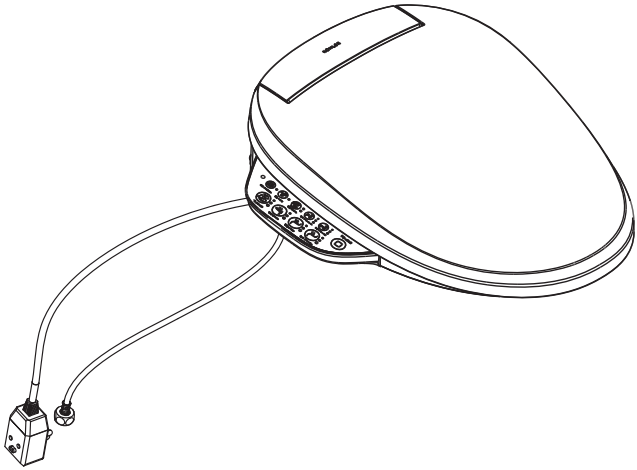

科勒（中国）投资有限公司

中国上海市静安区江场三路158号　邮编：200436

制造商：上海科勒电子科技有限公司

中国上海市宝山区丰翔路1955号　邮编：200444

中文简体页码 2-20

中文繁體頁碼 21-39

English page 40-58

한글 페이지 59-77

1305682-MY01-A

KOHLER®

目录

安全注意事项..... 3
规格..... 5
谢谢您选择科勒公司..... 6
控制面板..... 6
使用方法..... 7
初次使用前准备..... 9
功能测试.....10
维护和清洗..... 11
清洗喷嘴..... 12
移除座便盖..... 13
清洗过滤网..... 14
更换除臭块.....15
长期放置不用时的维护..... 15
疑难解答..... 16
产品中有害物质含量的说明..... 19

安全注意事项

保存这些说明

警告：触电、火灾或人身伤害的危险。本产品必须安全接地。只能连接到专用的220V~，50Hz, 10A带接地故障断路器或接地漏电保护器的电路中。

警告：触电或产品损伤的危险。不要把产品浸入水中。

重要！产品损伤的危险。不要安装在水可能溅到的地方。

重要！产品损伤的危险. 不要把产品安装在过分潮湿的地方，在这种地方，水汽可能凝聚在产品表面。请始终保持使用环境有足够的通风，以防止电子组件的损坏。

重要！产品损坏或财产损失的危险。硬推、硬拉水管接头可能造成水渗漏。

重要！产品损坏的危险。不要在喷嘴上施加过大的力，否则产品可能损坏。

重要！产品损坏的危险。在一些水可能在水管中结冰的地方，要做好水管保温的安排。任何留在产品里的水在冬天储存时都可能结冰。在重新安装或使用前请保证产品暖至室温。

重要！产品损坏的危险。在安装工作完成之前不要接通电源，这可能导致产品故障。

注意：温暖的气候时，热保护器在存储或运输过程中可能失灵，导致产品不工作。在重新安装或使用前请保证产品冷至室温。

当使用电器产品时，尤其当儿童在场时，应该遵守基本的安全防范，包括如下：

危险–降低触电的危险：

- □ 不要把此产品放置在可能掉落或可能被拉入浴缸及水槽的地方。
- □ 不要放置或掉到水及其他液体中。
- □ 不要触及掉进水中的产品，请立刻拔掉电源插头。

警告–避免低温灼伤、触电、火灾或人身损伤

- □ 当儿童、老年人、残疾人，以及身体、感知、智力能力缺陷或经验和尝试缺乏的人使用或靠近此产品时，近距离的监护是必需的。儿童不应该被允许使用或接触此产品，不要让儿童独自待在安装有此产品的房间，儿童不应玩耍器具。

安全注意事项（续）

- ☐ 对于无法自己进行温度调节操作的儿童和老人，需要帮助将座便盖的圈温、冲水温度及风温调节到合适的档位。
- ☐ 仅按照手册中所描述的方式使用本产品，不要使用科勒不推荐的附件。
- ☐ 使用时请勿倚靠在盖板上，以免损坏产品。
- ☐ 如果有以下情况请不要使用本产品：电源线、插头及产品有损坏；产品不能正常工作；产品掉入水中。
- ☐ 根据安装说明正确地安装本产品。
- ☐ 只有专业人士可以修理此产品。不要试图自己维修此产品，否则保修无效。
- ☐ 在安装本产品的同一房间中，需要在触手可及的位置安装一个止水阀，用于紧急情况下，无需借助工具即可切断本产品的进水水路；否则本产品的意外故障可能会导致用户损失。
- ☐ 使电源线远离加热表面。
- ☐ 不要把任何物品掉入或插入管路和开孔处。
- ☐ 不要在户外或者微粒喷雾设备正在被使用的地方使用本产品。也不要在给氧的地方使用本产品。
- ☐ 在通电之前必须按照说明书中的要求接地。
- ☐ 防止将水淋到电源插头上。
- ☐ 请避免长时间让裸露的皮肤接触加热座圈，以免低温灼伤。
- ☐ 如果电源线损坏，为了避免危险，必须由制造商、其维修部或类似部门的专业人员更换。
- ☐ 需要有资质的维修人员维修紫外线杀菌装置。
- ☐ 必须使用随器具附带的新软管组件,旧软管组件不能重复使用。
- ☐ 用户切断电源后，如须再次接通电源，请务必听到“滴，滴...”提示音结束后，再接通电源。

规格

供水水压			0.07MPa（动压）-0.74MPa
规格			220V~, 50Hz
额定功率*			1100W
外形尺寸			522mm x 448mm x 130mm
产品重量			约4.5Kg
使用环境			1-40℃
清洗	出水量	臀部冲洗	约0.30-0.65L/min
		女性冲洗	约0.30-0.65L/min
	额定加热功率		1100W
	清洗水温调节		关、1—5档（室温、约31—39℃）
	冲洗时间(单次最长)		300s
	喷管数量		1个
	喷管位置调节		5档
	脉冲按摩		开/关
	移动冲洗		开/关
	安全装置	水温过热保护	温度保险丝、过热断路器
		逆流防止	单向阀
舒适	座圈保温	温度调节	关、1—5档（室温、约31—39℃）
		安全装置	温度保险丝、过热断路器
	上盖		缓降
	座圈		缓降
	暖风	温度调节	关、1-5档(室温、约32-48℃)
		安全装置	温度保险丝、过热断路器
	除臭功能		有
卫生	喷嘴自清洗		有
	快速拆除本体		推动释放键
	抗菌材料*		座圈、盖板
其它功能	控制面板		位于座圈侧面
	落座感应		位于座圈内部
	夜灯		2个蓝色LED灯

* 功率值在以下条件测试：动压0.2MPa，进水温度15℃。

* 抗菌：含银离子的座圈、盖板长期抗细菌，抑制产品表面的细菌生长，并不代表防霉等附带效果。抗菌率大于99%（依据GB21551.1—2008、GB21551.2—2010抗细菌性能试验方法进行试验）。

谢谢您选择科勒公司

谢谢您选择科勒。科勒技术提供了可靠性能和优雅生活的结合，满足了您未来几年的需求。科勒产品的美观和可靠性将满足您最挑剔的眼光。我们为我们科勒的产品感到非常地自豪，相信您也会。

请花几分钟阅读一下这本用户手册，特别注意维护和清洗说明。

这本说明书中所有的信息基于最新公开的产品信息。在科勒，我们一贯坚持改善我们产品的质量。我们保留在任何时候不通知的情况下改变产品特性，包装或实用性的权利。

控制面板

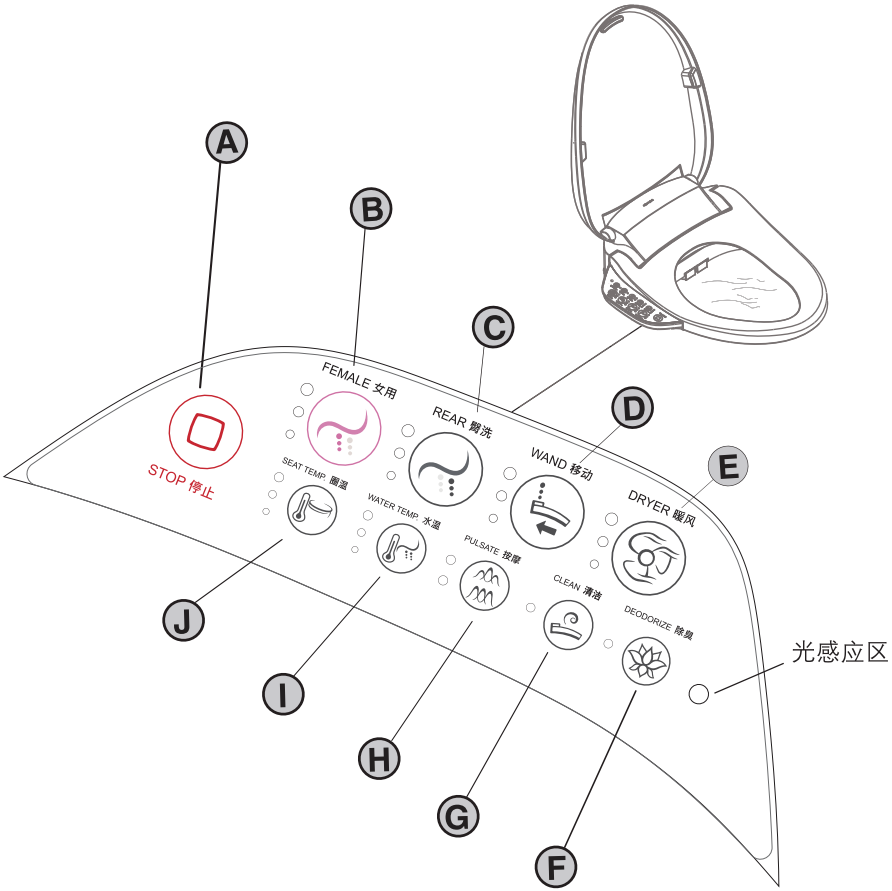

使用方法

□ A - 停止

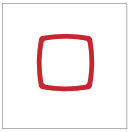

在冲洗或暖风开启时，按此键可停止冲洗或暖风功能。用户落座后，除臭功能自动开启。仅有除臭功能开启时，按停止键则关闭除臭功能。

长按停止按键，可关闭或打开夜灯，关闭时（长音），夜灯不亮；打开时（短音），夜灯受光线控制（外部光线暗则亮，反之则灭）。用户落座后，夜灯自动关闭。

□ B - 女用

落座时，按女性键，启动女性冲洗（女性专用），并显示现在的冲洗强度。如此时正在使用暖风功能，将被立即停止。

在开启女性功能的状态下，继续按女性键可改变冲洗强度，强度按小档、小中档、中档、中大档、大档、中大档循环变化。连续冲洗5分钟，自动停止。

□ C - 臀洗

落座时，按臀洗键，启动臀部冲洗，并显示现在的冲洗强度。如果此时正在使用暖风功能，将被立即停止。

在开启臀洗功能的状态下，继续按臀洗键可改变冲洗强度，强度按小档、小中档、中档、中大档、大档、中大档循环变化。连续冲洗约5分钟后，自动停止。

□ D - 移动

在冲洗状态下，按移动键后，启动喷管移动功能；继续按移动键可改变喷管位置，位置按短距离、中短距离、中距离、中长距离、长距离、中长距离循环变化。

□ E - 暖风

落座时，按暖风键启动暖风功能，如果此时正在使用冲洗功能，冲洗功能将被立即停止。

指示灯会显示当前的暖风温度，继续按暖风键，暖风温度按低档、中低档、中档、中高档、高档、中高档循环变化。连续工作约4分钟，该功能自动停止。

□ F - 除臭

按除臭按键，可开启、关闭除臭功能。

长按除臭按键，可开启、关闭自动除臭功能。

□ G - 清洁

离座状态下，按清洁按键，可对喷头进行自动清洗。
离座状态下，长按清洁按键，启动手动清洗功能，喷管伸出(约5分钟后自动收回)，可对喷头进行手动清洗。再次长按清洁按键，停止该功能，喷管收回。

□ H - 按摩

在冲洗状态下，按按摩按键后，启动脉冲按摩冲洗.
每次按按摩按键，按移动冲洗、脉冲按摩、脉冲按摩+移动冲洗、关闭脉冲按摩+移动冲洗（返回女性冲洗或臀部冲洗）循环，并点亮相应的小灯。如果关闭脉冲按摩/移动冲洗（返回女性冲洗或臀部冲洗），指示灯不亮。
本机附带宽幅清洁功能，如想使用宽幅清洁，请在启动臀部+移动冲洗后长按按摩键约2秒。

□ I - 水温

按水温键可设置冲洗水的温度，每次按键，按关、低档、中低档、中档、中高档、高档、中高档循环，设置冲洗水温，并切换点亮水温参数指示灯。如果是处于关闭状态，指示灯不亮。

□ J - 圈温

按座圈温度键可设置座圈温度，每次按键，按关、低档、中低档、中档、中高档、高档、中高档循环，设置座圈温度，并切换点亮圈温参数指示灯。如果是处于关闭状态，指示灯不亮。
长按圈温按键，可设置节能功能，每次按键，按关闭节能（长音，夜灯稍长时间闪烁1次）、一般节能（短音，夜灯稍短时间闪烁1次）、深度节能（短音，夜灯稍短时间闪烁2次）循环。

□ K - 档位说明

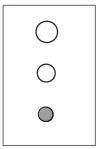

低档
小灯亮

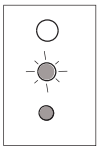

中低档
小灯亮，中灯闪烁

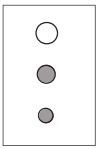

中档
小灯和中灯同时亮

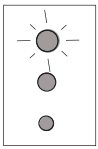

中高档
小灯和中灯亮，大灯闪烁

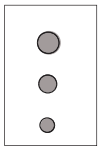

高档
小灯、中灯和大灯同时亮

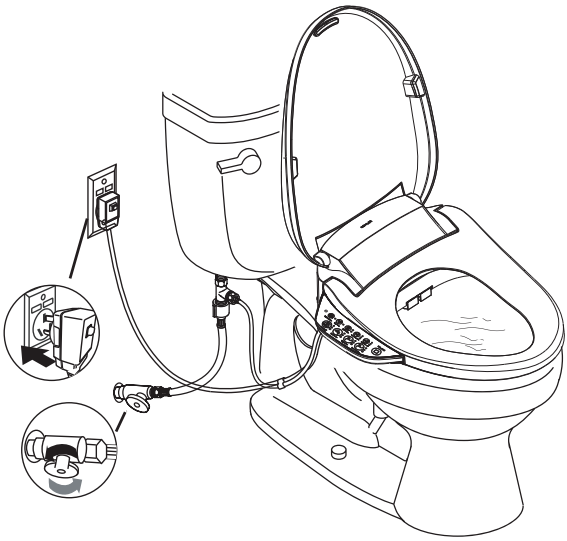

初次使用前准备

□ 按安装说明书接上进水软管，打开止水阀，插上电源。

□ 把电源线插上电源插座，座便盖发出短蜂鸣1次，喷管伸缩1次，侧键盘上背光灯 / 夜灯闪烁，直至初始化结束。

□ 初始化过程中，可听到电机转动声和流水声，均属正常。

□ 初次使用时为出厂设置状态：

女用：

- 水流强度：中档
- 冲洗位置：中档

臀洗：

- 水流强度：中档
- 冲洗位置：中档

水温：中档
圈温：中档
风温：中档
夜灯功能：开启
节能模式：关闭

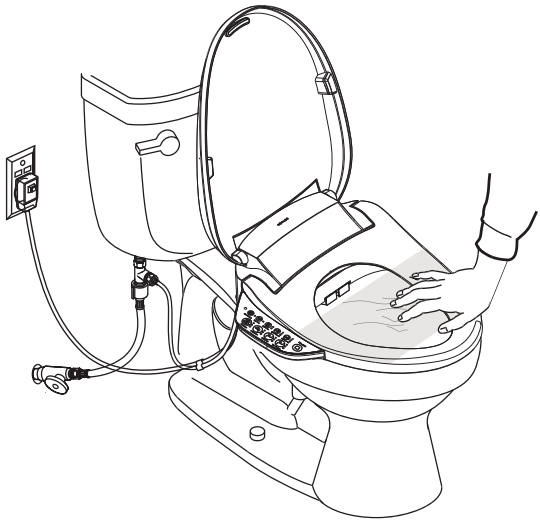

功能测试

- □ 用塑料布包裹着座圈上，防止测试时水从座便器中喷出。
- □ 座圈设计为落座感应模式。为了激活座圈达到测试的目的，首先面对座便器，然后把手或者一块湿布放在座圈右边离前端大约三分之一处（感应区域）。
- □ 继续参照“控制面板”和“使用方法”部分来测试座便盖的不同功能。

维护和清洗

为了达到最好的效果，在维护您的科勒产品时记住下列几条：

重要！不要用水直接冲洗座便盖。

- **测试 -** 首先用清洗液在座便盖不显眼的地方测试，如果确认清洗液不会对座便盖外表造成损坏然后再应用于整个表面。

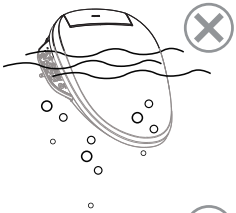

- **不要让清洁剂浸泡 -** 不要让清洁剂浸泡产品。

- **避免表面粗糙的材料 -** 使用柔软、潮湿的海绵或棉质布，不要用表面粗糙的材料来清洗表面，诸如刷子、冲刷垫等。

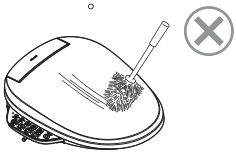

- **擦洗 -** 加上清洁剂后，立即用湿布擦洗表面，擦除喷到表面的清洁剂和脏物。

清洗座圈

- 在气雾罐中避免有研磨的清洁剂和消毒剂。

> **维护提示**：用洗涤剂和水的混合液体或任何列为可用于座圈清洁的产品清洗座圈，用柔软湿润的海绵或者布。用软毛巾擦干，在空气中让座圈自然干燥。

- 不允许带腐蚀的化学品或化妆品（诸如指甲油或须后水）和座圈接触，避免破坏表面。

注意：不遵守这些清洗说明可能使科勒的保修义务无效。

注意：清洗程序的成功取决于诸如水的硬度和温度，使用成分的精确数量，清洗规则的改变和被清洗产品的状态等因素。因为这些因素会有变化，科勒不能保证所提到的规则的有效性。

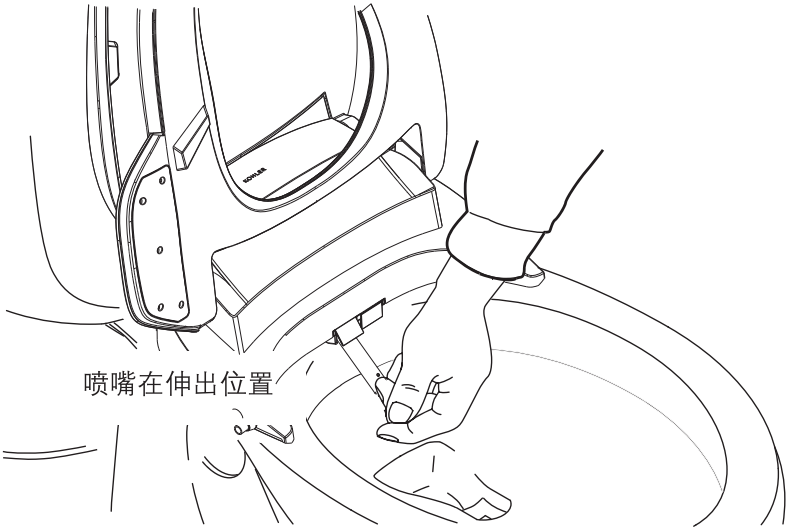

清洗喷嘴

注意：当座便盖不被使用或启动的时候，喷嘴才能伸出以便清洗。

□ 翻开上盖和座圈。

□ 长按清洁键，待喷管完全伸出后，用软鬃毛刷清洗喷嘴。

□ 喷嘴清洗完毕后，长按清洁键，喷管缩回，或等待喷管自动缩回。

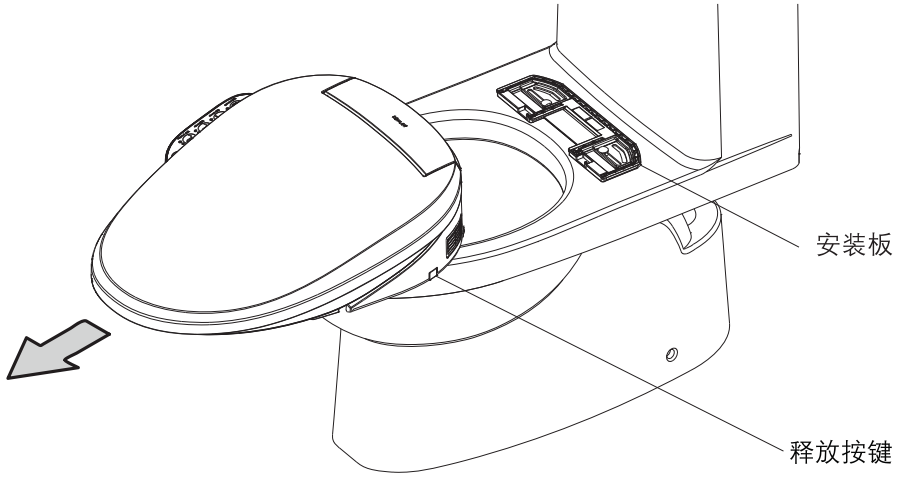

移除座便盖

- □ 关闭供水阀。
- □ 开启座便器冲洗功能减轻供水管压力。
- □ 拔掉座便盖电源插头。
- □ 断开供水管和三通的连接。
- □ 按释放按键（见图示）。
- □ 向前移动座便盖，使座便盖和安装板分离。

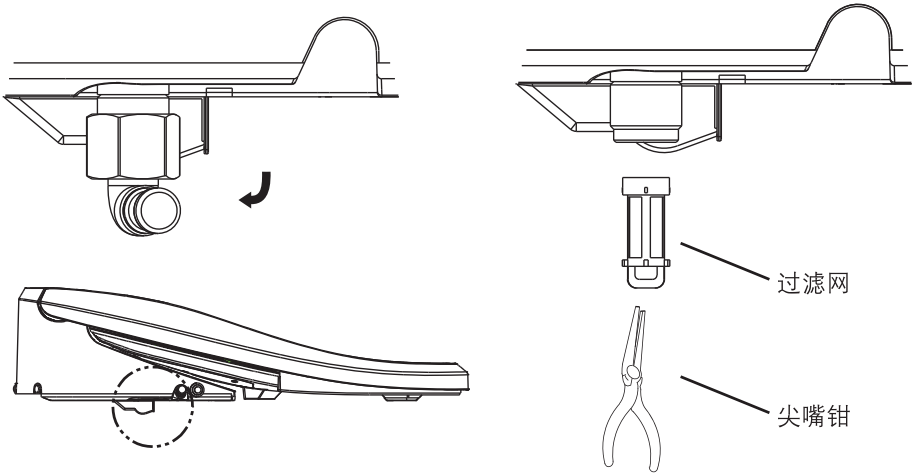

清洗过滤网

重要！产品损坏的危险。小心不要造成接头损坏。

当发现冲洗水量变小或出现不出水现象，请及时清洗或更换滤网。

- □ 关闭供水阀。
- □ 按释放按键，向前移动座便盖，使座便盖与安装板分离。
- □ 将供水管旋转出底座。
- □ 卸下座便盖供水管。
- □ 用尖嘴钳小心的将过滤网从产品的进水口移出（见图示）。
- □ 用软鬃毛刷清洗过滤网。
- □ 重新装好过滤网。
- □ 小心对正螺纹，重新装好座便盖的供水管。
- □ 为防泄漏， 请检查所有的连接，并做必要调整。
- □ 开启供水阀门。

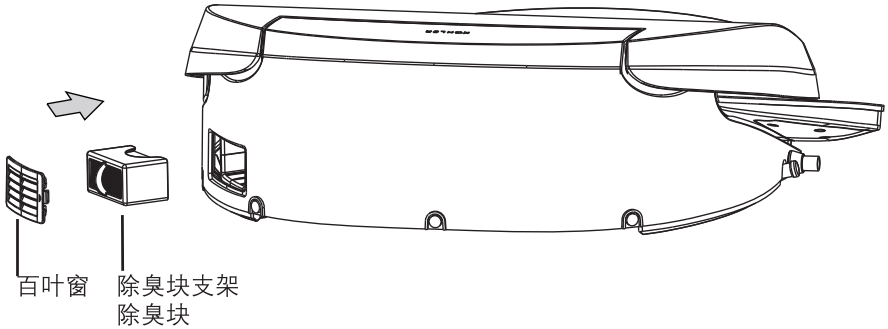

更换除臭块

重要！产品损坏的危险。拆卸百叶窗时不能用力太大，否则可能损坏百叶窗。

当发现除臭效果不明显，感觉有异味时，请及时更换除臭块。

- □ 从产品侧面取出除臭百叶窗及除臭块支架。
- □ 用手指夹住除臭块，把除臭块从除臭块支架中取出。
- □ 重新将新的除臭块装入除臭块支架,再将除臭块支架放入产品。
- □ 重新装上百叶窗。

注意！取出除臭块后，请勿将手和其它物体伸入除臭块容纳腔内，以防损坏风机和其它部件。

长期放置不用时的维护

- □ 当准备长期不使用智能座便盖时，请拔掉电源，关闭角阀，拆除进水软管，将进水软管内的水排空。
- □ 长期不用再次使用时，请务必多进行几次冲洗，确保内部管路清洗干净。

疑难解答

这份疑难解答只提供普通帮助。科勒授权的服务代表能解决相关的电气问题。保修服务方面的问题，请联系你的经销商或批发商。

一般功能

现象	可能原因	建议措施
1. 机器不工作	A. 停电 B. 未接上电源线。 C. 电源线漏电插头保护开关未复位。 D. 人体未接触座圈感应区域。 E. 热保护器开启自动保护。 F. 以上措施都不见效。	A. 等到电力恢复。 B. 将插头插在插座上。 C. 按下插头上的复位按钮。 D. 接触座圈感应区域。 E. 将产品在室温环境下静置一段时间。 F. 联系科勒服务代表。
2. 座圈松动。	A. 螺丝和螺母未拧紧。	A. 依据安装指导拧紧螺丝和螺母。
3. 喷管不能出水。	A. 座圈未能感应到使用者。 B. 供水阀关闭。 C. 过滤网阻塞。 D. 以上措施都不见效。	A. 调整坐姿。皮肤与座圈之间不能有物体隔离，如裤子等。 B. 关闭电源，排除供水故障,重新通电 C. 查看“清洗过滤网”部分 D. 联系科勒服务代表。
4. 夜灯不亮。	A. 环境光线较亮。 B. 夜灯功能被关闭。	A. 待光线较暗时再确认夜灯被点亮。 B. 参照本手册中的[A–停止]使用方法开启夜灯功能。
5. 落座时感觉座圈偏冷	A. 圈温关闭。 B. 设置了节能模式。	A. 参照本手册中的[J–圈温]使用方法设置圈温。 B. 参照本手册中的[J–圈温]使用方法退出节能模式。

清洁功能

现象	可能原因	建议措施
6. 无水流。	A. 供水阀已关。 B. 落座感应器没有探测到使用者。	A. 打开供水阀。 B. 在“功能测试”部分查看激活座圈信息。

疑难解答（续）

7. 冲洗水压小。	A. 过滤网阻塞。 B. 供水水压不足。	A. 查看“清洗过滤网”部分 。 B. 提高水压到产品要求的水 压范围。
8. 完成清洗前水就停止从喷嘴中喷出。	A. 连续冲洗5分钟，冲洗功能自动停止。 B. 落座感应器没有探测到使用者。	A. 如需要，请再次按下冲洗 按键。 B. 在“功能测试”部分查看 激活座圈信息。
9. 冲洗时有水从喷嘴旁边的孔中流出。	A. 产品内部防止水压过高的保护。	A. 正常现象。
10.落座时，有水从喷 嘴处流出。	A. 长时间无人使用时，将在使用前自动排放喷管内部的残留水。	A. 正常现象。

座圈缓降

现象	可能原因	建议措施
11. 座圈和盖板的关闭速度在夏季和冬季有 所不同。	A. 因室内温度变化。	A. 正常现象。

落座感应器

现象	可能原因	建议措施
12. 不使用时按下清洗按键，清洗功能启用。	A. 落座感应器被物体覆盖或座位是湿的。	A. 擦拭落座感应器区域的水或异物。
13. 即使坐着，清洗功能也不起作用。	A. 当前的坐姿，落座感应器不能检测到使用者。	A. 变换坐的姿势。

暖风功能

现象	可能原因	建议措施
14.使用过程中暖风风机停止工作。	A. 连续使用烘干功能4分中，风机自动停止。	A. 再次按暖风按键。

除臭功能

现象	可能原因	建议措施
15.除臭风机不工作。	A. 落座感应器没有探测到使用者。 B. 误按下停止键。	A. 在“功能测试”部分查看激活座圈信息。 B. 在“使用方法”部分查看激活座圈信息。
16. 气味未消除。	A. 除臭块因使用过久而失效。 B. 某些人对气味特别敏感。	A. 更换除臭块。 B. 无

其他

现象	可能原因	建议措施
17.产品松动。	A. 固定产品的安装板的螺丝松动。	A. 拧紧安装板螺丝。

产品中有害物质含量的说明

回收提示

本产品超过使用期限或经过维修无法正常使用后，不应随意丢弃，请交由有废弃电器电子产品处理资质的企业处理，正确的处理方法请查阅国家或当地有关废旧电器电子产品处理的规定。

有害物质统计表

部件名称	有害物质名称					
	铅(Pb)	汞（Hg）	镉（Cd）	六价铬(Cr(VI))	多溴联苯(PBB)	多溴二苯醚(PBDE)
塑料组件	○	○	○	○	○	○
控制类组件	×	○	○	○	○	○
PCBA组件	×	○	○	○	○	○
电机类组件	×	○	○	○	○	○
导线类组件	○	○	○	○	○	○
进水组件	○	○	○	○	○	○
喷管组件	○	○	○	○	○	○
加热组件	○	○	○	○	○	○
*遥控器组件	×	○	○	○	○	○
*电池	○	○	○	○	○	○

○：表示该有害物质在该部件所有均质材料中的含量均在GB/T 26572现行有效版本规定的限量要求以下。

×：表示有害物质至少在该部件的某一均质材料中的含量超出GB/T 26572现行有效版本规定的限量要求。

*：表示部分机型含有该部件。

注：本表格提供的信息是基于供应商提供的数据及科勒公司的检测结果。本产品应用环保设计理念，在当前技术水平下，所有有害物质或元素的使用已经控制到了最低程度，科勒公司会继续努力通过改善现有技术来减少这些物质的使用。

本产品的“环保使用期限”为10年，科勒公司根据产品设计特性指定该期限。只有在本产品使用说明书所述的正常情况下使用本产品时，“环保使用期限”才有效。

目錄

安全注意事項..... 21
規格..... 23
謝謝您選擇科勒公司..... 24
控制面板..... 24
使用方法..... 25
初次使用前準備..... 27
功能測試..... 28
維護和清洗..... 29
清洗噴嘴.....30
移除座便蓋..... 31
清洗過濾網..... 32
更換除臭塊.....33
長期放置不用時的維護.....33
疑難解答..... 34
產品中有害物質含量的說明.....37

安全注意事項

保存這些說明

⚠ 警告：触电、火灾或人身伤害的危险。本产品必须安全接地。只能連接到專用的220V~，50 Hz，10A帶接地故障斷路器或接地漏電保護器的電路中。

⚠ 警告：觸電或產品損傷的危險。不要把產品浸入水中。

重要！產品損傷的危險。不要安裝在水可能濺到的地方。

重要！產品損傷的危險。不要把產品安裝在過分潮濕的地方，在這種地方，水汽可能凝聚在產品表面。請始終保持使用環境有足夠的通風。以防止電子元件的損壞。

重要！產品損壞或財產損失的危險。硬推、硬拉水管接頭可能造成水滲漏。

重要！產品損壞的危險。不要在噴嘴上施加過大的力。否則產品可能損壞。

重要！產品損壞的危險。在一些水可能在水管中結冰的地方。要做好水管保溫的安排。任何留在產品裡的水在冬天儲存時都可能結冰。在重新安裝或使用前請保證產品暖至室溫。

重要！產品損壞的危險。在安裝工作完成之前不要接通電源。這可能導致產品故障。

注意：溫暖的氣候時。熱保護器在存儲或運輸過程中可能失靈。導致產品不工作。在重新安裝或使用前請保證產品冷至室溫產品冷至室溫。

當使用電器產品時，尤其當兒童在場時，應該遵守基本的安全防範，包括如下：

危險-降低觸電的危險：

☐ 不要把此產品放置在可能掉落或可能被拉入浴缸及水槽的地方。

☐ 不要把產品放置在容易受水或其它液體侵蝕的地方。

☐ 不要觸及掉進水的產品，請立即刻關閉家裡入戶電源開關。

警告-避免低溫灼傷、觸電、火災或人身損傷。

☐ 當兒童、老年人、殘疾人，以及身體、感知、智力能力缺陷或經驗和嘗試缺乏的人使用或靠近此產品時，近距離的監護是必需的。兒童不應該被允許使用或接觸此產品，不要讓兒童獨自待在安裝有此產品的房間，兒童不應玩耍器具。

☐ 對於無法自己進行溫度調節操作的兒童和老人。需要幫助將座便蓋的圈溫、沖水溫度及風溫調節到合適的檔位。

安全註意事項（續）

- ☐ 僅按照手冊中所描述的方式使用本產品，不要使用科勒不推薦的附件只有專業。
- ☐ 使用時請勿倚靠在蓋板上，以免損壞產品。
- ☐ 如果有一下情況請不要使用本產品：電源線、插頭及產品有損壞；產品不能正常工作；產品掉入水中。
- ☐ 根據安裝說明正確地安裝本產品。
- ☐ 只有專業人士可以修理此產品。不要試圖自己維修此產品。否則保修無效。
- ☐ 在安裝本產品的同一房間中，需要在觸手可及的位置安裝一個止水閥，用於緊急情況下，無需借助工具即可切斷本產品的進水水路；否則本產品的意外故障可能會導致使用者損失。
- ☐ 使電源線遠離加熱表面。
- ☐ 不要把任何物品掉入或插入管路和開孔處。
- ☐ 不要在戶外或者微粒噴霧設備正在被使用的地方使用本產品。也不要在給氧的地方使用本產品。
- ☐ 在通電之前必須按照說明書中的要求接地。
- ☐ 防止將水淋到電源插頭上。
- ☐ 請避免長時間讓裸露的皮膚接觸加熱座圈。以免低溫灼傷。
- ☐ 需要有資質的維修人員維修紫外線殺菌裝置。
- ☐ 如果電源線損壞。為了避免危險。必須由製造商、其維修部或類似部門的專業人員更換。
- ☐ 必須使用隨器具附帶的新軟管元件, 舊軟管元件不能重複使用。
- ☐ 使用者切斷電源後，如須再次電源開啟，請務必聽到「滴，滴. . . 」提示音結束後，再電源開啟。

規格

供水水壓			0.07MPa (動壓)- 0.74MPa
規格			220V~, 50Hz
額定功率*			1100W
外形尺寸			522mm x 448mm x 130mm
產品重量			約4.5Kg
使用環境			1-40℃
清洗	出水量	臀部沖洗	約0.30-0.65L/min
		女性沖洗	約0.30-0. 5L/min
	額定加熱功率		1100W
	清洗水溫調節		關、1-5檔（室溫、約 31-39℃）
	沖洗時間(單次最長)		300s
	噴管數量		1個
	噴管位置調節		5檔
	脈沖按摩		開/關
	移動沖洗		開/關
	安全裝置	水溫過熱保護	溫度保險絲、過熱斷路器
		逆流防止	單向閥
舒適	座圈保溫	溫度調節	關、1-5檔（室溫、約 31-39℃）
		安全裝置	溫度保險絲、過熱斷路器
	上蓋		缓降
	座圈		缓降
	暖風	溫度調節	關、1-5檔（室溫、約 32-48℃）
		安全裝置	温度保险丝、过热断路器
	除臭功能		有
衛生	噴嘴自清洗		有
	快速拆除本體		推 釋放鍵
	抗菌材料*		座圈、蓋板
其它功能	控制面板		位於座圈側面
	落座感應		位於座圈內部
	夜燈		2 藍色LED燈

* 功率值在以下條件測試：動壓0.2MPa,進水溫度15℃。

* 抗菌：含銀離子的座圈、蓋板長期抗細菌，抑制產品表面的細菌生長，並不代表防徵等附帶效果。抗菌率大於99%（依據GB21551.1-2008、GB21551.2-2010抗細菌性能試驗方法進行試驗）。

謝謝您選擇科勒公司

謝謝您選擇科勒。科勒技術提供了可靠性能和優雅生活的結合，滿足了您未來幾年的需求。科勒產品的美觀和可靠性將滿足您最挑剔的眼光。我們為我們科勒的產品感到非常地自豪，相信您也會。

請花幾分鐘閱讀壹下這本用戶手冊，特別註意維護和清洗說明。

這本說明書中所有的信息基於最新公開的產品信息。在科勒，我們壹貫堅持改善我們產品的質量。我們保留在任何時候不通知的情況下改變產品特性，包裝或實用性的權利。

控制面板

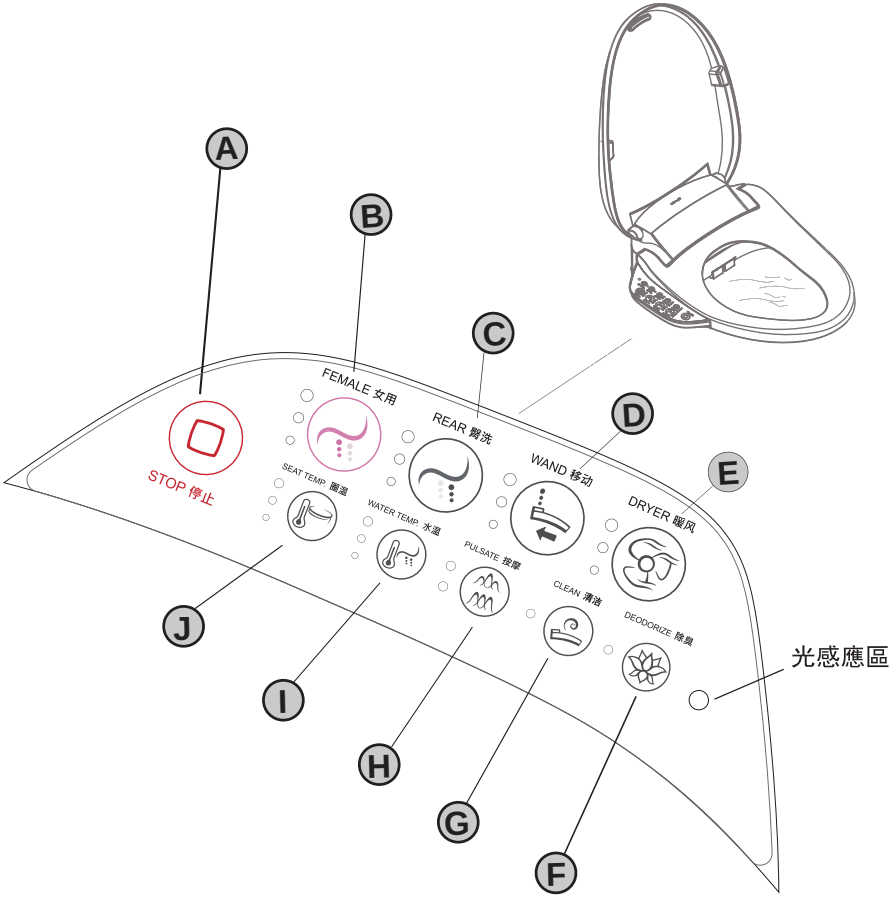

使用方法

□ A - 停止

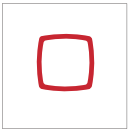

在沖洗或暖風開啟時，按此鍵可停止沖洗或暖風功能。用戶落座後，除臭功能自動開啟。僅有除臭功能開啟時，按停止鍵則關閉除臭功能。
長按停止按鍵，可關閉或打開夜燈，關閉時（長音），夜燈不亮；打開時（短音），夜燈受光線控制（外部光線暗則亮，反之則滅）。用戶落座後，夜燈自動關閉。

□ B - 女用

落座時，按女用鍵，啟動女用沖洗（女性專用），並顯示現在的沖洗強度。如此時正在使用暖風功能，將被立即停止。
在開啟女用功能的狀態下，繼續按女用鍵可改變沖洗強度，強度按小檔、小中檔、中檔、中大檔、大檔、中大檔循環變化。連續沖洗5分鐘，自動停止。

□ C - 臀洗

落座時，按臀洗鍵，啟動臀部沖洗，並顯示現在的沖洗強度。如果此時正在使用暖風功能，將被立即停止。
在開啟臀洗功能的狀態下，繼續按臀洗鍵可改變沖洗強度，強度按小檔、小中檔、中檔、中大檔、大檔、中大檔循環變化。連續沖洗約5分鐘後，自動停止。

□ D - 移動

在沖洗狀態下，按移動鍵後，啟動噴管移動功能；繼續按移動鍵可改變噴管位置，位置按短距離、中短距離、中距離、中長距離、長距離、中長距離循環變化。

□ E - 暖風

落座時，按暖風鍵啟動暖風功能，如果此時正在使用沖洗功能， 沖洗功能將被立即停止。
指示燈會顯示當前的暖風溫度，繼續按暖風鍵，暖風溫度按低 檔、中低檔、中檔、中高檔、高檔、中高檔循環變化。連續工 作約4分鐘，該功能自動停止。

□ F - 除臭

按除臭按鍵，可開啟、關閉除臭功能。
長按除臭按鍵，可開啟、關閉自動除臭功能。

□ G - 清潔

離座狀態下，按清潔按鍵，可對噴頭進行自動清洗。
離座狀態下，長按清潔按鍵，啟動手動清洗功能，噴管伸出約(5分鐘後自動收回)， 可對噴頭進行手動清洗。再次長按清潔 按鍵，停止該功能，噴管收回。

□ H - 按摩

在沖洗狀態下，按按摩按鍵後，啟動脈沖按摩沖洗.
每次按按摩按鍵，按移動沖洗、脈沖按摩、脈沖按摩+移動沖洗、關閉脈沖按摩+移動沖洗（返回女性沖洗或臀部沖洗）循環，並點亮相應的小燈。如果關閉脈沖按摩/移動沖洗（返回女性沖洗或臀部沖洗），指示燈不亮。
本機附帶寬幅清潔功能，如想使用寬幅清潔，請在啟動臀部+移動沖洗後長按按摩鍵約2秒。

□ I - 水溫

按水溫鍵可設置沖洗水的溫度，每次按鍵，按關、低檔、中低檔、 中檔、中高檔、高檔、中高檔循環，設置沖洗水溫，並切換點亮 水溫參數指示燈。如果是處於關閉狀態，指示燈不亮。

□ J - 圈溫

按座圈溫度鍵可設置座圈溫度，每次按鍵，按關、低檔、中低檔、 中檔、中高檔、高檔、中高檔循環，設置座圈溫度，並切換點亮 圈溫參數指示燈。如果是處於關閉狀態，指示燈不亮。
長按圈溫按鍵，可設置節能功能，每次按鍵，按關閉節能（長音，夜燈稍長時間閃爍1次）、壹般節能（短音，夜燈稍短時間閃爍1次）、深度節能（短音，夜燈稍短時間閃爍2次）循環。

□ K - 檔位說明

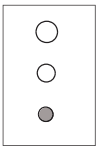

低檔
小燈亮

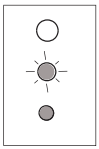

中低檔
小燈亮，中燈閃爍

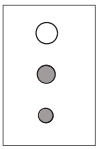

中檔
小燈和中燈同时亮

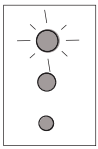

中高檔
小燈和中燈亮，大燈閃爍

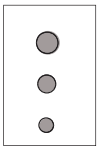

高檔
小燈、中燈和大燈同时亮

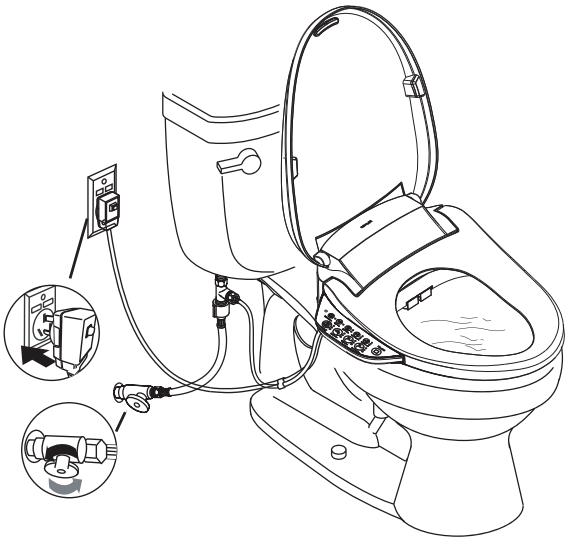

初次使用前準備

□ 按安裝說明書接上進水軟管，打開止水閥，插上電源。

□ 把電源線插上電源插座，座便蓋發出短蜂鳴1次，噴管伸縮1次，側鍵盤上背光燈 / 夜燈閃爍，直至初始化結束。

□ 初始化過程中，可聽到電機轉動聲和流水聲，均屬正常。

□ 初次使用時為出廠設置狀態：

女用：
- 水流強度：中檔
- 冲洗位置：中檔

臀洗：
- 水流強度：中檔
- 冲洗位置：中檔

水温：中檔
圈温：中檔
风温：中檔
夜燈功能：开啟
節能模式：關閉

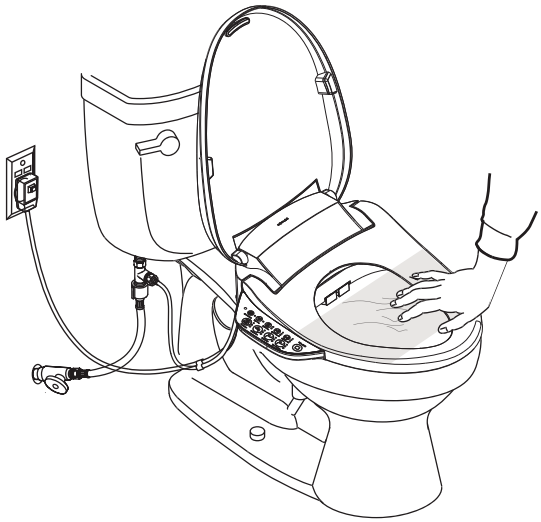

功能測試

- □ 用塑料布包裹著座圈上，防止測試時水從座便器中噴出。
- □ 座圈設計為落座感應模式。為了激活座圈達到測試的目的，首先面對座便器，然後把手或者壹塊濕布放在座圈右邊離前端大約三分之壹處（感應區域）。
- □ 繼續參照“控制面板”和“使用方法”部分來測試座便蓋的不同功能。

維護和清洗

為了達到最好的效果，在維護您的科勒產品時記住下列幾條：

重要！不要用水直接沖洗座便蓋。

- 測試 - 首先用清洗液在座便蓋不顯眼的地方測試，如果確認清洗液不會對座便蓋外表造成損壞然後再應用於整個表面。

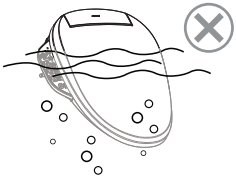

- 不要讓清潔劑浸泡 - 不要讓清潔劑浸泡產品。

- 避免表面粗糙的材料 - 使用柔軟、潮濕的海綿或棉質布，不要用表面粗糙的材料來清洗表面，諸如刷子、沖刷墊等。

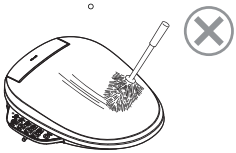

- 擦洗 - 加上清潔劑後，立即用濕布擦洗表面，擦除噴到表面的清潔劑和臟物。

清洗座圈

- 在氣霧罐中避免有研磨的清潔劑和消毒劑。

> 維護提示：用洗滌劑和水的混合液體或任何列為可用於座圈清潔的產品清洗座圈，用柔軟濕潤的海綿或者布。用軟毛巾擦幹，在空氣中讓座圈自然幹燥。

- 不允許帶腐蝕的化學品或化妝品（諸如指甲油或須 後水）和座圈接觸，避免破壞表面。

註意：不遵守這些清洗說明可能使科勒的保修義務無效。

註意：清洗程序的成功取決於諸如水的硬度和溫度，使用成分的精確數量，清洗規則的改變和被清洗產品的狀態等因素。因為這些因素會有變化，科勒不能保證所提到的規則的有效性。

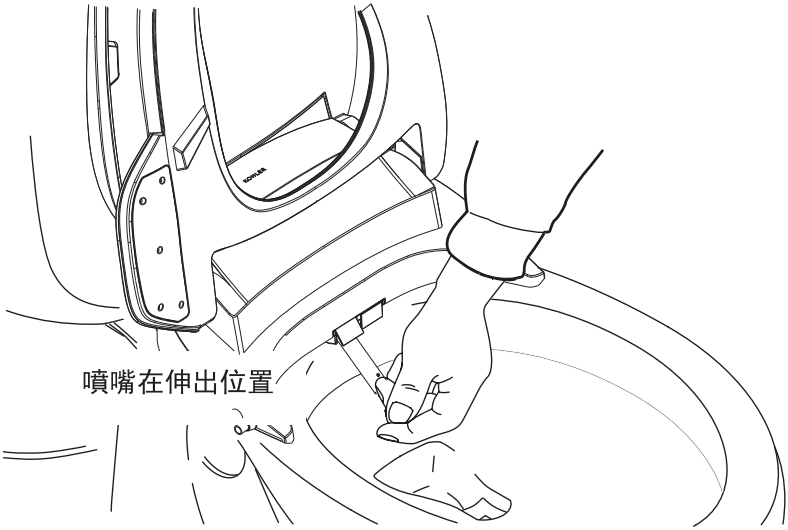

清洗噴嘴

註意：當座便蓋不被使用或啟動的時候，噴嘴才能伸出以便清洗。

□ 翻開上蓋和座圈。

□ 長按清潔鍵，待噴管完全伸出後，用軟鬃毛刷清洗噴嘴。

□ 噴嘴清洗完畢後，長按清潔鍵，噴管縮回，或等待噴管自動縮回。

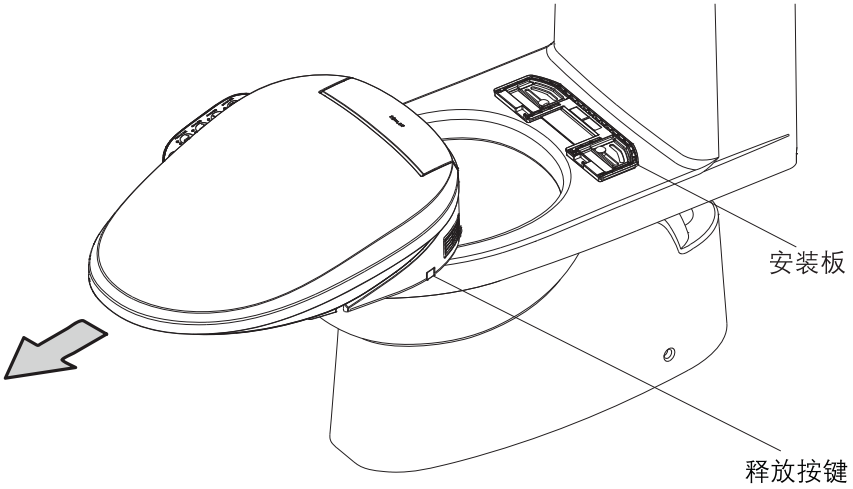

移除座便蓋

- □ 關閉供水閥。
- □ 開啟座便器沖洗功能減輕供水管壓力。
- □ 拔掉座便蓋電源插頭。
- □ 斷開供水管和三通的連接。
- □ 按釋放按鍵（見圖示）。
- □ 向前移動座便蓋，使座便蓋和安裝板分離。

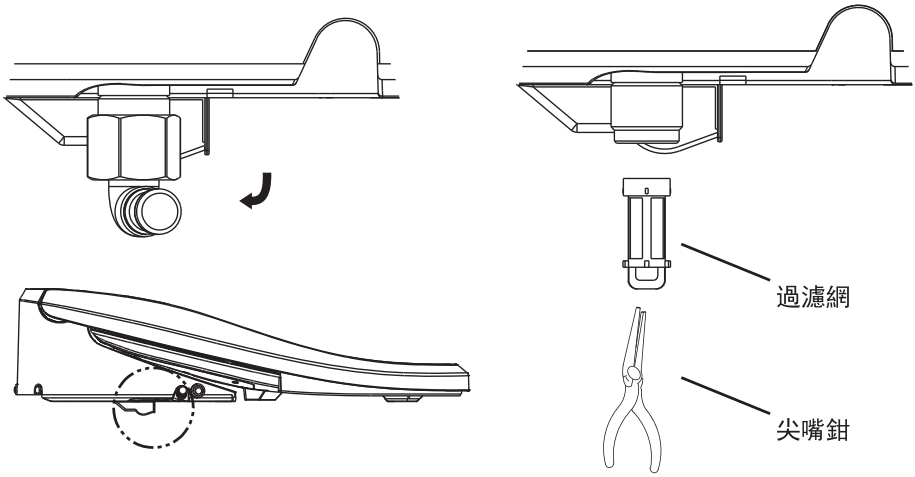

清洗過濾網

重要！产品损坏的危险。小心不要造成接头损坏。

當發現沖洗水量變小或出現不出水現象, 請及時清洗或更換濾網。

- □ 關閉供水閥。
- □ 按釋放按鍵, 向前移動座便蓋, 使座便蓋與安裝板分離。
- □ 將供水管旋轉出底座。
- □ 按釋放按鍵, 向前移動座便蓋, 使座便蓋與安裝板分離。
- □ 用尖嘴鉗小心的將過濾網從產品的進水口移出（見圖示）。
- □ 用軟鬃毛刷清洗過濾網。
- □ 重新裝好過濾網。
- □ 小心對正螺紋，重新裝好座便蓋的供水管。
- □ 為防泄漏，請檢查所有的連接，並做必要調整。
- □ 開啟供水閥門。

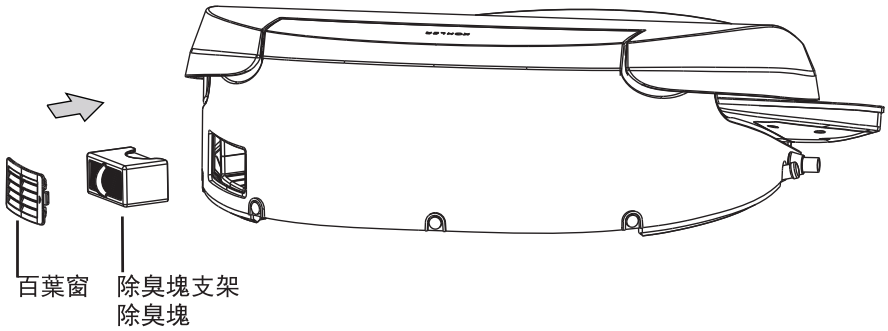

更換除臭塊

重要！產品損壞的危險。拆卸百葉窗時不能用力太大，否則可能損壞百葉窗。

當發現除臭效果不明顯、感覺有異味時, 請及時更換除臭塊。

□ 從產品側面取出除臭百葉窗及除臭塊支架。

□ 用手指夾住除臭塊，把除臭塊從除臭塊支架中取出。

□ 重新將新的除臭塊裝入除臭塊支架, 再將除臭塊支架放入產品。

□ 重新裝上百葉窗。

註意！取出除臭塊後，請勿將手和其它物體伸入除臭塊容納腔內，以防損壞風機和其它部件。

長期放置不用時的維護

□ 當準備長期不使用智慧座便蓋時, 請拔掉電源, 關閉角閥, 拆除進水軟管, 將進水軟管內的水排空。

□ 長期不用再次使用時, 請務必多進行幾次沖洗, 確保內部管路清洗乾淨。

疑難解答

這份疑難解答只提供普通幫助。科勒授權的服務代表能解決相關的電氣問題。保修服務方面的問題，請聯系妳的經銷商或批發商。

壹般功能

現象	可能原因	建議措施
1. 機器不工作	A. 停電 B. 未接上電源線。 C. 電源線漏電插頭保護開關未重定。 D. 人體未接觸座圈感應區域。 E. 熱保護器開啟自動保護。 F. 以上措施都不見效。	A. 等到電力恢復。 B. 將插頭插在插座上。 C. 按下插頭上的復位按鈕。 D. 接觸座圈感應區域。 E. 將產品在室溫環境下靜置壹段時間。 F. 聯系科勒服務代表。
2. 座圈松動。	A. 螺絲和螺母未擰緊。	A. 依據安裝指導擰緊螺絲和螺母。
3. 噴管不能出水。	A. 座圈未能感應到使用者。 B. 供水閥關閉。 C. 過濾網阻塞。 D. 以上措施都不見效。	A. 調整坐姿。皮膚與座圈之間不能有物體隔離，如褲子等。 B. 關閉電源，排除供水故障, 重新通電 C. 查看“清洗過濾網”部分 D. 聯系科勒服務代表。
4. 夜燈不亮。	A. 環境光線較亮。 B. 夜燈功能被關閉。	A. 待光線較暗時再確認夜燈被點亮。 B. 參照本手冊中的[A-停止]使用方法開啟夜燈功能。
5. 落座時感覺座圈偏冷	A. 圈溫關閉 。 B. 設置了節能模式。	A. 參照本手冊中的[J-圈溫]使用方法設置圈溫。 B. 參照本手冊中的[J-圈溫]使用方法退出節能模式。

清潔功能

現象	可能原因	建議措施
6. 無水流。	A. 供水閥已關。 B. 落座感應器沒有探測到使用者。	A. 打開供水閥。 B. 在“功能測試”部分查看激活座圈信息。

疑难解答（續）

7. 沖洗水壓小。	A. 過濾網阻塞。 B. 供水水壓不足。	A. 查看“清洗過濾網”部分。 B. 提高水壓到產品要求的水壓範圍。
8. 完成清洗前水就停止從噴嘴中噴出	A. 連續沖洗5分鐘，沖洗功能自動停止。 B. 落座感應器沒有探測到使用者。	A. 如需要，請再次按下沖洗按鍵。 B. 在“功能測試”部分查看激活座圈信息。
9. 沖洗時有水從噴嘴旁邊的孔中流出。	A. 產品內部防止水壓過高的保護。	A. 正常現象。
10.落座時，有水從噴嘴處流出。	A. 長時間無人使用時，將在使用前自動排放噴管內部的殘留水。	A. 正常現象。

座圈緩降

現象	可能原因	建議措施
11.座圈和蓋板的關閉速度在夏季和冬季有所不同。	A. 因室內溫度變化。	A. 正常現象。

落座感應器

現象	可能原因	建議措施
12. 不使用時按下清洗按鍵，清洗功能啟用。	A. 落座感應器被物體覆蓋或座位是濕的。	A. 擦拭落座感應器區域的水或異物。
13. 即使坐著，清洗功能也不起作用。	A. 當前的坐姿，落座感應器不能檢測到使用者。	A. 變換坐的姿勢。

暖風功能

現象	可能原因	建議措施
14.使用過程中暖風風機停止工作。	A. 連續使用烘幹功能4分鐘，風機自動停止。	A. 再次按暖風按鍵。

除臭功能

現象	可能原因	建議措施
15. 除臭風機不工作。	A. 落座感應器沒有探測到使用者。 B. 誤按下停止鍵。	A. 在"功能測試"部分查看激活座圈信息。 B. 在"使用方法"部分查看激活座圈信息。
16. 氣味未消除。	A. 除臭塊因使用用過久而失效。 B. 某些人對氣味特別敏感。	A. 更換除臭塊。 B. 無

其他

現象	可能原因	建議措施
17.產品松動。	A. 固定產品的安裝板的螺絲松動。	A. 擰緊安裝板螺絲。

產品中有害物質含量的說明

回收提示

本產品超過使用期限或經過維修無法正常使用後，不應隨意丟棄，請交由有廢棄電器電子產品處理資質的企業處理，正確的處理方法請查閱國家或當地有關廢舊電器電子產品處理的規定。

有害物質統計表

部件名稱	有害物質名稱					
	鉛 (Pb)	汞 (Hg)	鎘 (Cd)	六價鉻 (Cr(VI))	多溴聯苯 (PBB)	多溴二苯醚 (PBDE)
塑料組件	○	○	○	○	○	○
控制類組件	×	○	○	○	○	○
PCBA組件	×	○	○	○	○	○
電機類組件	×	○	○	○	○	○
導線類組件	○	○	○	○	○	○
進水組件	○	○	○	○	○	○
噴管組件	○	○	○	○	○	○
加熱組件	○	○	○	○	○	○
*遙控器組件	×	○	○	○	○	○
*電池	○	○	○	○	○	○

○：表示該有害物質在該部件所有均質材料中的含量均在GB/T 26572現行有效版本規定的限量要求以下。
×：表示有害物質至少在該部件的某壹均質材料中的含量超出GB/T 26572現行有效版本規定的限量要求。
*：表示部分機型含有該部件。

註：本表格提供的信息是基於供應商提供的數據及科勒公司的檢測結果。本產品應用環保設計理念，在當前技術水平下，所有有害物質或元素的使用已經控制到了最低程度，科勒公司會繼續努力通過改善現有技術來減少這些物質的使用。

本產品的“環保使用期限”為10年，科勒公司根據產品設計特性指定該期限。只有在本產品使用說明書所述的正常情況下使用本產品時，“環保使用期限”才有效。

Table of Contents

CAUTIONS AND WARNINGS..... 39
Specifications..... 41
Thank You For Choosing Kohler Company..... 42
Keypad and Panel Diagram..... 42
Operation 43
Preparation before the First Use..... 45
Test the Functions..... 46
Care and Cleaning..... 47
Clean the Spray Wangs..... 48
Remove the Seat..... 49
Clean the Filter 50
Exchange Deodorization Block..... 51
Maintanance in Case of Long-term Idle Status..... 51
Troubleshooting..... 52
Description of Content of Hazardous Substances in Product..... 55

CAUTIONS AND WARNINGS

SAVE THESE INSTRUCTIONS

Warning: Risk of electric shock, fire or personal injury. This product must be installed safely. Connect only to dedicated 220V~, 50 Hz , 10A circuit protected by Ground-Fault Circuit-Interrupters (GFCI's) or Earth-Leakage Circuit-Breakers (ELCB's).

Warning: Risk of electric shock or product damage. Do not immerse the product into water.

Important! Risk of product damage. Do not install at a place where it may be splashed by water.

Important! Risk of product damage. Do not install the product at a place with excessive humidity, where moisture may condense at the surface of the product. Please maintain that the usage envi-ronment is under adequate ventilation, so as to prevent damage to electronic components.

Important! Risk of product damage or property loss. Water leakage may happen if the water pipe connector is pulled or pushed with excessive force.

Important! Risk of product damage. The product may be damaged if the nozzle is applied with excessive force.

Important! Risk of product damage. The part of the pipe where water may be frozen should be protected by thermal insulation. Any water left in the product may be frozen during the winter season. Please keep the product in room temperature before reinstallation or usage.

Important! Risk of product damage. The power shall not be connected before the work is finished. Otherwise it may lead to product failure.

Attention: The thermal protector may be out of order during storage or transportation in warm climate which can lead to product failure. Please ensure the product cools to room temperature before reinstallation or usage.

When an electrical product is used, especially when children are near, the following basic safety precautions shall be abided by:

Danger-Reduce risk of electric shock:

- ☐ Do not place or store this appliance where it can fall or be pulled into a bath or sink.
- ☐ Do not place in or drop into water or other liquid.
- ☐ Do not reach for a product that has fallen into water. Unplug immediately.

WARNING - To reduce the risk of low grade burns, electric shock, fire or injury to persons:

- ☐ Children, elders or those with disabilities from their body, sensitivity or mental disabilities should not use or get close to this product unless under close tutelage. Children are forbidden to use or touch this product. Do not leave children alone in a room with such product.

CAUTIONS AND WARNINGS (cont.)

- ☐ For those children and the elderly who are unable to adjust the temperature, they should ask for help to adjust seat temp, water temp and wind temp of toilet cover to proper gears.
- ☐ Use this appliance only for its intended purpose as described in the manual. Do not use attachments not recommended by Kohler Co.
- ☐ Do not lean on cover when use this appliance to prevent product from damage.
- ☐ Never operate this appliance if it has a damaged cord or plug,if it is not working properly,if it has been dropped into water.
- ☐ Install this product properly by following the installation procedure.
- ☐ This product shall be repaired by professionals only. The warranty will become invalid if you try to repair this product by yourself.
- ☐ When install the product in the room, a stop valve shall be installed in a close proximity. For emergency circumstances, the water inlet valve shall be stopped without using any tools; otherwise unexpected failure may cause the loss to the customer.
- ☐ Keep power line far from heated surface.
- ☐ Do not drop or insert any substance to pipeline or the opening.
- ☐ Do not use this product outdoor or in a place where a particle mist spray device is used,neither at a place of provisions.
- ☐ The installation should be subject to the instructions before the power is connected.
- ☐ Water should not be poured into the power plug.
- ☐ Exposed skin should not make contact with heating seat for too long a time to prevent low temperature burning.
- ☐ UV sterilization devices should be installed and maintained by qualified servicemen.
- ☐ In case the power line is damaged; to avoid danger, product should be replaced by the manufacturer or the professionals from its maintenance department or similar departments, to avoid the occurrence of danger.
- ☐ Please use the water supply hose accompanying with new machine. The old hose assembly shall not be used again.
- ☐ When customer cut power supply off, if reactivation of power supply is required, please wait until the end of “beep……” indication, and then turn on power supply again.

SPECIFICATION

Water supply pressure			0.07MPa (dynamic) - 0.74MPa
Specification			220V ~, 50Hz
Rated power *			1100W
Rough dimension dimension			522mm x 448mm x 130mm
Weight of product			About 4.5Kg
Ambient temperature of usage			1-40 ℃
Cleaning	Amount of water	Rear wash	About 0.30 -0.65L/min
		Female wash	About 0.30 - 0.65L/min
	Rated heating power		1100W
	Spray water temp adjustment		OFF, 1-5 gears (room temp, about 31-39 ℃)
	Single spray duration (Max.)		300s
	Wand quantity		1 piece
	Wand position adjustment		5 dials
	Pulsate cleaning		ON/OFF
	Oscillation cleaning		ON/OFF
	Safety device	Water temp overheat protection	Thermal fuse, overheating breaker
		Back-flow prevention	Check valve
Comfort	Heated seat	Temp adjustment	OFF, 1-5 gears (room temp, about 31-39℃)
		Safety device	Thermal fuse, overheating breaker
	Cover		Buffering
	Seat		Buffering
	Dryer	Temp adjustmen	OFF , 1-5 gears (room temp, about 32-48 ° C)
		Safety devices	Thermal fuse, overheating breaker
	Deodorize		Yes
Sanitary	Wand self-cleaning		Yes
	Quick-release body		Push release button
	Anti-microbial material*		Seat and cover
Other function	Control board		Located on seat side surface
	Seat-on sensor		Located inside the seat
	Night light		2 blue LED light

* Power value shall be checked under the following condition: dynamic pressure 0.2Mpa, inlet water temp 15°C.
* Antibacterial: ring and lid contains long term anti-bacteria silver ions which will inhibit bacteria growth on surface, this does not represent the mildew and other incidental effects. The antibacterial rate is more than 90% (test per GB21551.1-2008, GB21551.2-2010 antibacterial performance test requirements).

Thank You for Choosing Kohler Company

Thank you for choosing Kohler. Kohler craftsmanship offers you a rare combination of proven performance and graceful sophistication that will satisfy you for years to come. The dependability and beauty of your Kohler product will surpass your highest expectations. We're very proud of our products here at Kohler and we know you will be too.

Please take a few minutes to study this Homeowners Guide. Pay special attention to the care and cleaning instructions.

All information in this manual is based upon the latest product information available at the time of publication. At Kohler, we constantly strive to improve the quality of our products. We reserve the right to make changes in product characteristics, packaging, or availability at any time without notice.

CONTROL PANEL

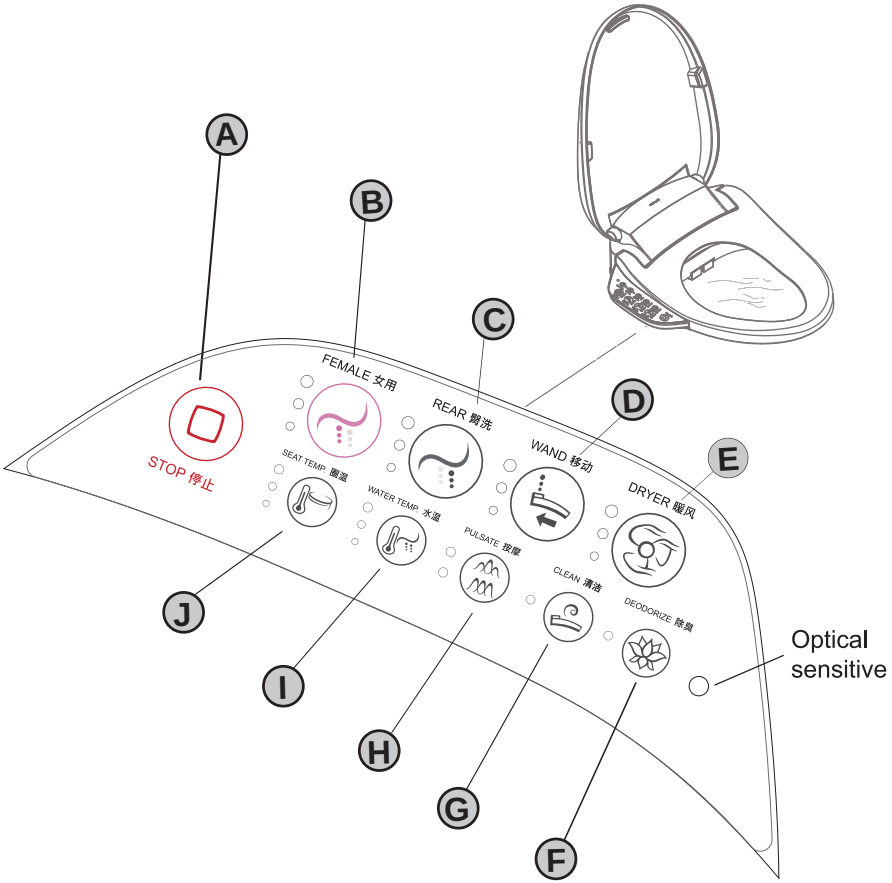

Operation

□ A - STOP

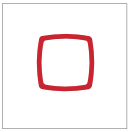

When flush or dryer is ON, press button to terminate flush or dryer function. After customer seat-on, deodorizing function auto activated. Press STOP button to terminate deodorizing function when only deodorizer function activated.
Hold STOP button to turn ON/OFF night light. When turn OFF (long beep), night light OFF; when turn ON (short beep), night light is controlled by light (external light declined, night light ON, otherwise OFF). Night light auto turn OFF when user seat on.

□ B - Female wash

Press female wash when user seat on. Activate female wash (female only) and display current wash strength. If dryer is activated currently, deactivate immediately.
Continue press female wash to exchange spray strength when female wash function is ON. The strength shall circulate per “min dial, min/mid dial, mid dial, mid/max. dial, max dial, mid/max dial”, auto stop after continuous washing for 5min.

□ C - Rear wash

Press rear wash when user seat on. Activate rear wash and display current wash strength. If dryer is activated currently, deactivate immediately.
Continue press rear wash to exchange spray strength when rear wash function is ON. The strength shall circulate per “min dial, min/mid dial, mid dial, mid/max. dial, max dial, mid/max dial”, auto stop after continuous washing for 5min.

□ D - Wand move

Press WAND button to activate wand move function under spray status; continue press WAND button to change wand position. Position change shall circulate per “close, mid/close, mid, far/mid, far, far/mid”.

□ E - Dryer

Press DRYER button to activate dryer function when seat on. If spray is activated currently, deactivate immediately.
LED indicator shall indicate current dryer temp, continue press dryer button, dryer temp shall circulate per “low, mid/low, mid, mid/high, high, mid/high”, auto stop after continuous operating for 4 min.

□ F - Deodorizer

Press DEODORIZER button to activate or deactivate deodorizer function.
Hold DEODORIZER button to activate or deactivate deodorizer function.

□ G - Clean

Press CLEAN button when it is under seat leave status, auto clean nozzle. Hold CLEAN button when it is under seat leave status, activate manual clean function, wand extend (Automatically retract after 5 minutes) to perform wand manual clean. Hold CLEAN button again to deactivate this function, wand retract.

□ H - Pulsate

Press PULSATE button to activate pulsate wash under spray status.
When press pulsate button, it shall circulate per wand move, pulsate, pulsate + wand move, pulsate OFF + wand move (return back to female wash or rear wash), and light ON corresponding indicator. When turn OFF pulsate/wand move (return back to female wash or rear wash), LED indicator OFF.
The Bidet is equipped with wide oscillate clean function. If you would like to use wide oscillate function, please hold pulsate key about 2s after activate rear wash + pulsate function.

□ I - Water temp

Press WATER TEMP button to set spray water temperature per OFF, low, mid/low, mid, mid/high, high, mid/high circulation when press button each time, and light water temp LED indicator ON. If it is under OFF status, LED indicator is OFF.

□ J - Seat temp

Press SEAT TEMP button to set seat temperature per OFF, low, mid/low, mid, mid/high, high, mid/high circulation when press button each time. If it is under OFF status, LED indicator is OFF. Hold SEAT TEMP button to set energy saving function per energy saving function OFF (long beep, night light blink once during longer duration), general energy saving (short beep, night light blink once during shorter duration), advanced energy saving (short beep, night light blink twice within short duration) circulation.

□ K - Dial indication

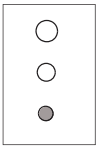

Low
Small light ON

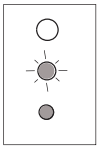

Mid/Low
Small light ON mid light blink

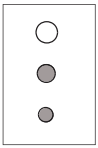

Mid
Small light ON Mid light ON

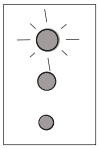

Mid/high
Small light & Mid ON, big light blink

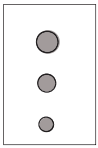

High
Small, mid & big lights all ON

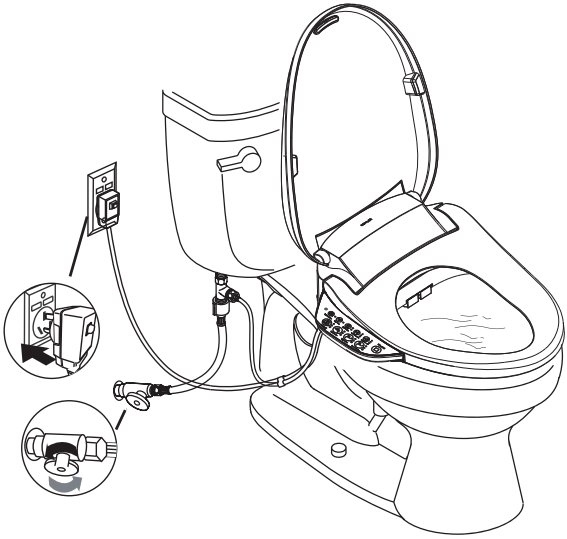

PREPARATION BEFORE INITIAL OPERATION

- □ Connect water inlet hose per installation instruction, open water inlet valve, and plug power cord.
- □ Plug power cord into socket, Bidet seat generate one short beep, wand extend and retract once, side panel backlight and night light blink until initialization completion.
- □ During initialization process, it is normal to hear motor rotation and water flow sound.
- □ Ex-work status setting for initial use:

Female wash:

- Water flow: mid
- Spray position: mid

Rear wash:

- Water flow: mid
- Spray position: mid

Water temp: mid
Seat temp: mid
Air temp: mid
Night light: ON
Energy saving: OFF

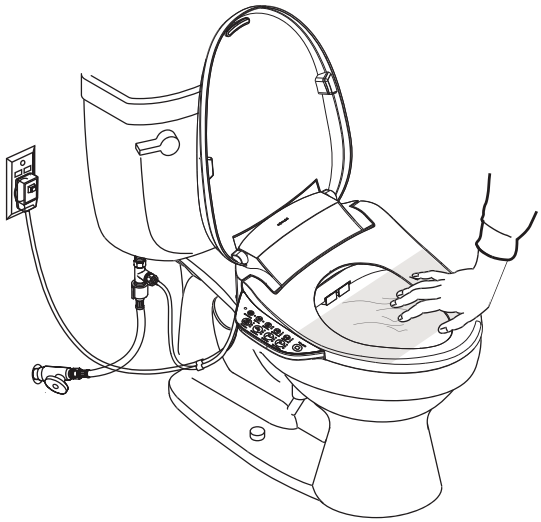

TEST THE FUNCTIONS

- ☐ Wrap the seat with plastic wrap to prevent water from spraying from the toilet during testing.
- ☐ The seat is designed not to function without an occupant. To activate the seat controls for testing purposes, when facing the toilet, place your hand or a damp wash cloth on the right side of the seat approximately 1/3 from the front of the seat (as illustrated).
- ☐ Proceed to the “Control Panel” and “Operation” selection to test the various seat functions.

CARE AND CLEAN

For best results, keep the following in mind when caring for your KOHLER products.

IMPORTATNT! Do not immerse product in water.

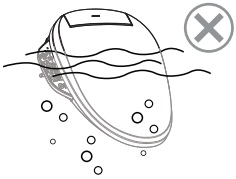

- **TEST –** Always test your cleaning solution on an inconspicuous area before applying to the entire surface.

- **DO NOT IMMERSE WITH DETERGENT** – do not immerse product with detergent.

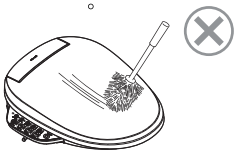

- **AVOID ABRASIVE MATERIAL** – use a soft, dampened sponge or cloth. Never use an abrasive material such as a brush or scouring pad to clean surface.

- **CLEAN** – Wipe away any cleaner immediately after cleaner application. Wipe away and dry any overspray that lands on nearby surface.

CLEAN SEAT

- Do not use abrasive detergent and sterilizing aerosol spray products

> Caring indication: use detergent and water mixture or any other detergent listed for seat cleaning products to clean seat; use a soft, dampened sponge or cloth. Wipe away and dry with soft towel, natural dryer seat in the air.

- No corrosive chemical products or cosmetics (such as nail polish or aftershave solution) allowed contacting with seat to avoid surface damage.

NOTE: disobey these cleaning instructions could void the Kohler warranty.

NOTE: cleaning process success shall be determined by water hardness and temperature, accurate component quantity, cleaning specification modification

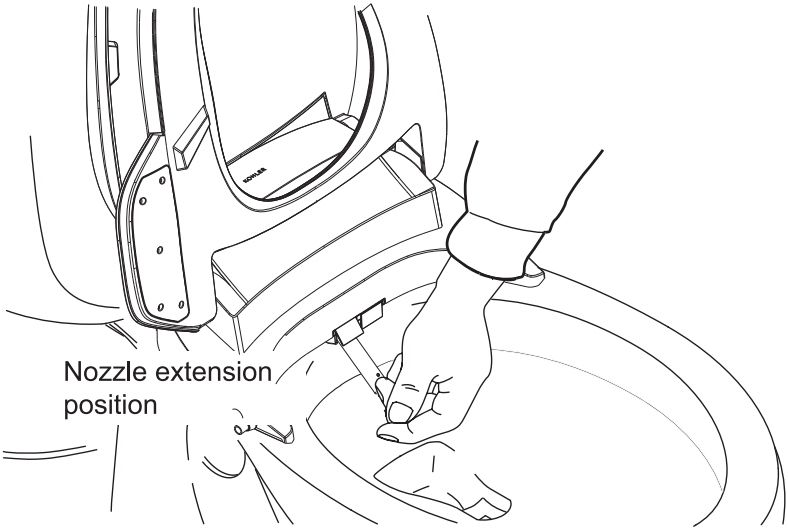

CLEAN THE SPRAY WANDS

Note: The spray wands can only be extended for cleaning when the set is not activated or occupied.

- ☐ Raise the cover and seat.
- ☐ Hold “CLEAN” button, clean the spray wand with a soft-bristled brush after wand extended completely.
- ☐ Hold “CLEAN” button after nozzle cleansing; wand retracts or wait for wand to auto retract.

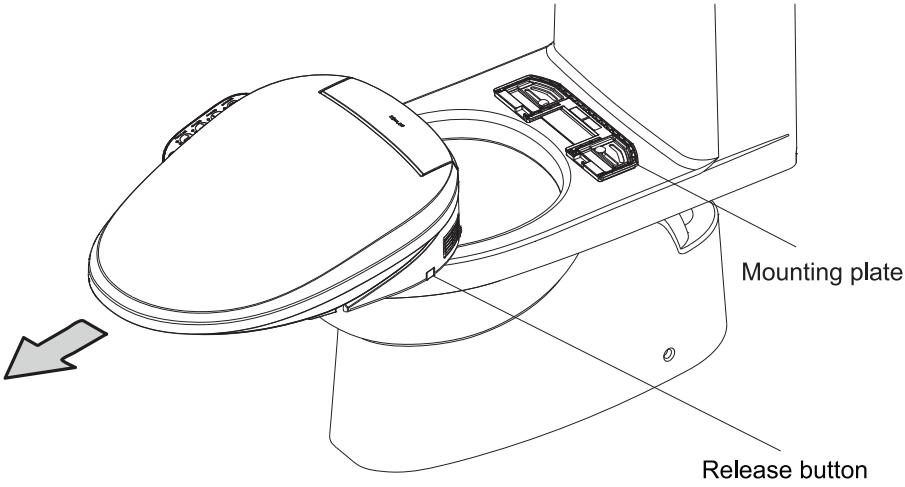

REMOVE THE SEAT

- ☐ Turn off the water supply.
- ☐ Flush the toilet to relieve any pressure from the water supply hose.
- ☐ Unplug the seat from the electrical outlet.
- ☐ Disconnect the water supply hose from the T-valve.
- ☐ Push in the release button.
- ☐ Slide the seat forward to disengage the seat from the mounting plate.

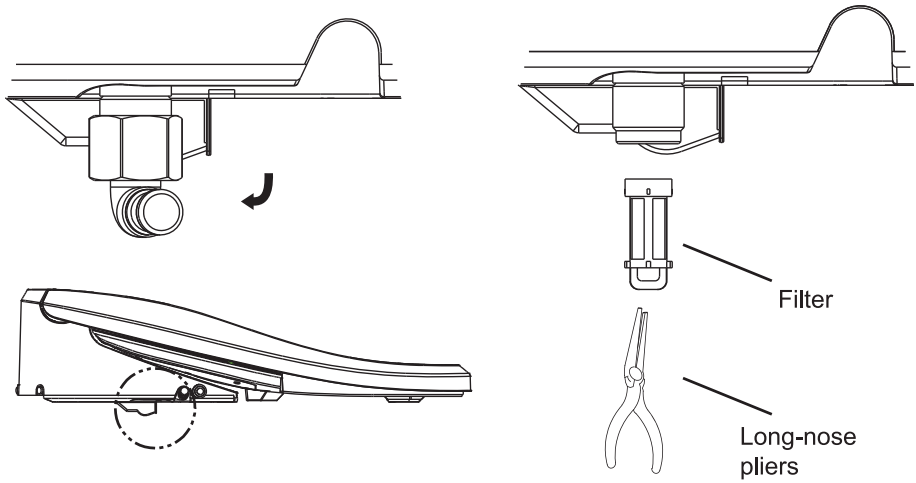

CLEAN THE FILTER

IMPORTATN! Risk of product damage. Please service carefully to avoid any connector damage.

Please clean the screen timely while the water volume is reduced or not water comes out

- ☐ Turn off the water supply.
- ☐ Press “RELEASE” button, slide the seat forward to disengage the seat from the mounting plate.
- ☐ Disconnect the water supply hose from the seat.
- ☐ Dismantle seat cover water supply hose.
- ☐ Remove filter from product water inlet by long-nose pliers (as shown).
- ☐ Clean the filter with a soft-bristled brush.
- ☐ Reinstall the filter.
- ☐ Align threads; reinstall seat cover water supply hose.
- ☐ Check all connections for leaks and make any adjustment as needed.
- ☐ Turn on the water supply.

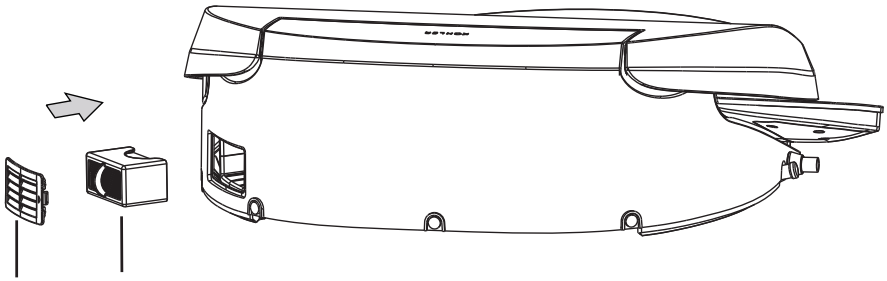

EXCHANGE DEODORIZER BLOCK

IMPORTATNT! Risk of product damage. Do not use excessive force when dismantle louver, otherwise louver might be damaged.

Please replace the deodorization block timely when the odor can not be removed.

- ☐ Take deodorizer louver and deodorizer block from product side surface.
- ☐ Hold deodorizer block with finger and dismantle from deodorizer block bracket.
- ☐ Reinstall new deodorizer block into deodorizer block bracket. Insert deodorizer block bracket into product.
- ☐ Reinstall louver.

Note: When take deodorizer block off, please do not insert finger or other objects into deodorizer block cavity to prevent fan or other parts damage.

MAINTENANCE IN CASE OF LONG-TERM IDLE STATUS

- ☐ When the bidet seat will be idle for a long term, please disconnect the power plug, and turn off the tee valve, detach the water inlet pipe and make sure the water inside the inlet pipe is drained completely.
- ☐ Before use after long term idle condition, make sure to wash it for several times and the inner pipelines are clean.

TROUBLESHOOTING

This troubleshooting guide is for general aid only. A Kohler Authorized Service Representative should correct any electrical problems. For warranty service, contact your dealer or wholesale distributor.

General Functions

Symptoms	Probable Causes	Recommended Action
1. Function are not working.	A. A power failure occurred. B. The power cord is disconnected. C. Ground-Fault Circuit Interrupt (GFCI) may be tripped. D. User does not enter detecting zone. E. Thermal protector auto protection activated. F. None of the above actions correct the symptom.	A. Wait until the power is restored. B. Insert the power cord into an electrical outlet. C. Reset the GFCI and locate the problem. D. Contact seat detecting zone. E. Place product within ambient temperature for some time. F. Contact a Kohler Service Representative.
2. Seat is loose.	A. Screws and nuts are loose.	A. Tighten the screws and nuts according to the installation guide.
3. Water does not spray out of spray wands or nozzle.	A. Seat does not detect user. B. Water supply stop closed. C. Water supply screen clogged. D. None of the above actions correct the symptom.	A. Adjust sit gesture. No isolation between skin and seat, such as pants etc. B. Turn off power supply, eliminate water supply failure, reload power. C. Refer to “CLEAN THE SCREEN” section. D. Contact a Kohler Service Representative.
4. Night light OFF	A. Ambient light is too bright B. Night light function is OFF	A. Confirm night light is activated when ambient light goes down. B. Refer to Night light activation function in [A-stop] section in the manual.
5. Cold ring temp when seated	A. Ring temp is OFF B. ECO mode is set	A. Refer to Ring temp setting function in [J- ring temp] section in the manual B. Refer to Ring temp setting function in [J- ring temp] section in the manual to exit ECO mode.

Cleansing Functions

Symptoms	Probable Causes	Recommended Action
6. No water flow.	A. The water supply stop is closed. B. The seat sensor is not detecting the user.	A. Open the water supply stop. B. Refer to activating the seat information in “FUNCTION TEST” section.
7. The water pressure is low.	A. The screen is clogged. B. Insufficient water supply pressure.	A. Refer to “CLEAN THE SCREEN” section. B. Raise water pressure to product required water pressure range.
8. Water stops flowing from the spray wand before finish cleansing.	A. Spray function auto stop after 5min continuous spray. B. The seat sensor is not detecting the user.	A. When necessary, press CLEAN button again. B. Refer to activating the seat information in “FUNCTION TEST” section
9. Dripping water from side wand hole.	A. Product internal high water pressure protection.	A. Normal phenomenon.
10.Dripping water from wand when sit on.	A. Auto discharge internal residual water within wand when nobody use for a long time.	A. Normal phenomenon.

Slow Close Cover

Symptoms	Probable	Recommended Action
11. The speed of the seat and cover closure varies in summer and winter.	A. Due to changes in room temperature.	A. Normal phenomenon.

Seat Sensor

Symptoms	Probable	Recommended Action
12. Clean function operate when press the CLEAN button while seat is not occupied.	A. The seat sensor is covered by an object or the seat is wet.	A. Remove any water or object from the seat sensor area.
13. Even sit on, CLEAN function does not work.	A. The seat sensor might not be able to detect you depending on the way you’re sitting.	A. Change the way you sit.

Dryer Function

Symptoms	Probable	Recommended Action
14. The air dryer stops during use.	A. Air dryer auto stops when continue use for 4min.	A. Press the “DRYER” button again.

Deodorizer Function

Symptoms	Probable	Recommended Action
15. The deodorizer feature doesn’t work.	A. The seat sensor is not detecting the user. B. Accidently press STOP button.	A. Refer to activating the seat information in “FUNCTION TEST” section. B. Refer to activating the seat information in “OPERATION” section.
16. Odor is not removed.	A. Deodorizer block failure due to long time use. B. Some people are more sensitive to odor.	A. Exchange deodorizer block. B. None.

Others

Symptoms	Probable	Recommended Action
17. The seat moves.	A. The bolts for the mounting plate that secure the main unit are loose.	A. Tighten the bolts for the mounting plate.

Description of Content of Hazardous Substances in Product

Reclaim Indication

When the product exceeds service life or is unable to use after repair, do not throw the product away in the normal trash. Please dispose the waste electronic parts through a qualified reclamation enterprise. Make sure the product is handled properly. Disposing of product must be done in accordance with the local or national government law.

Statistics of Contents of Toxic or Hazardous Substances or Elements

Part name	Toxic or Hazardous Substance or Elements					
	Lead (Pb)	Mercury (Hg)	Cadmium (Cd)	Hexavalent Chromium (Cr(VI))	Polybrominated biphenyls (PBB)	Polybrominated Diphenyl Ethers (PBDE)
Plastic Assy.	○	○	○	○	○	○
Control Assy.	×	○	○	○	○	○
PCBA Assy.	×	○	○	○	○	○
Motor Assy.	×	○	○	○	○	○
Wire Harness Assy.	○	○	○	○	○	○
Water Inlet Assy.	○	○	○	○	○	○
Wand Assy.	○	○	○	○	○	○
Heater Assy.	○	○	○	○	○	○
*Remote Assy.	×	○	○	○	○	○
*Battery	○	○	○	○	○	○

○ : Indicates that the substance in the material composition is below the high limits of the current requirements in GB/T 26572.

× : Indicates that at least one of the homogeneous substance in the material composition is below the high limits of the current requirements in GB/T 26572.

*: Indicate only partial product series contains this substance.

Note: the information provided is based on the supplier data and Kohler inspection results. The product is designed not to hurt the environment. Under current technology, all hazardous materials have been used in the smallest amounts possible. Kohler will strive to reduce the use of these hazardous materials used in this product.

The product “service life for environment protection” is 10 years; Kohler Company will specify product service life based on product characteristics. The product “service life for environment protection” is only effective when the product is used as described in the product specification.

차 례

중요 안전계시 57
규격 59
KOHLER를 찾아 주셔서 감사합니다 60
제어판 60
사용방법 61
최초 사용전 준비 63
기능테스트 64
유지보호와 세척 65
노즐세척 66
덮개를 제거하고 67
필터를 세척합니다 68
악취제거블럭 교체 69
장기 방치시의 유지보호 69
고장진단 70
제품에 유해물질에 대한 설명 73

중요 안전계시

아래 설명서를 보관하십시오

⚠ 경고:감전,화재나 인싱 상해의 위험.전용의220V~, 50 Hz, 10A 접지 고장 회로 차단기나 접지 누전 보호기의 전로에만 연결할 수 있다.

⚠ 경고 : 감전 혹은 제품파손 위험. 제품을 물에 넣지 마십시오.

중요 ! 제품 파손 위험. 물이 튈수 있는 곳에 설치하지 마십시오.

중요! 제품 파손 위험. 제품을 습한 곳에 설치하지 마십시오. 습기가 제품 표면에 응결될 수 있습니다. 통풍을 시종일
관하게 유지하여 전자 소자의 파손을 방지해야 합니다.

중요! 제품 파손 혹은 재산 손실 위험. 호스 이음쇠를 무리하게 밀거나 당기면 누수가 발생할 수 있습니다.

중요!제품 파손 위험.노즐에 무리한 힘을 가하지 말아야 합니다. 제품이 파손될 수 있습니다.

중요!제품 파손 위험물이 호스안에서 얼수 있는 부분에 대해 보온조치를 취해야 합니다. 제품 속에 잔류된 물은 겨울

에 얼 수 있습니다. 재설치 혹은 사용 전에 제품을 실온으로 가열해야 합니다.

중요!제품 파손 위험.설치 완료전에 전원을 연결하지 말아야 합니다. 제품 고장을 초래할 수 있습니다.

주의 : 날씨가 따뜻할 때, 열보호기가 저장 혹은 운송 중에 고장이 생겨 제품이 작동되지 않을 수 있습니다. 재설치 혹

은 사용 전에 제품을 실온으로 냉각해야 합니다.

전기제품 사용 시, 어린이가 현장에 있으면, 기본 안전조치를 준수해야 하며 이는 다음과 같은 내용을 포함한다:

위험- 감전 위험을 감소 :

口제품이 떨어질 수 있거나, 욕조 혹은 수조에 빠질 수 있는 곳에 놓지 마십시오.

口물 혹은 기타 액체 속에 놓거나 떨어지게 하지 하십시오.

口제품이 물속에 떨어지면 손으로 접촉하지 말고, 즉시 전원 플러그를 뽑아야 합니다.

경고–저온 화상, 감전, 화재 혹은 신체 상해를 방지

중요한 안전경고사항 (계속)

□ 아동,노인,장애인 및 심체,감지,능력,지력이 결함 있거나 경험과 시도가 결함한 사람들이 이 제품을 사 용하거나 접촉할 때 근거리의 감호는 필수적이다. 아동이 제품에 대한 사용하거나 접촉하면 원칙적으로 안되다. 아동에게 스스로 이 제품 설치가 있는 방에 있지 마세요.아동이 기구를 놀면 안되다.

□ 스스로 온도를 설정할 수 없는 어린이와 노인은 비데의 시트 온도, 물 온도 및 바람 온도를 적절 하게 설정해 주어야합니다.매뉴얼의 설명에 따라 본 제품을 사용해야 하며, 콜러사가 추천하지 않은 부품을 사용하지 말아야 합니다.

□하기 상황에서 본 제품을 사용하지 말아야 한다: 전원 케이블, 플러그 혹은 제품이 파손된 경우,제품이 정상 작동되지 않는 경우, 제품이 물에 떨어진 경우

□설치 설명에 따라 정확하게 본 제품을 설치해야 합니다.

□제품 전문가에 의해서만 본 제품을 수리할 수 있습니다. 임의로 본 제품을 수리하는 하는 것을금지합니 다.위반 시, 품질보증을 받으실 수 없습니다.

□전원 케이블은 가열표면에서 멀리해야 합니다.

□하기 상황에서 본 제품을 사용하지 말아야 한다: 전원 케이블, 플러그 혹은 제품이 파손된 경우,제품 이정상 작동되지 않는 경우, 제품이 물에 떨어진 경우

□설치 설명에 따라 정확하게 본 제품을 설치해야 합니다.

□제품 전문가에 의해서만 본 제품을 수리할 수 있습니다. 임의로 본 제품을 수리하는 하는 것을금지 합니다.위반 시, 품질보증을 받으실 수 없습니다.

□본 제품을 설치한 방, 가까운 위치에 벨브를 설치해야만 급한 상황 시 다른 도구의 도움 없이 본 제품의 수로를 차단할 수 있다. 그렇지 않을 시, 뜻밖의 사고가 사용자에게 손실을 줄 수 있다.

□전원 케이블은 가열표면에서 멀리해야 합니다.

□임의 물품을 관로 혹은 홀에 떨어뜨리거나, 삽입하지 말아야 합니다.

□실외 혹은 미립분무설비를 사용하는 곳에서 본 제품을 사용하지 말아야 합니다. 곡물을보관하는곳에 서도본 제품을 사용하지 말아야 합니다.

□전원 연결전에 반드시 매뉴얼의 요구에 따라 접지를 해야 합니다.

□물이 전원 플러그에 튕기는 것을 방지해야 합니다.

□장시간 피부를 가열 시트에 노출하지 말아야 합니다. 저온 화상의 위험이 있습니다.

□전원 차단후 반드시 “띠,띠...”경고음이 끝난 후 다시 전원을 연결해야 합니다.

□전원 케이블이 파손된 경우, 위험을 방지하기 위해, 반드시 제조업체, 수리부서 혹은 유사 부서의전 문가에의해 교체해야 합니다.

□반드시 기구와 함께 있는 새로운 가요관 부품을 사용해야 한다.헌 가요관이 충복하게 사용하면 안되다.

□사용자는 전원을 끊여서 만약에 다시 전원 연결이 필요하면 “띠,띠…”제시 음성 소리가 끝나서 다시 전원을 연결하세요.

규격

급수수압			0.07MPa (동압) - 0.74MPa
규격			220V~, 50Hz
정격 전력 *			1100W
제품외형사이즈			522mm x 448mm x 130mm
제품중량			약 4.5Kg
사용환경			1- 40℃
위시	출수량	둔부워시	약 0.30-0.65L/min
		여성워시	약 0.30-0.65L/min
	정격가열파워		1100W
	워시수온조절		OFF，1-5단（실온，약 31-39℃）
	워시시간(일차 최대길이)		300s
	노즐수량		1개
	노즐위치 조정		5단
	펄스안마		ON/OFF
	이동워시		ON/OFF
	안전장치	수온과열보호	온도퓨즈，과열차단기
		역류제거	단방향밸브
쾌적	안장보온	온도조절	OFF 、1-5단(실온，약31-39℃)
		안전설치	온도퓨즈，과열차단기
	덮개		느린하강
	안장		느린하강
	난풍	온도조절	OFF 、1-5단(실온，약 32-48℃)
		안전장치	온도퓨즈，과열차단기
	악취제거		있음
위생	노즐자동세척		있음
	본체 빠른해체		푸시릴리스
	항균소재*		안장,덮개
기타기능	제어판		안장측면에 위치
	착석센서		안장내부에 위치
	조명등		2개 파랑LED등

* 출력치는 아래 조건에 테스트 필요한다: 동압0 .2Mpa,물타기 온도15℃
* 항균:은 이온에 포함된 레이스,덮개 판자는 장기적으로 세균을 저항하고 제품 표면의 세균 성장을 억제하는 것이 곰팡이방지 등 부가 효과를 대신하지 않다.항균 비율>99% (GB21551.1-2008、GB21551.2-2010세균 저항 성능 실험 방법에 따라 실험을 진행한다

KOHLER를 선택해 주셔서 감사합니다

KOHLER를 선택해 주셔서 감사합니다. KOHLER기술은 믿을수 있는 성능과 우아한 생활 결합을 제공해 드리며 향후 몇 년간의 수요를 만족할수 있습니다.KOHLER제품의 미관과 신뢰성은 귀하의 까다로운 안목을 만족할 수 있을 것입니다.저희는 KOHLER제품에 무한한 자호감을 느끼며 귀하께서도 그러하리라 믿습니다.

몇분의 시간을 이용하여 이 사용설명서를 잘 열독하시고 특히는 유지보호와 세척설명에 유의하시기 바랍니다.

이설명서의모든정보는최신공개한제품정보를기반으로하였습니다. KOHLER는 줄곧 제품 품질개선에 주력해 왔습니다. 저희는사전통지를하지아니한상황에서제품을변경할권리를보류합니다.

제어판

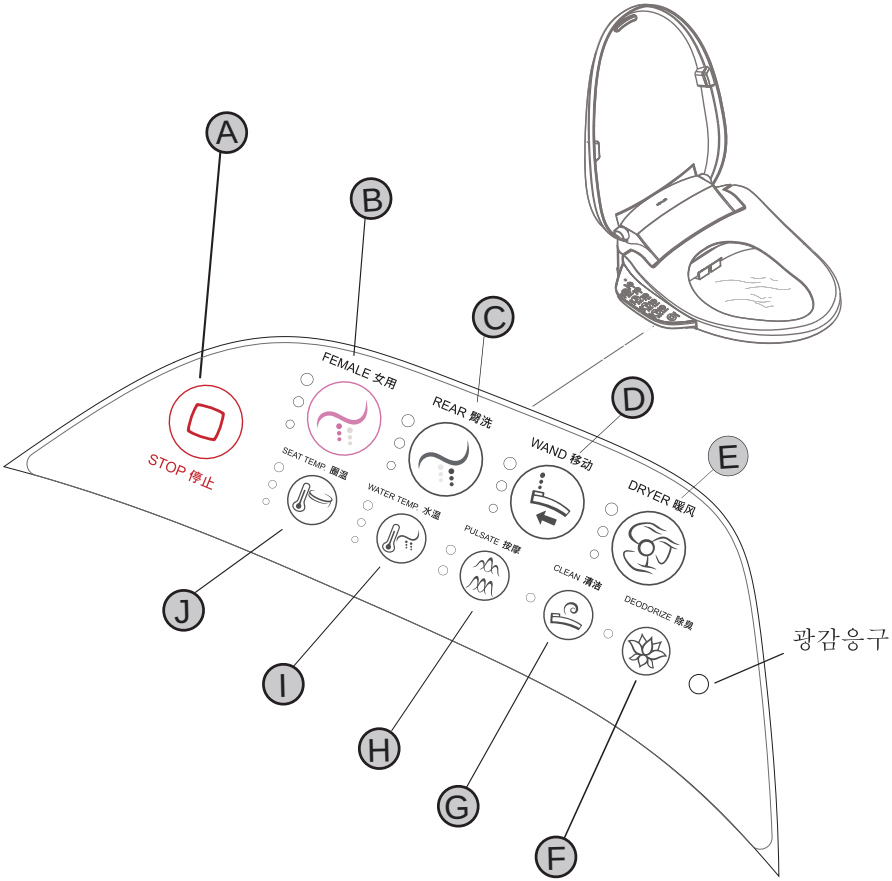

사용방법

□ A - 정지

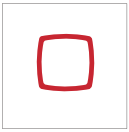

워시 또는 난풍이 켜진상태에서 이 버튼을 눌러 워시나 난풍 기능을 정지할 수 있습니다.사용자께서 앉은후 악취제거 기능은 자동으로 켜집니다.오직 악취제거 기능이 켜진 상태에서 정지버튼을 누르면 악취제거 기능이 꺼집니다.
정지버튼을 오래 누르면 조명등을 끄거나 켤수 있습니다.끌때면(긴소리)조명등이 꺼지고 켤때면(짧은 소리)광선제어를 받지 않게 됩니다(외부 광선이 어두우면 켜지고,반대로 꺼짐). 사용자가 앉은후 조명등은 자동으로 꺼집니다.

□ B - 여성용

앉은후 여성용 버튼을 누르면 여성용워시(여성전용)가 작동하고 현재 워시 강도가 표시됩니다.이때 난풍기능을 사용중이라면 바로 정지됩니다.
여성용 기능을 켠 상태에서 계속하여 여성용 버튼을 누르면 워시강도를 조절할 수 있습니다.강도는 소,소중,중,중대,대,중대단에 따라 순환으로 변화합니다. 연속 씻다 5분, 자동 멈춤.

□ C - 둔부워시

앉은후 둔부워시 버튼을 누르면 둔부워시 기능이 켜지고 현재의 워시강도가 표시됩니다.이때 난풍기능을 사용중이라면 둔부워시 버튼을 계속 눌러워시 강도를 조정할 수 있습니다. 강도는 소,소중,중,중대,대,중대단에 따라 순환으로 변화합니다. 연속 씻다 5분, 자동 멈춤.

□ D - 이동

워시상태에서 이동버튼을 누르면 노즐관 이동기능이 작동합니다.이동버튼을 계속 누르면 느즐위치를 변경할 수 있습니다.위치는 단거리,중단거리,중거리,중장거리,장거리,중장거리에 따라 순환으로 변화합니다.

□ E - 난풍

앉은후 난풍버튼을 누르면 난풍기능이 작동하고 워시기능은 바로 정지됩니다.지시등은 현재 난풍 온도를 표시하고,난풍버튼을 계속 누르면 난풍온도는 저,중저,중,중고,고,중고단에 따라 순환으로 변화합니다. 연속 씻다 4분, 자동 멈춤.

□ F - 악취제거

악취제거 버튼을 누르면 악취제거 기능을 켜고 끌 수 있습니다.
악취제거 버튼을 길게 누르면 자동 악취제거 기능을 켜고 끌 수 있습니다.

□ G - 세척

앉은 상태에서 버튼을 누르면 노즐에 대한 자동 세척을 할 수 있습니다.
좌석을 뜨다 상태에서 긴 따라 청결 키, 청소 시작 수동 기능 노즐 내밀다 (5분 뒤에 자동 회수할), 다시 세척 버튼을 누르면 이 기능이 정지되고 노즐관이 들어갑노즐철회하다.

□ H - 안마

워시상태에서 안마버튼을 누르면 펄스안마 워시가 작동합니다.
안마버튼을 누를 때마다 이동워시,펄스워시,펄스안마+이동워시,펄스안마+이동워시 끄기(여성 워시 또는 둔부워시로 돌아옴)가 순환되면서 상응한 지시등이 켜집니다.펄스안마/이동워시를 끄면(여성용 또는 둔부워시로 돌아 옴)지시등이 켜지지 않습니다.
본기계는 대폭 청결 공능 있다.만약에 대폭 청결을 사용하려면 엉덩이 기동+세척 이동 후 마사지 버튼을 약 2초로 길게 누르세요.

□ I - 수온

수온버튼을 누르면 워시 수온을 설정할 수 있습니다.버튼을 누를 때마다 끄기,저,중저,중,중고,중,중고단으로 순환합니다. 워시수온을 설정하면 수온 파라미터 지시등이 켜집니다. 만약 꺼진 상태에 있으면 지시등은 켜지지 않습니다

□ J - 안장온도

안장온도 버튼을 누르면 안장온도를 설정할 수 있습니다.버튼을 누를 때마다 끄기,저,중저,중,중고,중,중고단으로 순환합니다.안장온도를 설정하면 안장온도 파라미터 지시등이 켜집니다.만약 꺼진 상태이면 지시등이 켜지지 않습니다.
안장온도 버튼을 길게 누르면 절전기능을 설정할 수 있습니다.버튼을 누를 때마다 절전끄기(긴 소리,조명등이 조금 오랜 시간동안 한차례 깜빡임), 일반 절전(짧은 소리,조명등이 짧은 시간동안 한차례 깜빡임), 심도절전(짧은 소리,조명등이 짧은 시간 두차례 깜빡임)으로 순환합니다.

□ K - 단수설명

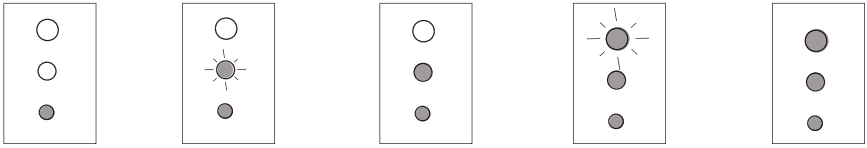

저단	**중저단**	**중단**	**중고단**	**고단**
작은등 켜짐	작은등 켜짐,중간등 깜빡임	작은등과 중간등 동시에 켜짐	작은등과 중간등이 밝고 큰등이 깜빡임	작은등,중간등과 큰등이 동시에

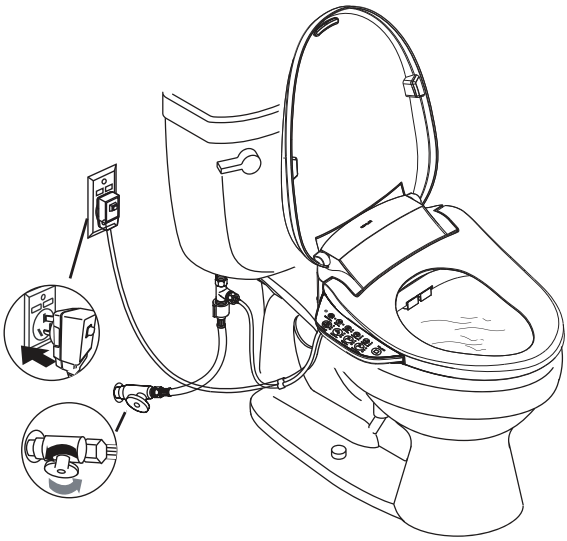

최초 사용전 준비

- □ 설치설명서에 따라 상수도 호스를 연결한후 스톱밸브를 열고 전원을 연결합니다.
- □ 전원케이블을 전원 소켓에 연결하면 변기덮개에서 부저음이 1차 울린 후 노즐관이 한차례 신축되면 키보드위의 배광등 및 조명등이 초기화 끝날 때까지 깜빡입니다.
- □ 초기화 과정에서 모터회전 소리와 물흐름 소리가 들리는데 이는 정상에 속합니다
- □ 최초 사용시는 공장 출하 설정상태입니다:

여성용:
- 물흐름 강도: 중단
- 워시위치: 중단

둔부워시:
- 물흐름 강도: 중단
- 워시위치: 중단

수온: 중간
안장온도: 중단
풍온: 중간

야광 램프 기능 : ON
절전형 모드: 끄기

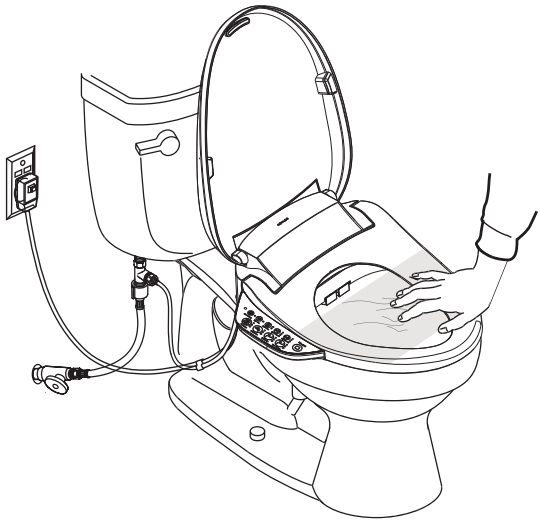

기능테스트

- □ 비닐천으로 안장을 감싸 테스트시 물이 변기로부터 뿜겨 지는 것을 방지합니다.
- □ 안장은 하락감응 모드로 설계합니다.안장이 테스트 목적에 도달하기 위해 우선 변기를 마주한후 손이나 젖은 천을 안장 우측의 앞쪽 3분의 1 위치에 놓습니다(감응구역).
- □ "제어판" 과 "사용방법" 부분을 참고하여 계속 변기덮개의 다른 기능을 테스트합니다.

유지보호와 세척

최고의 효과에 도달하기 위해 KOHLER제품에 대한 유지보호시 아래 몇가지에 유의하기 바랍니다:

중요!물로 직접 변기덮개를 세척하지 마십시오.

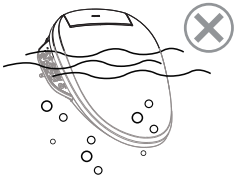

- 테스트 – 우선 세척액으로 변기덮개의 뚜렷하지 않은 곳에 테스트를 하여만약 세척액이 변기 표면을 훼손하지 않으면 다시 전체 표면에 사용합니다.

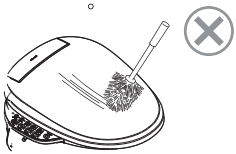

- 세척제에 담그지 마십시오 – 세척제에 제품을 담그지마십시오.
- 표면이 거친 재료를 피하십시오 – 부드럽고 습한 해면이나 면을 사용하십시오.솔같이 표면이 거친 재료로 표면이나 변기를 세척하지 마십시오.

- 닦기 – 세척제를 추가한후 바로 젖은천으로 표면을 세척하고 표면에 묻은 청결제와 오물을 닦아냅니다.

안장세척

- 김이 서린 탱크에서 마모될 수 있는 청결제와 소독제를 피하십시오.

> 유지보호 안내:세척제와 물의 혼합액체 또는 임의의 안장 전용 세척 제품으로 안장을 세척하되 부드러운 해면이나 천을 사용하십시오.말끔히 닦은후 공기중에서 안장을 자연건조하십시오.

- 부식성 화학품이나 화장품(예하면 매니큐어나 애프터세이브스킨)을 안장과 접촉하지 마십시오.안장 표면을 훼손할 수 있습니다

주의:일부 세척설명 미준수시 KOHLER의 보수의무가 무효일 수 있습니다.

주의:세척절차의 성공 여부는 물의 경도와 온도, 사용 성분의 준확한 수량, 세척 규칙 변경과 피세척 제품의 상태 등 요소와 관계됩니다.왜냐하면 이와 같은 요소는 수시로 변화하기에 KOHLER는 언급한 규칙의 유효성을 보장할 수 없습니다.

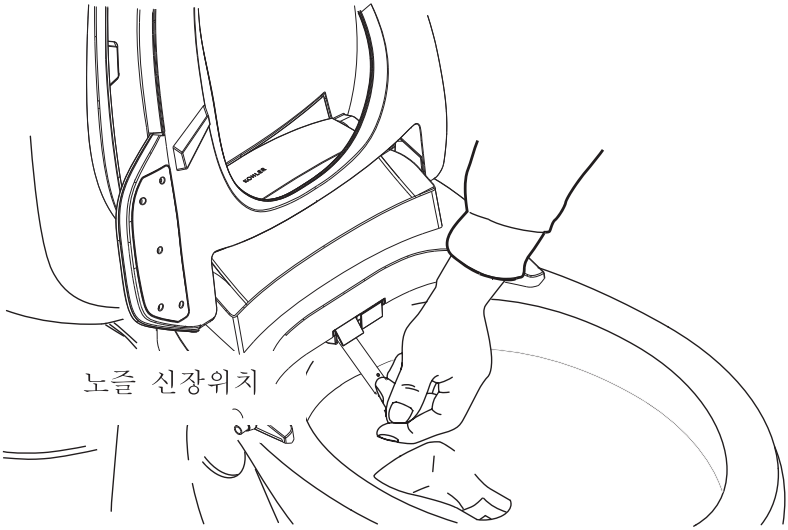

노즐세척

주의:변기덮개 미사용이나 미작동 상황에서 노즐이 나와서 세척에 사용됩니다.

□ 덮개와 안장.

□ 세척버튼을 길게 눌러 노즐관이 완전히 나온후 부드러운 솔로 노즐을 청결합니다.

□ 노즐 세척 완료후 세척버튼을 길게 누르면 노즐관이 들어가거나 노즐관이 자동으로 수축되기를 기다립니다.

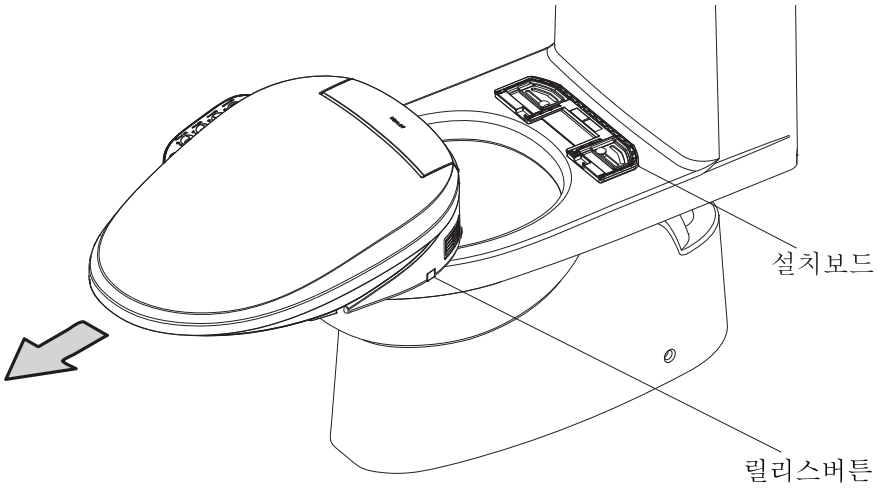

덮개를 제거하고

- □ 급수밸브를 끕니다.
- □ 좌변기 세척기능을 열어 호스 압력을 경감합니다.
- □ 변기덮개 전원 플러그를 뽑습니다.
- □ 호스와 삼방향 밸브 연결을 끊습니다.
- □ 릴리스버튼을 누릅니다(도면참고).
- □ 변기덮개를 앞으로 이동하여 덮개와 설치판을 분리합니다.

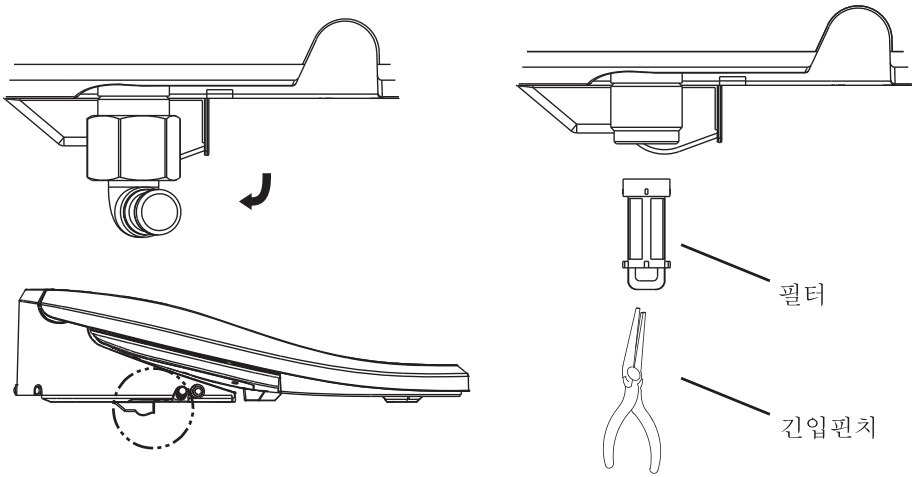

필터를 세척합니다

중요!제품훼손 또는 재산 손실 위험이 있습니다. 접속구 훼손에 조심하십시오.악취제거 효과가 약해 이상한 냄새가 날 경우 제때에 악취제거 덩이를 교체하십시오.

- □ 급수밸브를 끕니다.
- □ 릴리스버튼을 누른후 앞으로 변기덮개를 이동하여 덮개와 설치보드를 분리합니다.
- □ 급수호스를 받침틀에서 회선시켜 빼냅니다.
- □ 덮개 급수호수를 해체합니다.
- □ 긴입핀치로 제품의 물주입구로부터 필터를 조심스럽게 빼냅니다 (그림참고).
- □ 부드러운 솔로 필터를 청결합니다.
- □ 필터를 다시 설치합니다.
- □ 스리드를 조심하여 맞춘후 덮개 급수호스를 설치합니다.
- □ 누수방지를 위해 모든 연결상태를 검사한후 필요한 조정을 합니다.
- □ 급수밸브를 엽니다.

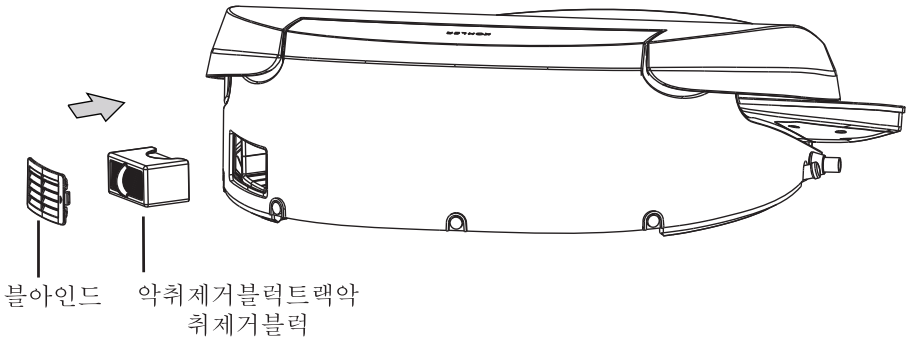

악취제거블럭 교체

중요!제품훼손 또는 재산 손실 위험이 있습니다. 접속구 훼손에 조심하십시오.악취제거 효과가 약해 이상한 냄새가 날 경우 제때에 악취제거덩이를 교체하십시오.

□ 제품 측면으로부터 악취제거 블라인드 및 악취제거 블럭 트랙을 빼냅니다.

□ 손가락으로 악췌지거블럭을 집은후 악취제거트랙에서 빼냅니다.

□ 새 악취제거블럭을 트랙에 설치한후 다시 악취제거블럭 트랙을 제품에 넣습니다.

□ 블라인드를 재설치합니다.

주의:악취제거블럭을 빼낸후 손이나 기타 물체를 악취제거 블록 용납캐비티내로 집어 넣지 마십시오.팬과 기타 부품을 훼손할 수 있습니다.

장기 방치시의 유지보호

□ 스마트 변기 덮개를 장기적으로 사용하지 않는 경우 전원을 뽑고 밸브를 닫은후 물주입 호스를 해체하고 호스내 물기를 제거합니다.

□ 오랫동안 사용하지 않다가 재사용시 여러차례 세척하여 내부 파이프라인의 청결상태를 보장하기 바랍니다

고장진단

본 고장진단은 일반적인 도움만 제공합니다. KOHLER위임 서비스 센타에서 관련 문제 를 해결해 드릴것입니다. 보수문제는 판매상이나 도매상과 연락하시기 바랍니다.

일반기능

현상	고장진단	조치
1. 기기 작동 안함	A. 정전 B. 전원 케이블이 연결되지 않음. C. 전원케이블 누전플러그 보호스위치 원위치 복귀 안됨. D. 착좌가 감지 안됨. E. 열보호기 자동보호기능이 켜짐. F. 이상 조치 모두 효과없음.	A. 전 력회복 대기. B. 플러그를 소켓에 삽입. C. 플러그 위의 위치복귀 버튼을 누름 D.착좌를 감지 시킴. E. 제품을 실온 환경에서 일정시간동안 조용히 방치함. F. KOHLER서비스 센타를 연락함.
2. 변좌가 느슨함	A. 볼트와 너트가 느슨함.	A. 설치지침에 따라 볼트와 너트를 조임.
3. 세정, 비데 시 전혀 물이 나오지 않음	A. 사용자를 감지 못함. B. 급수밸브가 닫김. C. 필터가 막힘. D. 이상 조치 모두 효과없음.	A. 앉은 자세 조정, 피부와 변좌 사이 바지 등 격리물이 없어야 함. B.전원을 끄고 급수고장을 해결한 후 다시 전원을 공급함. C. “세척필터” 부분 참고. D. KOHLER서비스 센타를 연락함.
4. 야간램프 어두움	A. 주위 광선 밝음야 B. 간램프가 꺼짐.	A. 주위 광선이 어두워진후 야간램프 점등여부 확인. B. 본 메뉴얼중 [A-정지]사용 방법을 참고하여 야간램드 점등.
5. 변좌가 따뜻해지지 않음	A. 가열기능 꺼짐 B. 절전모드로 설정	A. 본 메뉴얼중 [J-변좌온도] 사용 방법을 참고하여 온도 설정. B. 본 메뉴얼중 [J-변좌온도] 사용 방법을 참고하여 절전모드 취소.

고장진단(계속)

청결기능

현상	고장진단	조치
6. 물흐름이 없음.	A. 급수밸브가 닫김. B. 착좌센서가 사용자 감지 되지 않음.	A. 급수밸브를 열어줌. B. "기능테스트" 부분에서 변좌 활성화 정보 확인후 실시
7. 물의 세기가 약함.	A. 급수 호스 내부의 걸음망이 이물질로 막혀 잇음. B. 수도압 부족.	A. "세척필터" 부분 참고. B. 사용수압을 원하는 수압으로 조절.
8. 세정완료전 노즐에서 세정수가 나오지 않음.	A. 세정기능 연속 5분간 동작 후 세정기능 자동 정지 됨. B. 사용자 감지 되지 않음.	A. 필요시 다시 한번 세정버튼을 눌러 작동시킴. B. "기능테스트" 부분에서 변좌 활성화 정보 확인후 실시
9. 세정 또는 비데 동작중 노즐 옆에서 연속해서 물이 나온다.	A. 제품 내부의 과압 안전변에서 물이 나옴.	A. 정상적인 현상 임.
10. 착석시 물이 노즐로 흘러나옴.	A. 장시간 사용하지 않을 경우 사용전 자동으로 노즐내부 잔여물을 내보냄.	A. 정상적인 현상 임.

소프트 개폐

현상	고장진단	조치
11. 변좌와 변좌커버가 닫히는 속도는 여름과 겨울철에 틀림.	A. 실온 변화로 생신 차이임.	A. 정상적인 현상 임.

변좌 감지

현상	고장진단	조치
12. 미 사용시 세척 버튼을 누를 경우 세척기능이 작동 됨.	A. 착좌센서가 물체에 의해 가려졋거나 변좌가 젖어 잇음.	A. 착좌 센서부 물을 딱아 내거나 이물질 제거 시킴.
13. 착좌 후 세척기능 동작 안함.	A. 현재 앉은 자세에서 인체 감지 불가.	A. 자세 바꿔서 재시도.

고장진단(계속)

건조 기능

현상	고장진단	조치
14.사용과정에 건조 팬 작동 멈춤.	A. 건조기능을 연속 4분간 사용 후 팬 자동 멈춤.	A. 필요시 건조 버튼 다시 눌러 줌.

탈취 기능

현상	고장진단	조치
15.탈취 팬 작동 정지.	A. 사용자 감지 되지 않음. B. 정지버튼 오동작	A. “기능테스트” 부분에서 변좌 활성화 정보 확인후 실시 B. “사용방법” 부분에서 변좌 활성화 정보 확인후 실시
16. 악취 제거 충분하지 않음.	A. 탈취 필터 과다사용으로 효력상실. B. 어떤 사람은 냄새에 대해 특별히 민감 함.	A.탈취 필터 교체 함. B.무

기타

현상	고장진단	조치
17. 제품이 느슨 함.	A. 제품의 고정 플레이트부 나사 풀림.	A.고정 플레이트 나사 조임

제품에 유해물질에 대한 설명

회수 제시

본제품은 사용 기한을 넘어가거나 수리해서 정상적 사용하지 못하면 마음대로 버리면 안되고 폐기한 전자제품 처리 자질이 있는 기업에게 처리해 주세요.정확한 처리 방법은 국가나 현지 폐기 전자 제품 처리의 규정을 조회하세요.

유해물질 통계표

부품 명칭	유해물질 통계표					
	납 (Pb)	수은 (Hg)	카드뮴 (Cd)	6가 크롬 (Cr(VI))	PBB	PBDE
플라스틱 부품	○	○	○	○	○	○
제어류 부품	×	○	○	○	○	○
PCBA부품	×	○	○	○	○	○
전기류 부품	×	○	○	○	○	○
도선류 부품	○	○	○	○	○	○
물타기 부품	○	○	○	○	○	○
노즐 부품	○	○	○	○	○	○
가열 부품	○	○	○	○	○	○
*리모컨 부품	×	○	○	○	○	○
*배터리	○	○	○	○	○	○

○: 이 유해물질은 이 부품의 모든 재료에 함량이GB/T 26572현행 유효버전에 규정한 한정 요구 이하에 있다.

×: 유해물질이 적어도 이 부품에 어떤 재료에 함량이GB/T 26572현행 유효 버전에 규정한 한정 요구를 초과한다.

*: 일부 기계 모델이 이 부품에 포함한다.

비고:본제품이 제공한 정보는 공급업체가 제공한 데이터 및 과럭스 회사의 검측 결과에 따르다.본제품이 친환경 설계 이념을 응용한다.현행 기술 수준에 모든 유해물질이나 요소의 사용이 이미 최적 수준을 제약했다.과럭스 회사는 계속 노력하고 현행 기술 수준을 개선하고 이런 물질으 사용을 감소한다.

10

본제품의 “친환경 사용 연한”이 10년이다.과럭스 회사는 제품의 설곁 특성에 따라 연한을 지정한다.본제품 사용 설명서에서 언급한 정상적 상황에서 본제품을 사용할 때에만 “친환경 사용 기한”이 유효한다.