NOUVELLE VAGUE - Plan-vasque 121 cm meulé

EXAP112-Z

Collection : NOUVELLE VAGUE

Couleur* :

00 - Blanc | MK4 - Cachemire | MG2 - Gris orage

Caractéristiques techniques

- DIMENSIONS : 121 x 51 cm
- MATÉRIAU : Céramique
- PERCEMENT ROBINETTERIE : Percé 1 trou
- TROP-PLEIN : Avec trou de trop plein
- PRODUIT INCLUS : (robinetterie non incluse)
- INFOS COMPLÉMENTAIRES : (robinetterie non incluse)
- POIDS : 20 kg
- TYPE D'INSTALLATION : Autoportant
- MEULÉ/NON-MEULÉ : Meulé, pour une installation parfaite avec un meuble ou un plan de travail
- NOMBRE DE VASQUES : Simple vasque
- ROBINETTERIE CONSEILLÉE : Nouvelle Vague

Bénéfices consommateurs

- DESIGN : Style iconique des "années 50" à la française avec des fonctionnalités modernes et une cuve aux angles doux
- PRATIQUE : Équipé d'une plage de pose sur les côtés pour le confort au quotidien
- FONCTIONNALITÉ : Pentes adoucies pour une facilité de nettoyage, cuve profonde évitant les éclaboussures

Dessin technique

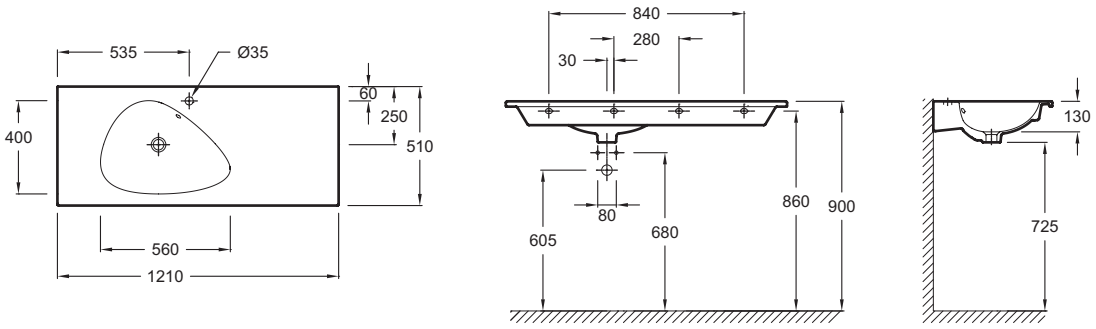

Descriptif CCTP : Plan-vasque 121 cm meulé. EXAP112-Z. Collection : NOUVELLE VAGUE. DIMENSIONS : 121 x 51 cm. POIDS : 20 kg. MATÉRIAU : Céramique. TYPE D'INSTALLATION : Autoportant. PERCEMENT ROBINETTERIE : Percé 1 trou. MEULÉ/NON-MEULÉ : Meulé, pour une installation parfaite avec un meuble ou un plan de travail. TROP-PLEIN : Avec trou de trop plein. NOMBRE DE VASQUES : Simple vasque. PRODUIT INCLUS : (robinetterie non incluse). ROBINETTERIE CONSEILLÉE : Nouvelle Vague. INFOS COMPLÉMENTAIRES : (robinetterie non incluse).

KOHLER France 330 339 144 RSC Bobigny– SAS au capital de 50 000 000 euros – Locataire-gérant de la société SANIJURA – Ce document n'est pas contractuel.

En raison des variations possibles dans le réglage de votre ordinateur et de votre imprimante, de facteurs techniques et des caractéristiques particulières de certaines de nos finitions, les couleurs ne sont pas représentatives de la réalité mais sont seulement une indication.