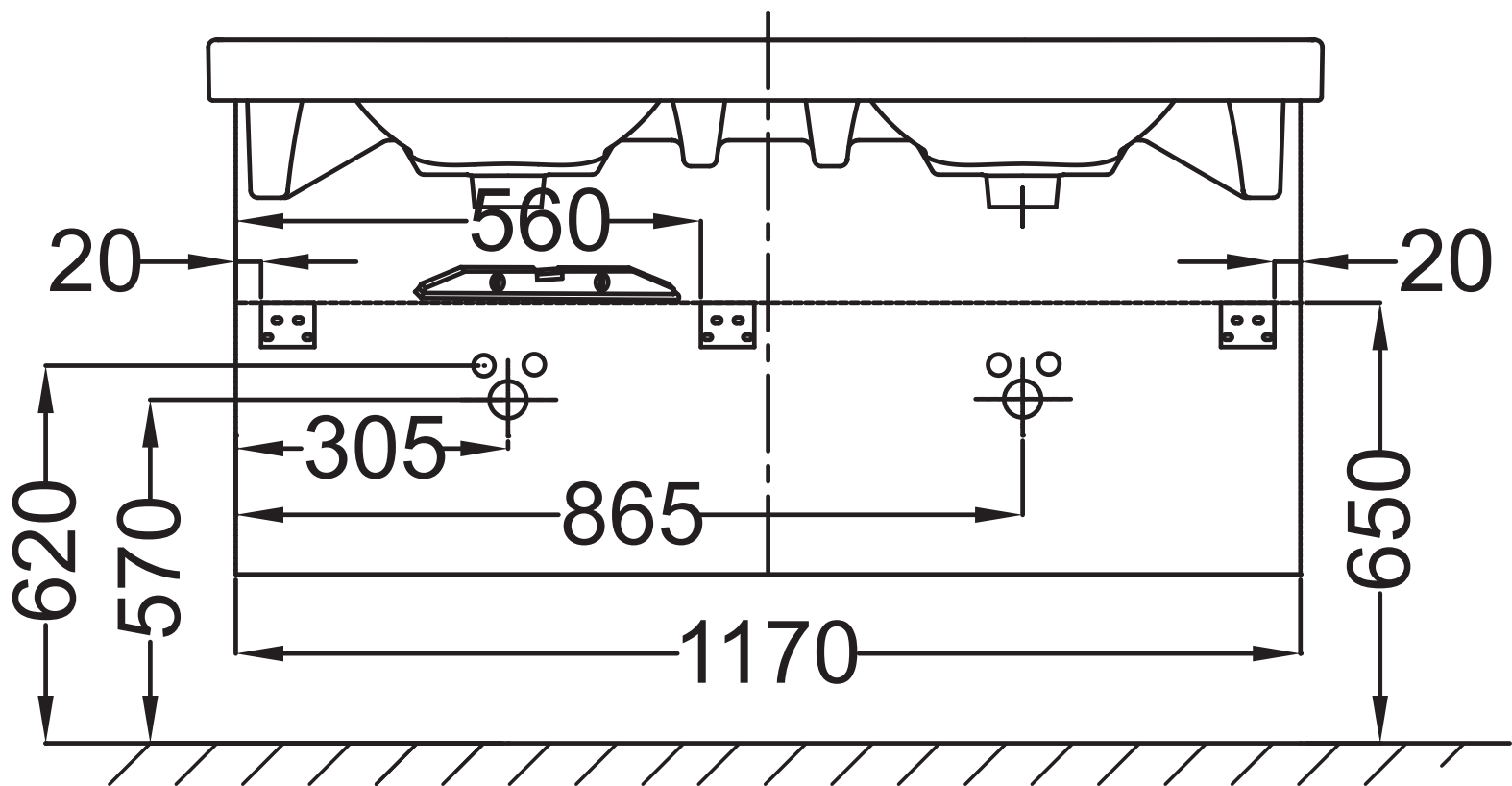
560
20
20
305
865
620
570
650
1170