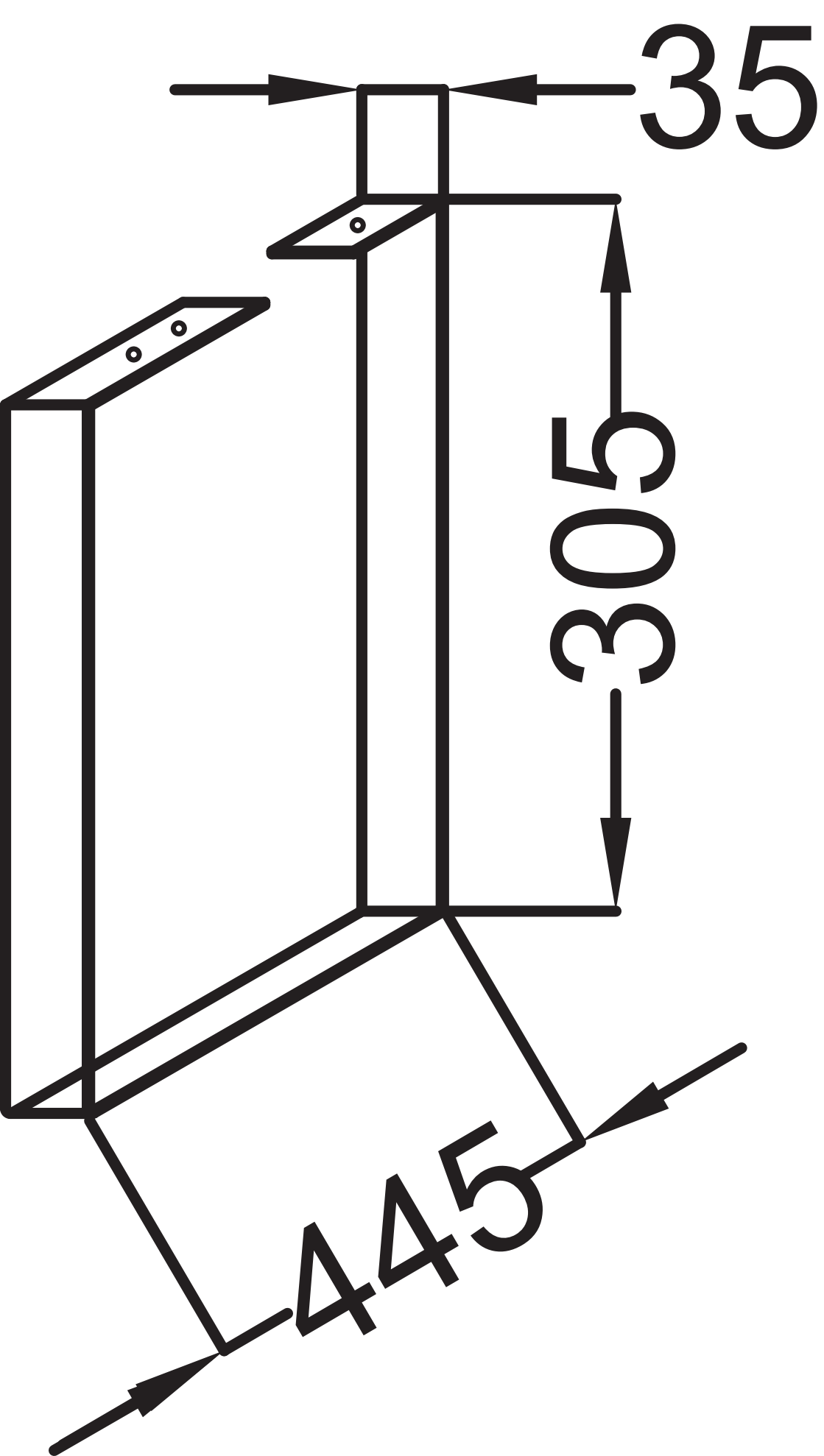
35
305
445