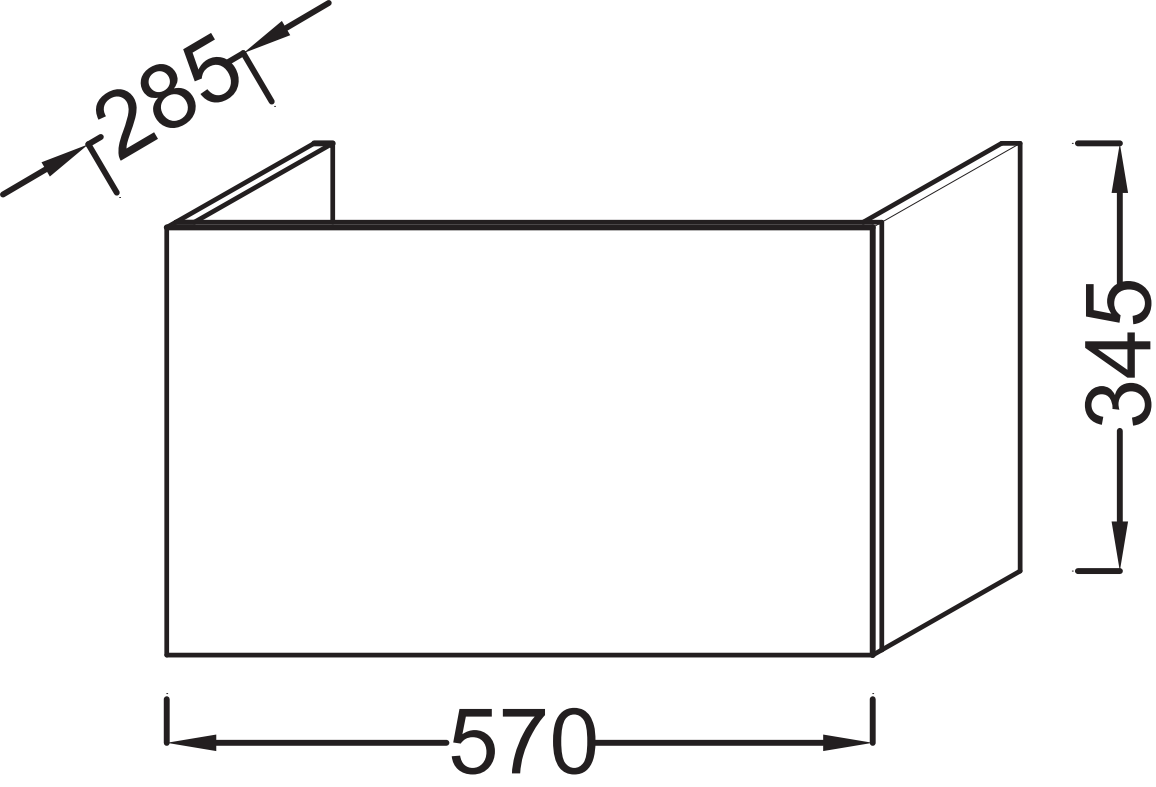
285
345
570