ODÉON RIVE GAUCHE - Plan-vasque verre givré, 121 cm

EB2565

Collection : ODÉON RIVE GAUCHE

Couleur* :

DE1 - Blanc givré | DE2 - Noir givré | DE3 - Bronze givré

Caractéristiques techniques

- POIDS : 20,9 kg
- TYPE D'INSTALLATION : Posé
- CONFIGURATION : STANDARD
- TROP-PLEIN : Sans trou de trop-plein
- PRODUIT INCLUS :
- MATÉRIAU : Verre
- PERCEMENT ROBINETTERIE : Percé 1 trou
- MEULÉ/NON-MEULÉ : Non meulé
- NOMBRE DE VASQUES : Double vasque
- INFOS COMPLÉMENTAIRES : Bonde et robinetterie non incluses

Bénéfices consommateurs

- DESIGN : l'originalité du verre décliné en 3 coloris

Bénéfices installateurs

- INSTALLATION : plan non autoportant, se pose sur le meuble

Dessin technique

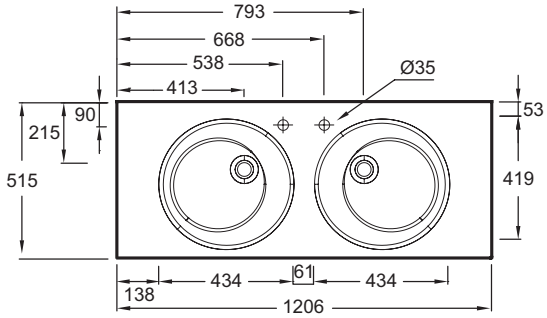

Descriptif CCTP : Plan-vasque verre givré, 121 cm. EB2565. Collection : ODÉON RIVE GAUCHE. POIDS : 20,9 kg. MATÉRIAU : Verre. TYPE D'INSTALLATION : Posé. PERCEMENT ROBINETTERIE : Percé 1 trou. CONFIGURATION : STANDARD. MEULÉ/NON-MEULÉ : Non meulé. TROP-PLEIN : Sans trou de trop-plein. NOMBRE DE VASQUES : Double vasque. PRODUIT INCLUS : . INFOS COMPLÉMENTAIRES : Bonde et robinetterie non incluses.

KOHLER France 330 339 144 RSC Bobigny– SAS au capital de 50 000 000 euros – Locataire-gérant de la société SANIJURA – Ce document n'est pas contractuel.

En raison des variations possibles dans le réglage de votre ordinateur et de votre imprimante, de facteurs techniques et des caractéristiques particulières de certaines de nos finitions, les couleurs ne sont pas représentatives de la réalité mais sont seulement une indication.