ODÉON RIVE GAUCHE - Meuble sous plan-vasque 80 cm, 1 tiroir haut

EB2512-RX

Collection : ODÉON RIVE GAUCHE

Couleur* :

- E10 - Mélaminé Chêne Québec
- G1C - Laque brillante Blanc
- N14 - Mélaminé Gris anthracite
- N18 - Mélaminé brillant Blanc
- E52 - Mélaminé Chêne tabac
- NR4 - Mélaminé Marbre blanc

Principaux atouts :

Caractéristiques techniques

- DIMENSIONS : 80 x 50,80 x 45,20 cm
- POIDS : 21,7 kg
- MATÉRIAU : Laque ou mélaminé
- TYPE D'INSTALLATION : Suspendu

Produits requis

- EB2562 : Plan-vasque verre givré, 81 cm
- EXAW112-Z : Plan-vasque céramique, 80 cm, meulé

Dessin technique

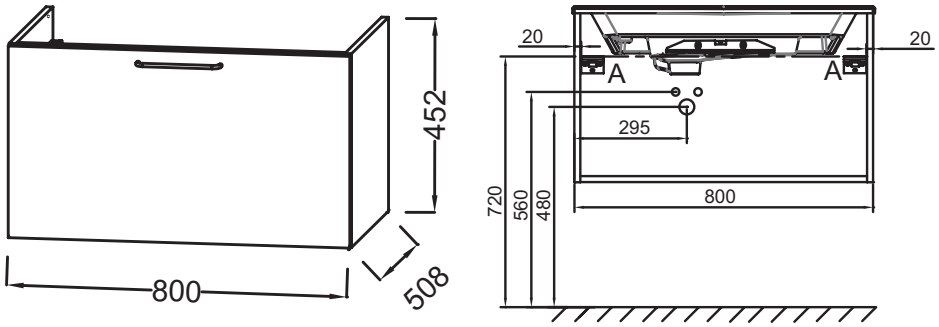

Descriptif CCTP : Meuble sous plan-vasque 80 cm, 1 tiroir haut. EB2512-RX. Collection : ODÉON RIVE GAUCHE. DIMENSIONS : 80 x 50,80 x 45,20 cm. POIDS : 21,7 kg. MATÉRIAU : Laque ou mélaminé. TYPE D'INSTALLATION : Suspendu.

KOHLER France 330 339 144 RSC Bobigny– SAS au capital de 50 000 000 euros – Locataire-gérant de la société SANIJURA – Ce document n'est pas contractuel.

En raison des variations possibles dans le réglage de votre ordinateur et de votre imprimante, de facteurs techniques et des caractéristiques particulières de certaines de nos finitions, les couleurs ne sont pas représentatives de la réalité mais sont seulement une indication.