TERRACE - Meuble sous plan-vasque Premium 100 cm

EB1732

Collection : TERRACE

Couleur* :

G1C - Laque brillante Blanc

Principaux atouts :

Caractéristiques techniques

- DIMENSIONS : 100 x 48 x 38 cm
- MATÉRIAU : Laque
- ÉLECTRICITÉ : 230V, 7,08W, classe II IP20
- LUMIÈRE : Oui
- PRISE USB : Oui
- GAIN DE PLACE : Oui
- FIXATION : Set de fixation à déterminer par votre installateur en fonction de votre support mural
- ROBINETTERIE RECOMMANDÉE : Robinetterie Stance, élégance et légèreté
- POIDS : 29 kg
- TYPE D'INSTALLATION : Suspendu
- TYPE DE RANGEMENT : Tiroir
- PRISE ÉLECTRIQUE : Oui
- TEMPÉRATURE : 4000° K
- RANGEMENT INTÉRIEUR : 1 plumier
- INFORMATIONS COMPLÉMENTAIRES : Eclairage LED à l'intérieur des tiroirs, allumage par détecteur d'ouverture du tiroir et 2 prises (230V chacune).IInfo lampe : 230V, 7,08W, classe II IP20.

Bénéfices consommateurs

- DESIGN UNIQUE : Géométrie rectangulaire, élégante et précise, propre au design contemporain
- PRATIQUE : Éclairage LED avec système d'allumage par détecteur dès l'ouverture du tiroir
- FINITION PARFAITE : Finition luxueuse en chêne massif pour le plumier
- INGÉNIEUX : 2 prises à disposition dans le meuble pour brancher ses accessoires du quotidien
- PRATIQUE : Poignée invisible grâce à l'ouverture "Pousse-Lâche"

Bénéfices installateurs

- INSTALLATION FACILITÉE : Meuble monté

Produits requis

- EXC112 : Plan-vasque 100 cm
- EXC9112 : Plan-vasque 100 cm avec bandeau LED

Produits complémentaires

- EB322 : Paire de pieds H38 cm

Dessin technique

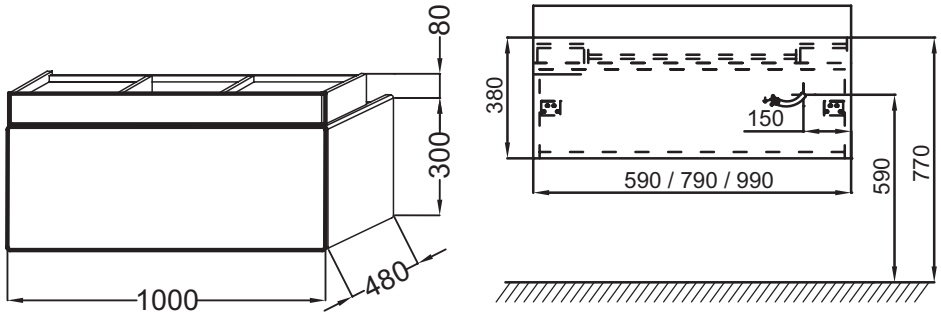

Descriptif CCTP : Meuble sous plan-vasque Premium 100 cm. EB1732. Collection : TERRACE. DIMENSIONS : 100 x 48 x 38 cm. POIDS : 29 kg. MATÉRIAU : Laque. TYPE D'INSTALLATION : Suspendu. ÉLECTRICITÉ : 230V, 7,08W, classe II IP20. TYPE DE RANGEMENT : Tiroir. LUMIÈRE : Oui. PRISE ÉLECTRIQUE : Oui. PRISE USB : Oui. TEMPÉRATURE : 4000° K. GAIN DE PLACE : Oui. RANGEMENT INTÉRIEUR : 1 plumier. FIXATION : Set de fixation à déterminer par votre installateur en fonction de votre support mural. INFORMATIONS COMPLÉMENTAIRES : Eclairage LED à l'intérieur des tiroirs, allumage par détecteur d'ouverture du tiroir et 2 prises (230V chacune).IInfo lampe : 230V, 7,08W, classe II IP20.. ROBINETTERIE RECOMMANDÉE : Robinetterie Stance, élégance et légèreté.

KOHLER France 330 339 144 RSC Bobigny– SAS au capital de 50 000 000 euros – Locataire-gérant de la société SANIJURA – Ce document n'est pas contractuel.

*En raison des variations possibles dans le réglage de votre ordinateur et de votre imprimante, de facteurs techniques et des caractéristiques particulières de certaines de nos finitions, les couleurs ne sont pas représentatives de la réalité mais sont seulement une indication.