TERRACE - Miroir 60 cm, éclairage à gauche

EB1180G

Collection : TERRACE

Couleur* :

G1C - Laque brillante Blanc

NF - Sans finition

Principaux atouts :

Caractéristiques techniques

- DIMENSIONS : 60 x 13 x 68,50 cm
- TYPE D'INSTALLATION : Suspendu
- ÉLECTRICITÉ : 230V, 7,2W, classe II IP44
- TEMPÉRATURE : 4500° K
- POIDS : 10 kg
- RANGEMENT : Etagère bois massif
- VERSION : Gauche
- INFORMATIONS COMPLÉMENTAIRES : Allumage par simple passage de la main ; on/off, centré.

Bénéfices consommateurs

- DESIGN UNIQUE : Géométrie rectangulaire, élégante et précise, propre au design contemporain
- FINITION PARFAITE : Finition luxueuse en chêne massif pour les étagères

Dessin technique

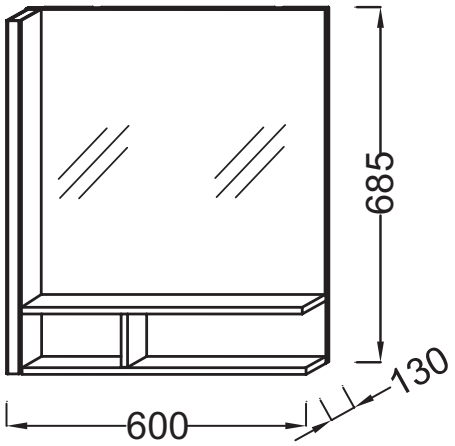

Descriptif CCTP : Miroir 60 cm, éclairage à gauche. EB1180G. Collection : TERRACE. DIMENSIONS : 60 x 13 x 68,50 cm. POIDS : 10 kg. TYPE D'INSTALLATION : Suspendu. RANGEMENT : Etagère bois massif. ÉLECTRICITÉ : 230V, 7,2W, classe II IP44. VERSION : Gauche. TEMPÉRATURE : 4500° K. INFORMATIONS COMPLÉMENTAIRES : Allumage par simple passage de la main ; on/off, centré..

En raison des variations possibles dans le réglage de votre ordinateur et de votre imprimante, de facteurs techniques et des caractéristiques particulières de certaines de nos finitions, les couleurs ne sont pas représentatives de la réalité mais sont seulement une indication.

KOHLER France 330 339 144 RSC Bobigny– SAS au capital de 50 000 000 euros – Locataire-gérant de la société SANIJURA – Ce document n'est pas contractuel.