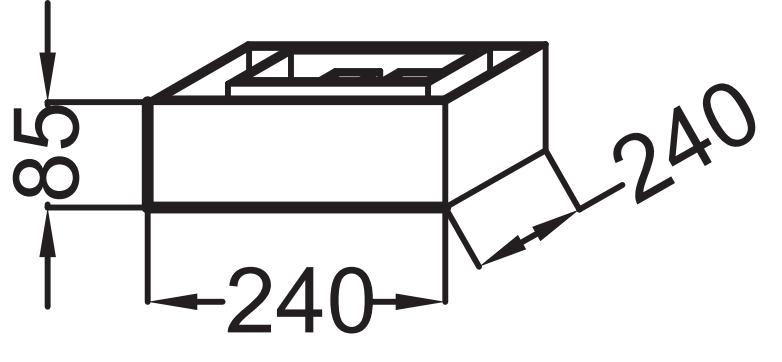
85
240
240