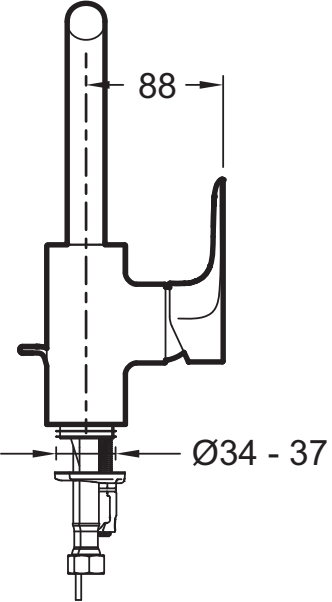
88
Ø34 - 37

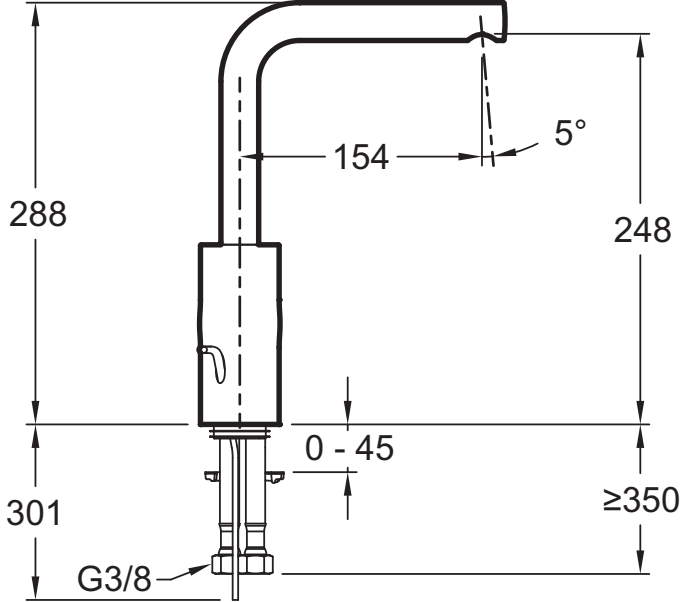
288
154
5°
248
0 - 45
301
≥350
G3/8

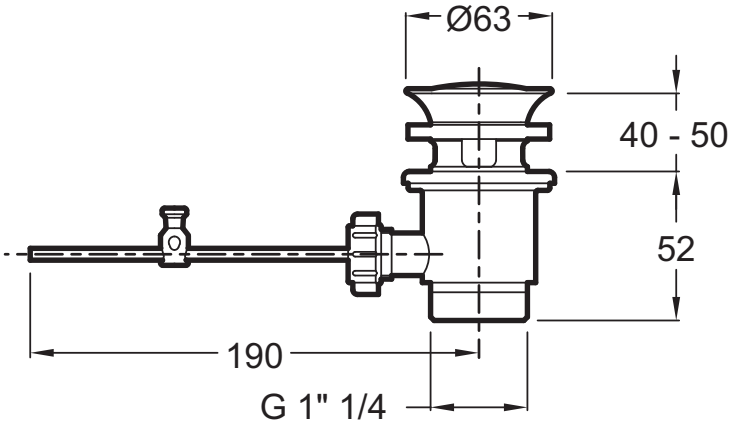
Ø63
40 - 50
52
190
G 1" 1/4