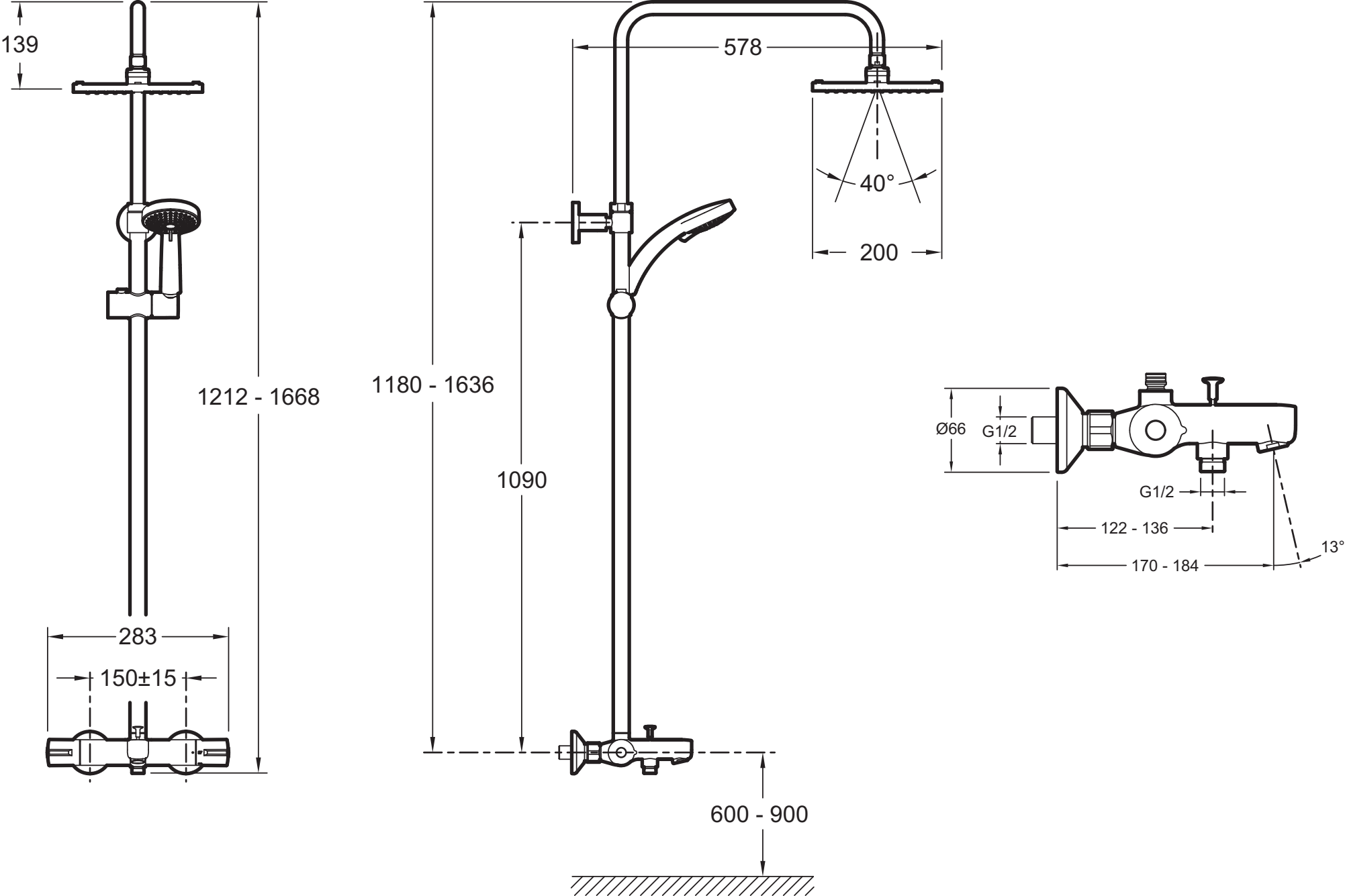
139
1212 - 1668
283
150±15
1180 - 1636
1090
578
40°
200
600 - 900
Ø66
G1/2
G1/2
122 - 136
170 - 184
13°