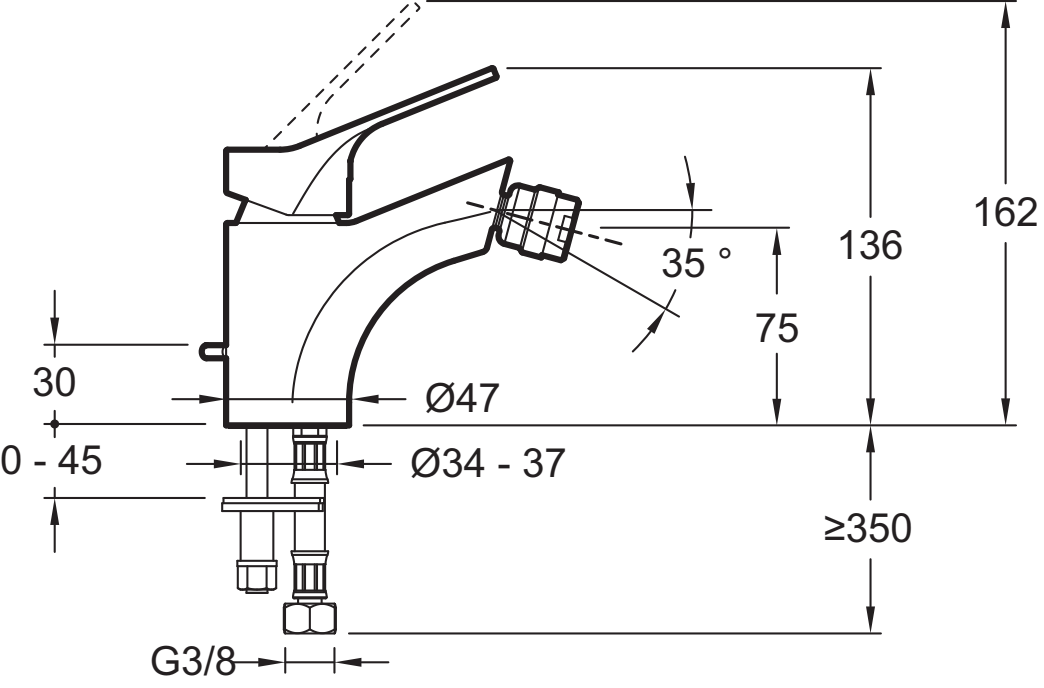
162
136
35 °
75
30
Ø47
0 - 45
Ø34 - 37
≥350
G3/8

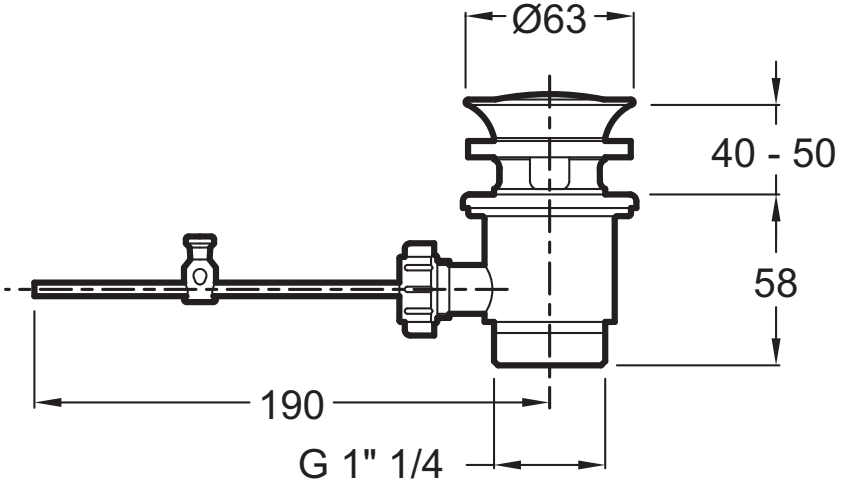
Ø63
40 - 50
58
190
G 1" 1/4