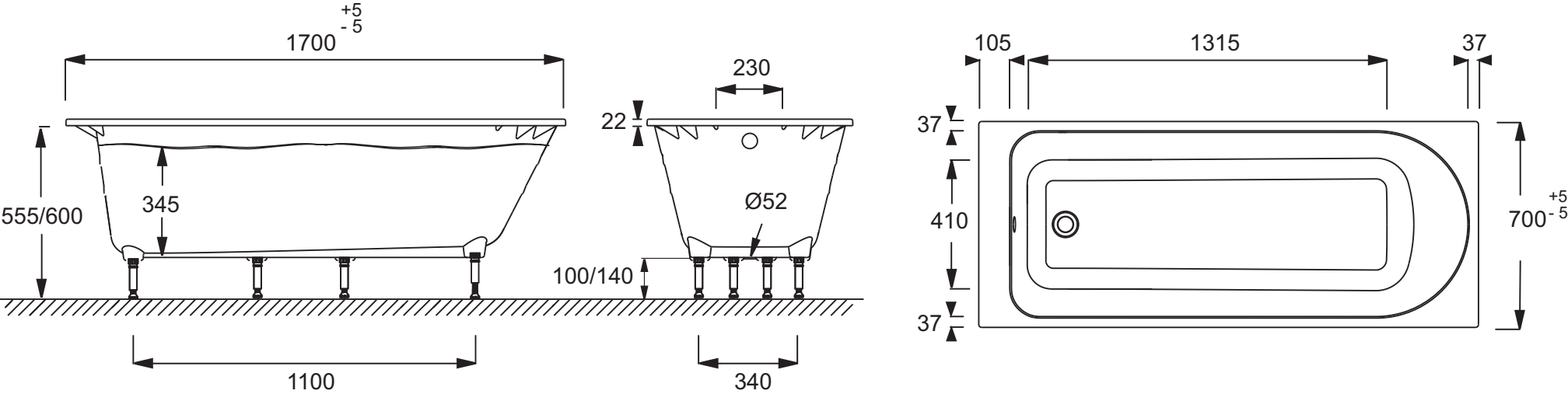
1700 +5 -5
555/600
345
1100
230
22
Ø52
100/140
340
105
1315
37
37
410
37
700 +5 -5