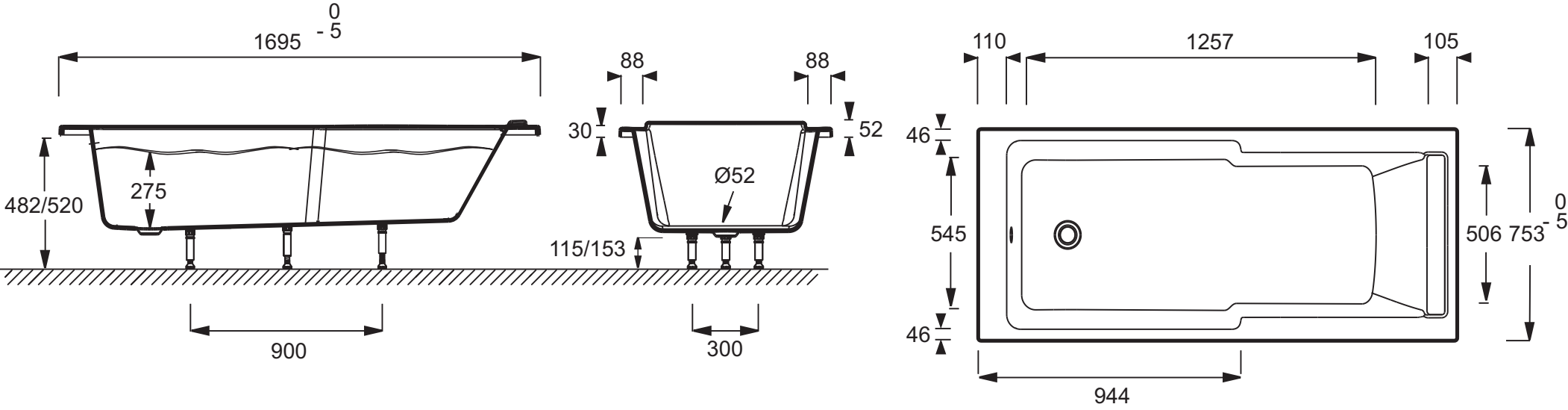
1695 0 - 5
88
88
110
1257
105
30
52
46
482/520
275
Ø52
545
506
753 0 - 5
115/153
46
900
300
944