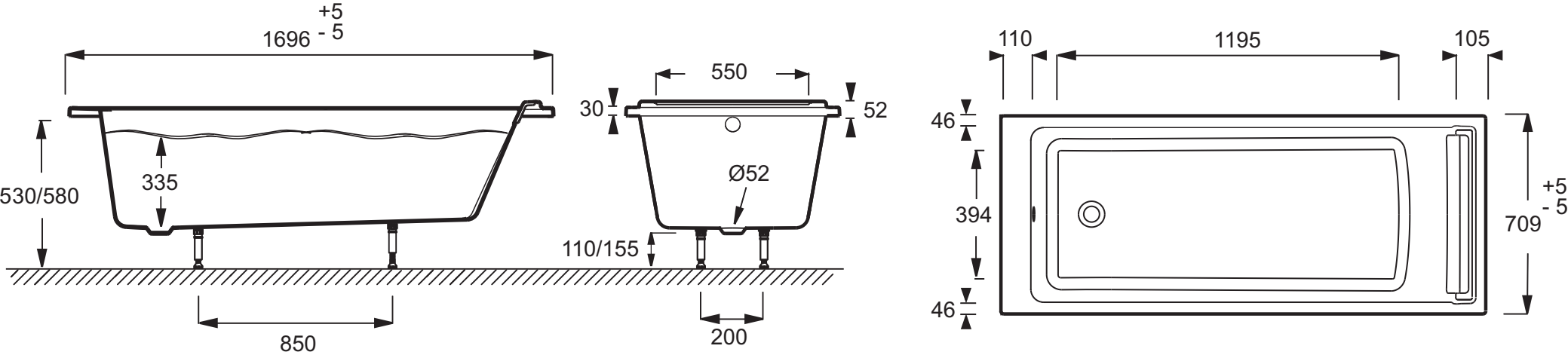
1696 +5 - 5
530/580
335
850
550
30
52
Ø52
110/155
200
110
1195
105
46
394
46
709 +5 - 5