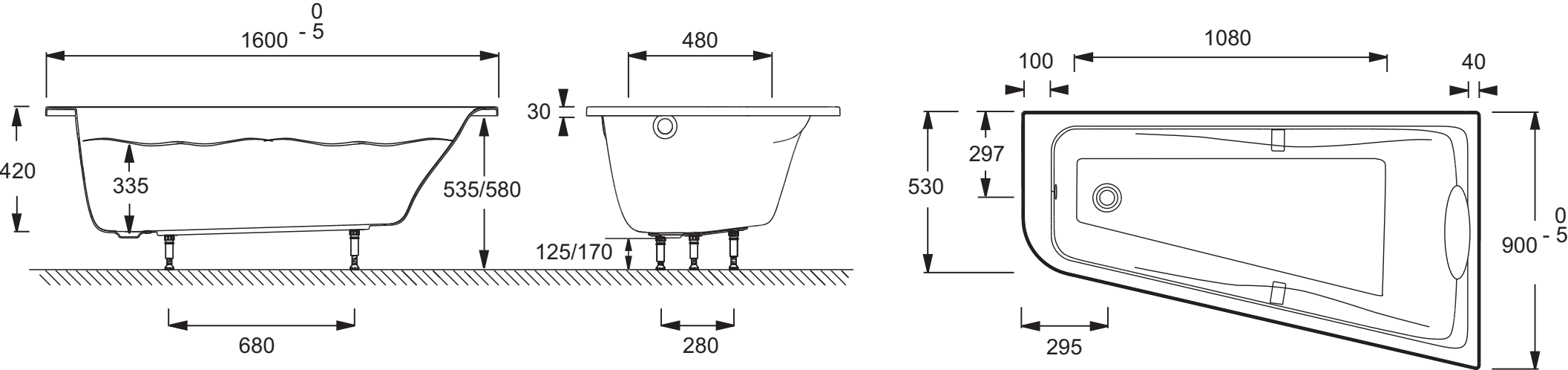
1600 0 - 5
420
335
535/580
680
480
30
125/170
280
1080
100
40
297
530
900 0 - 5
295