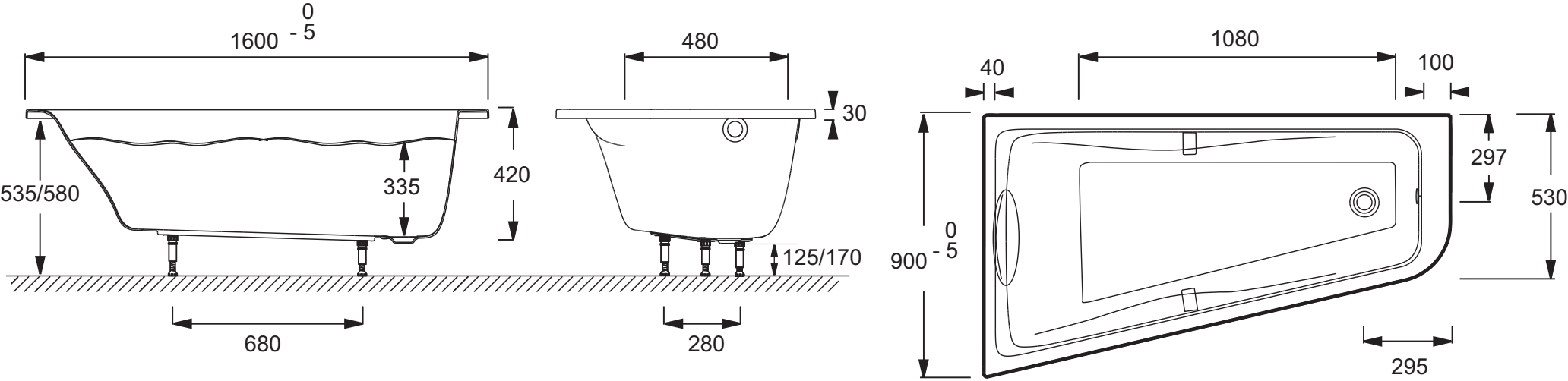
1600 0 - 5
480
30
420
535/580
335
125/170
680
280
1080
40
100
297
530
900 0 - 5
295