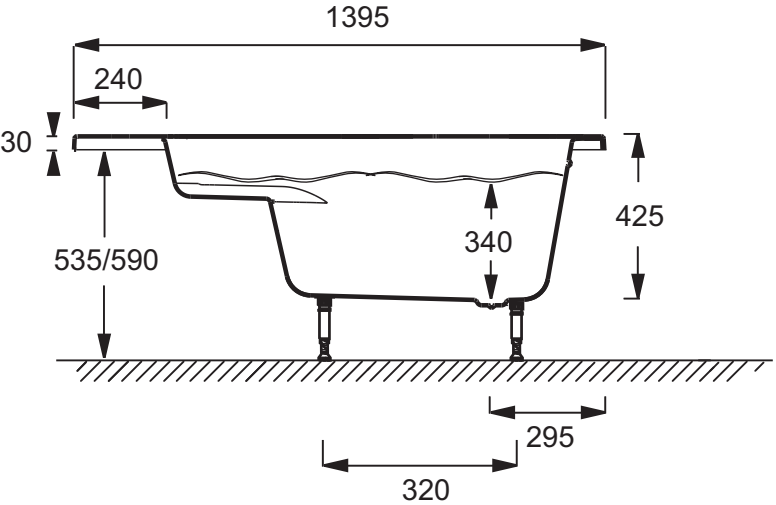
1395
240
30
425
340
535/590
295
320

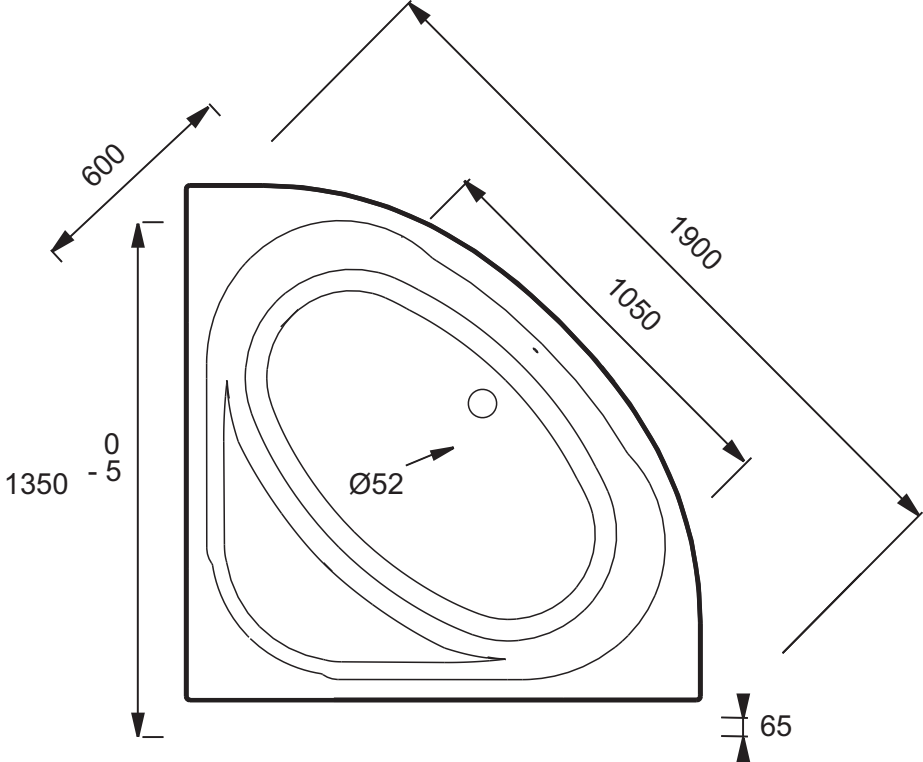
600
1900
1050
1350
0
- 5
Ø52
65