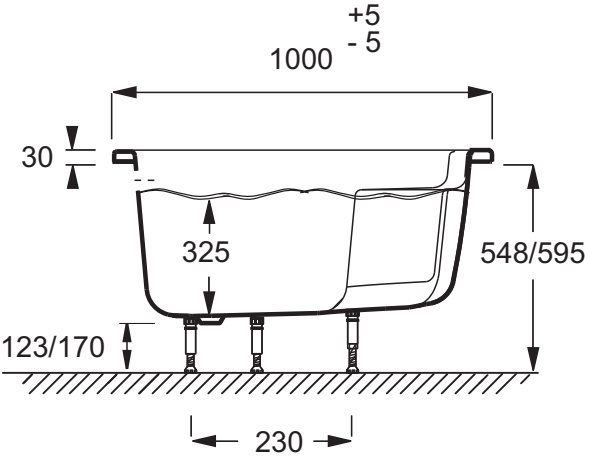
1000 +5 -5
30
325
548/595
123/170
230

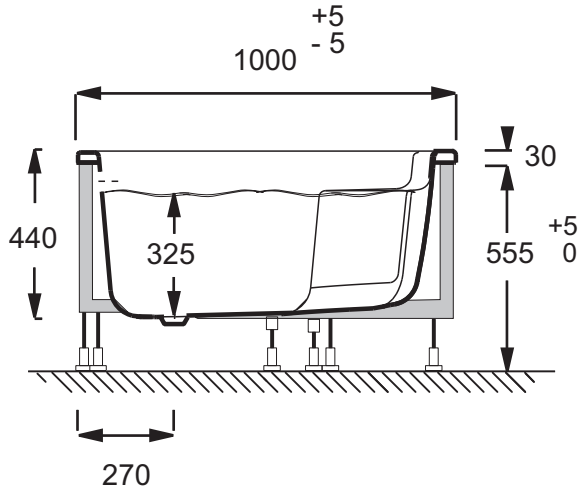
1000 +5 -5
30
440
325
555 +5 0
270

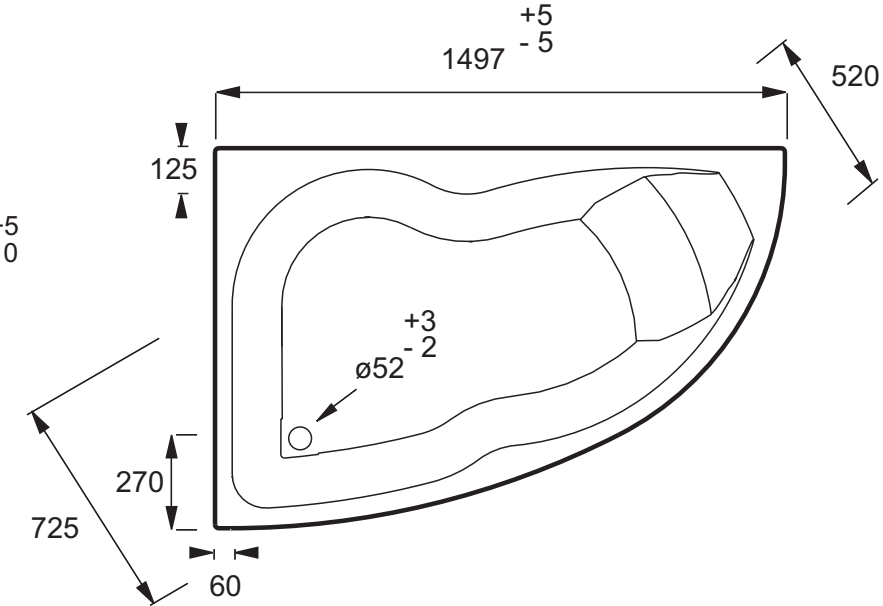
1497 +5 -5
520
125
+3 -2
ø52
270
725
60