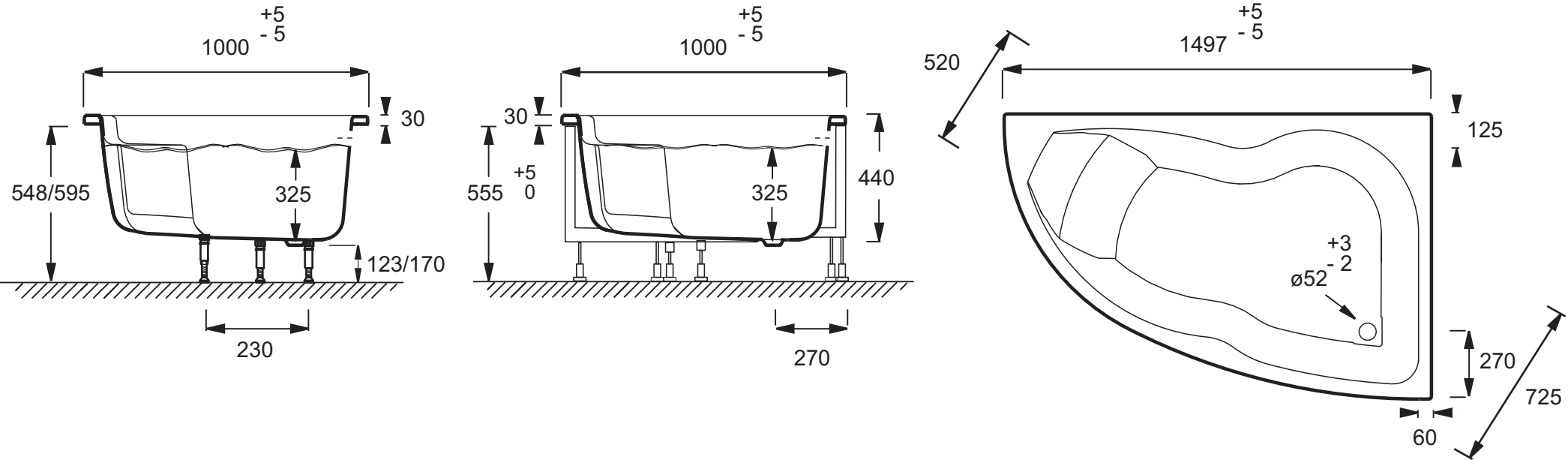
+5
- 5
1000
30
548/595
325
123/170
230
+5
- 5
1000
30
555
+5
0
325
440
270
520
+5
- 5
1497
125
+3
- 2
ø52
270
725
60