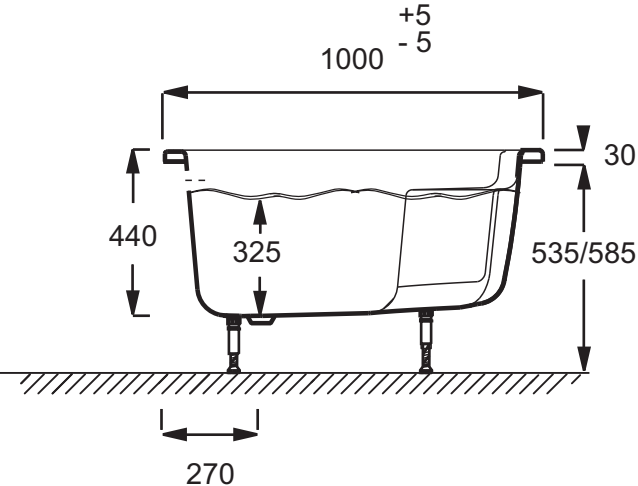
+5
1000 - 5
30
440
325
535/585
270

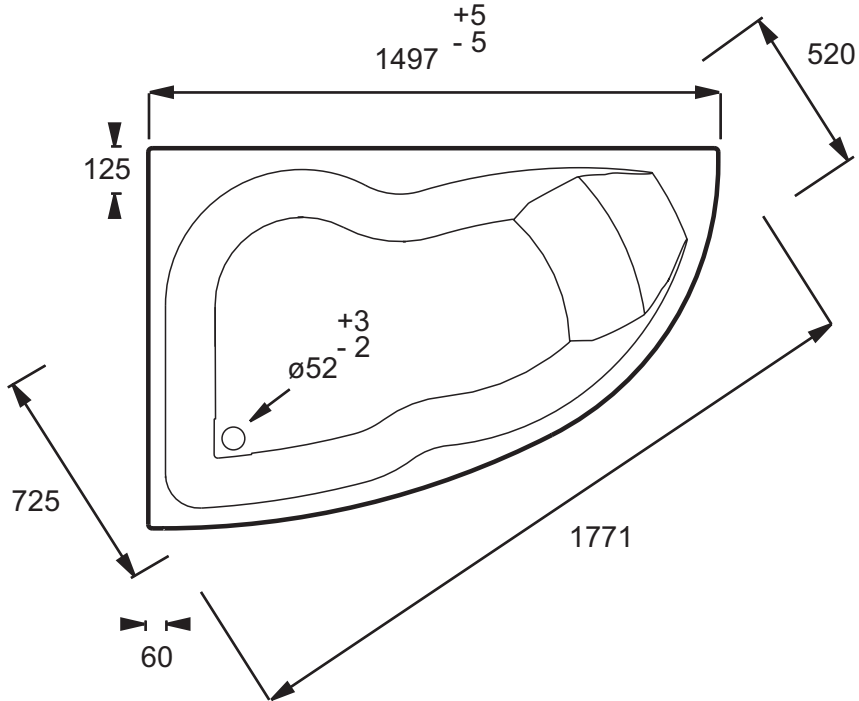
+5
1497 - 5
520
125
+3
- 2
ø52
725
1771
60