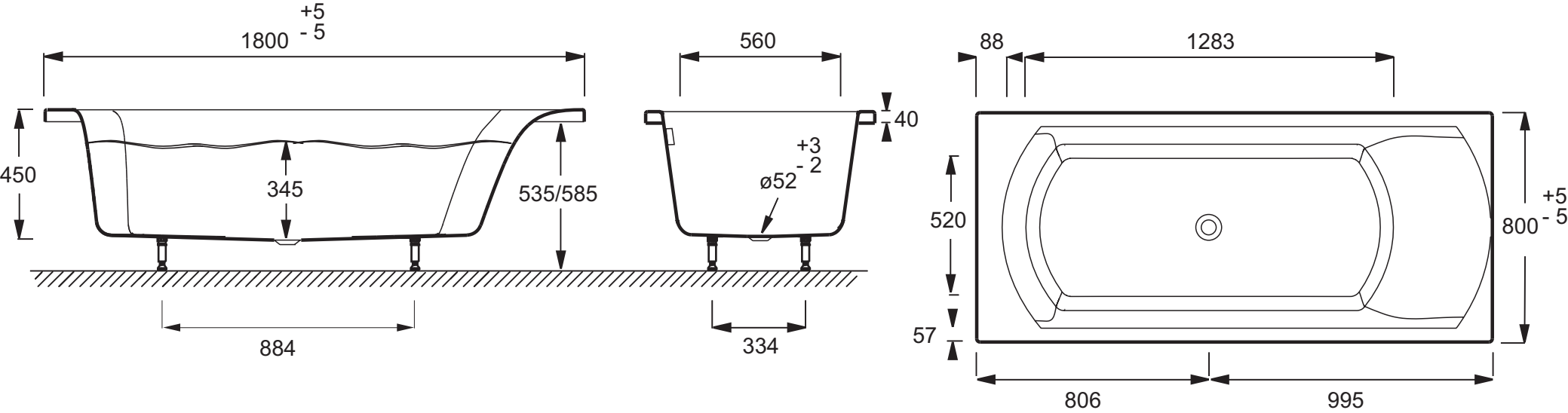
1800 +5 -5
450
345
535/585
884
560
40
+3 -2
ø52
334
88
1283
520
57
800 +5 -5
806
995