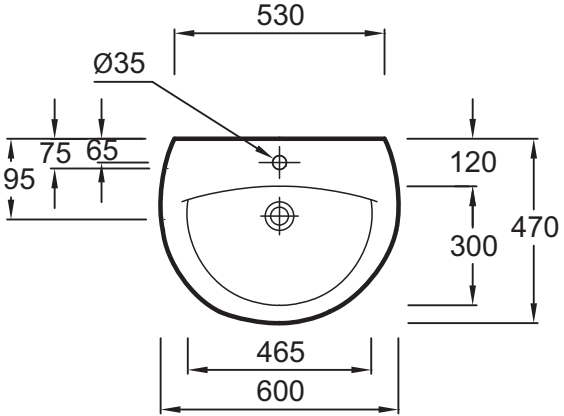
530
Ø35
75
65
195
120
300
470
465
600

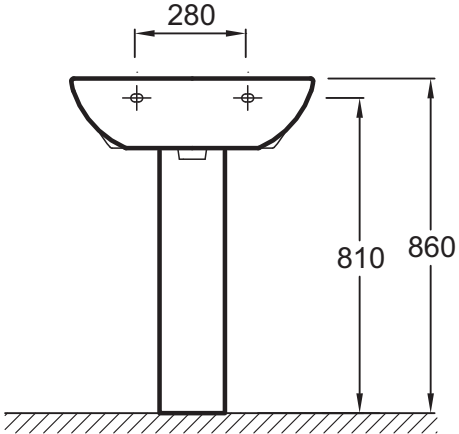
280
810
860

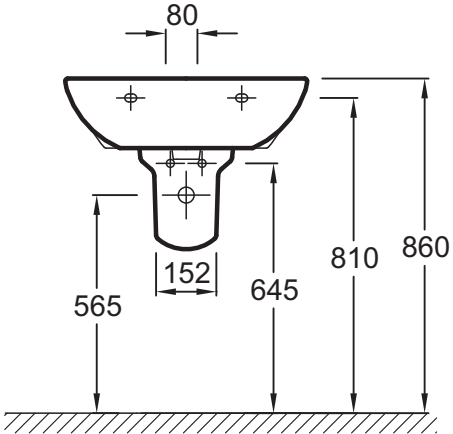
80
565
152
645
810
860

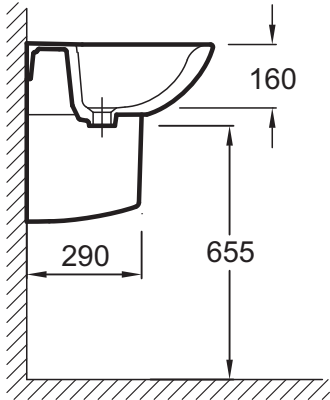
160
290
655