PATIO - Lavabo 60 cm

E4159-X5

Collection : PATIO

Couleur* :

00 - Blanc

Principaux atouts :

Caractéristiques techniques

- DIMENSIONS : 60 x 47 cm
- MATÉRIAU : Céramique
- PERCEMENT ROBINETTERIE : Percé 1 trou
- MEULÉ/NON-MEULÉ : Non meulé
- NOMBRE DE VASQUES : Simple
- INFOS COMPLÉMENTAIRES : (robinetterie non incluse)
- POIDS : 13,8 kg
- TYPE D'INSTALLATION : Autoportant
- CONFIGURATION : STANDARD
- TROP-PLEIN : Sans trou de trop plein
- PRODUIT INCLUS : (robinetterie non incluse)

Bénéfices consommateurs

- FONCTIONNALITÉ : Plage de pose pour un confort d'usage optimal au quotidien
- NETTOYAGE FACILITÉ : Angles doux pour un nettoyage simple et rapide

Produits complémentaires

- 19085D : Cache-siphon

Dessin technique

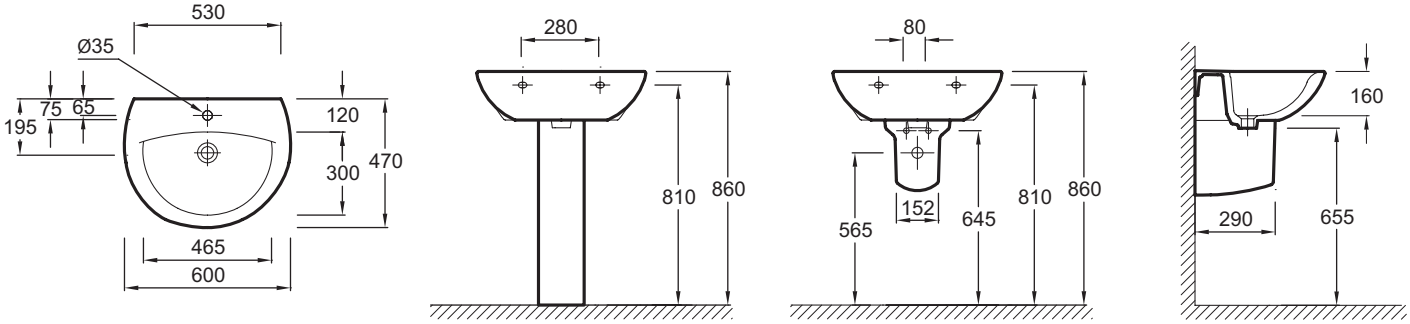

Descriptif CCTP : Lavabo 60 cm. E4159-X5. Collection : PATIO. DIMENSIONS : 60 x 47 cm. POIDS : 13,8 kg. MATÉRIAU : Céramique. TYPE D'INSTALLATION : Autoportant. PERCEMENT ROBINETTERIE : Percé 1 trou. CONFIGURATION : STANDARD. MEULÉ/NON-MEULÉ : Non meulé. TROP-PLEIN : Sans trou de trop plein. NOMBRE DE VASQUES : Simple. PRODUIT INCLUS : (robinetterie non incluse). INFOS COMPLÉMENTAIRES : (robinetterie non incluse).

KOHLER France 330 339 144 RSC Bobigny– SAS au capital de 50 000 000 euros – Locataire-gérant de la société SANIJURA – Ce document n'est pas contractuel.

En raison des variations possibles dans le réglage de votre ordinateur et de votre imprimante, de facteurs techniques et des caractéristiques particulières de certaines de nos finitions, les couleurs ne sont pas représentatives de la réalité mais sont seulement une indication.