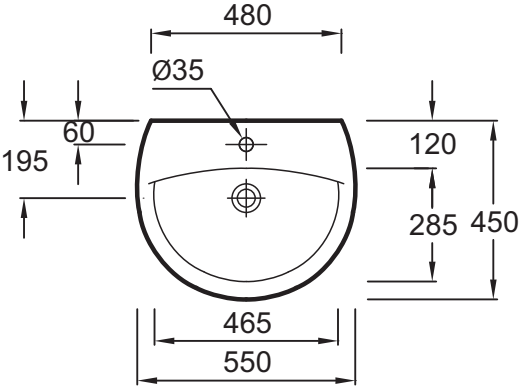
480
Ø35
60
195
120
285
450
465
550

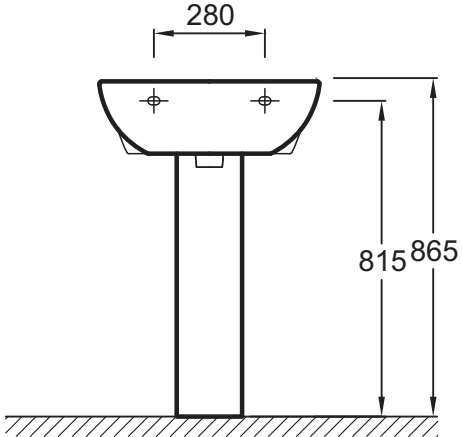
280
815
865

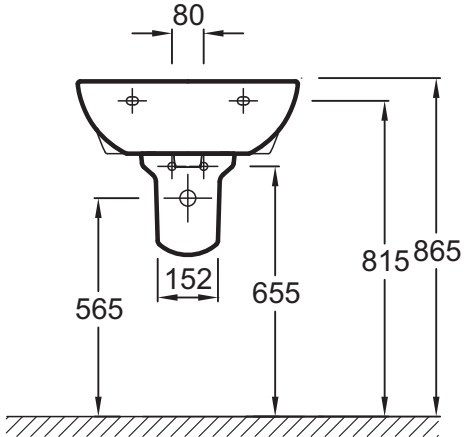
80
565
152
655
815
865

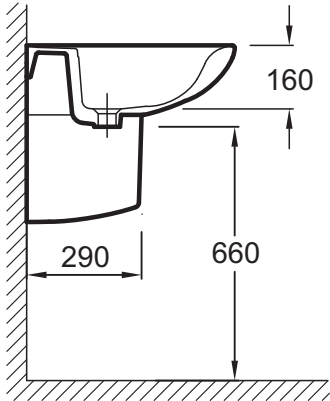
160
290
660