ODÉON RIVE GAUCHE - Mitigeur lavabo personnalisable, sans vidage

E21029-00

Collection : ODÉON RIVE GAUCHE

Couleur* :

00 - Blanc

CP - Chrome

Principaux atouts :

Caractéristiques techniques

- POIDS : 1 kg
- TYPE : Mitigeur
- HAUTEUR TOTALE DU ROBINET (MM) : 189
- RACCORDS : Avec flexibles d'alimentation
- VIDAGE : Sans vidage
- GARANTIE FINITION : Chrome 10ans / Blanc et Noir Mat 5ans
- TYPE D'INSTALLATION : 1 trou
- DÉBIT (L/MN SOUS 3 BARS) : 5 l/mn
- SAILLIE DU BEC (MM) : 123
- MÉCANISME : Cartouche à disques céramique
- GARANTIE MÉCANISME : 5 ans

Bénéfices consommateurs

- PERSONNALISABLE : Un choix de finitions chics et tendances pour s'adapter à toutes les envies de salle de bain.
- COLLECTION : Des proportions justes, pleines de finesse, un corps élancé aux courbes et aux angles parfaits, une poignée filaire ajourée à l'allure graphique
- CONFORT : Un angle de projection large pour un jet orienté au centre de la vasque afin de simplifier votre quotidien
- POIGNÉE FINE MAIS ROBUSTE : Poignée ultra maniable dans la tendance filaire
- MÉCANISME HAUTE PRÉCISION : cartouche à disques céramique, réglage de la température précis, garantie 5 ans.

Bénéfices installateurs

- INSTALLATION EN 35" : produit équipé du système d'installation breveté 5I35" pour un montage aussi simple que rapide

Dessin technique

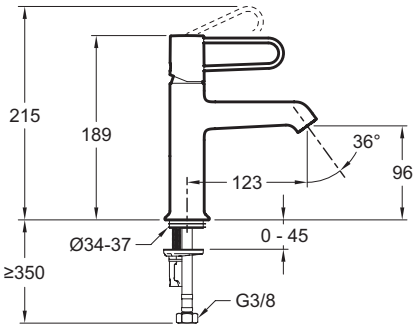

Descriptif CCTP : Mitigeur lavabo personnalisable, sans vidage. E21029-00. Collection : ODÉON RIVE GAUCHE. POIDS : 1 kg. TYPE D'INSTALLATION : 1 trou. TYPE : Mitigeur. DÉBIT (L/MN SOUS 3 BARS) : 5 l/mn. HAUTEUR TOTALE DU ROBINET (MM) : 189. SAILLIE DU BEC (MM) : 123. RACCORDS : Avec flexibles d'alimentation. MÉCANISME : Cartouche à disques céramique. VIDAGE : Sans vidage. GARANTIE MÉCANISME : 5 ans. GARANTIE FINITION : Chrome 10ans / Blanc et Noir Mat 5ans.

KOHLER France 330 339 144 RSC Bobigny– SAS au capital de 50 000 000 euros – Locataire-gérant de la société SANIJURA – Ce document n'est pas contractuel.

En raison des variations possibles dans le réglage de votre ordinateur et de votre imprimante, de facteurs techniques et des caractéristiques particulières de certaines de nos finitions, les couleurs ne sont pas représentatives de la réalité mais sont seulement une indication.