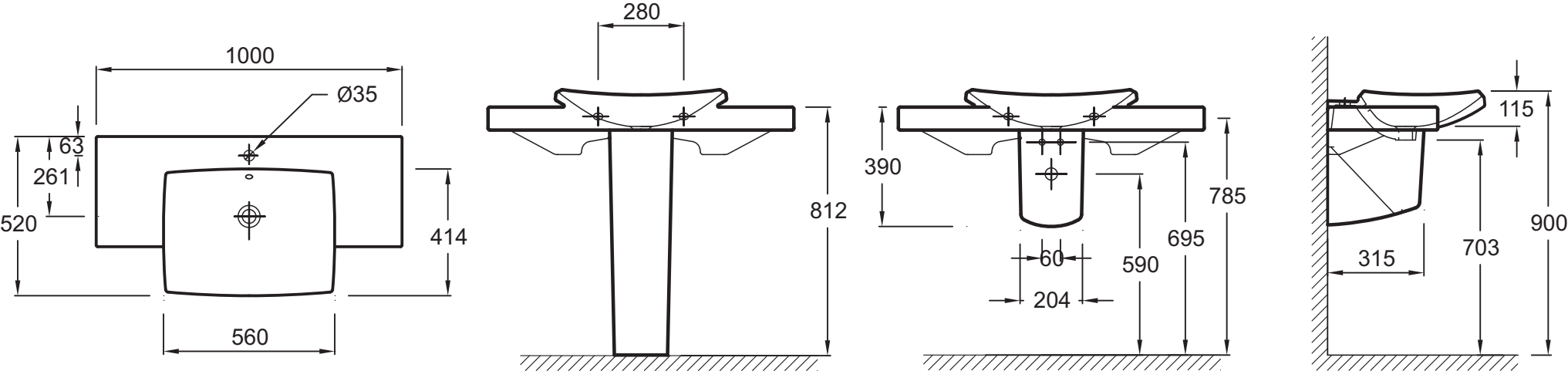
1000
Ø35
63
261
520
414
560
280
812
390
785
695
590
60
204
115
900
703
315