# MODULO - Support de douchette mural - rosace Square

## 8468D

**Collection :** MODULO

**Couleur* :**

CP - Chrome

## Caractéristiques techniques

- DIMENSIONS : 13,50 x 9 x 6,50 cm
- TYPE D'ACCESSOIRE : Support douchette
- TYPE DE SYSTÈME DE ROBINETTERIE DE BAIN : Avec Système Modulo
- TYPE D'INSTALLATION : Mural
- DESIGN DE ROBINETTERIE DE DOUCHE : CONTEMPORAIN CARRÉ

## Produits complémentaires

- 8467D, E8467

## Dessin technique

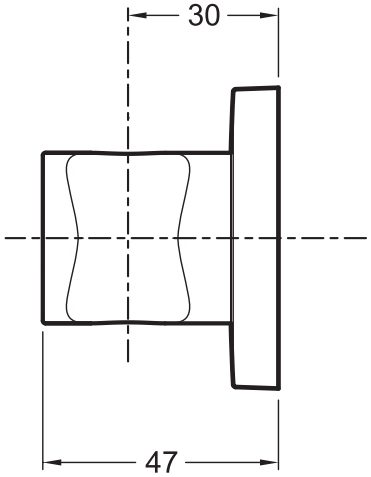


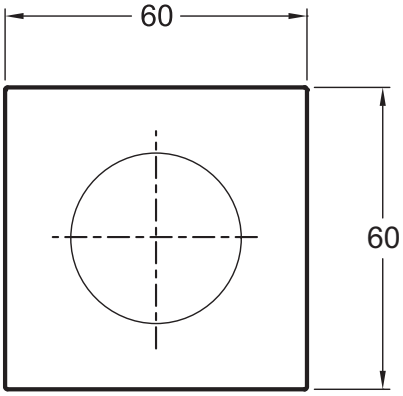


Descriptif CCTP : Support de douchette mural - rosace Square. 8468D. Collection : MODULO. DIMENSIONS : 13,50 x 9 x 6,50 cm. TYPE D'INSTALLATION : Mural. TYPE D'ACCESSOIRE : Support douchette. DESIGN DE ROBINETTERIE DE DOUCHE : CONTEMPORAIN CARRÉ. TYPE DE SYSTÈME DE ROBINETTERIE DE BAIN : Avec Système Modulo.

KOHLER France 330 339 144 RSC Bobigny– SAS au capital de 50 000 000 euros – Locataire-gérant de la société SANIJURA – Ce document n'est pas contractuel.

**En raison des variations possibles dans le réglage de votre ordinateur et de votre imprimante, de facteurs techniques et des caractéristiques particulières de certaines de nos finitions, les couleurs ne sont pas représentatives de la réalité mais sont seulement une indication.*