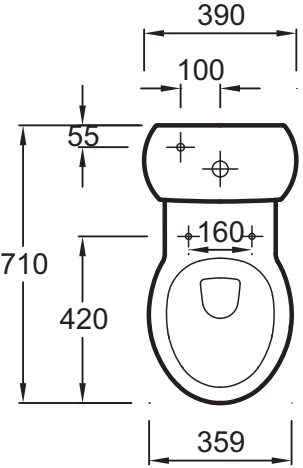
390
100
55
160
710
420
359

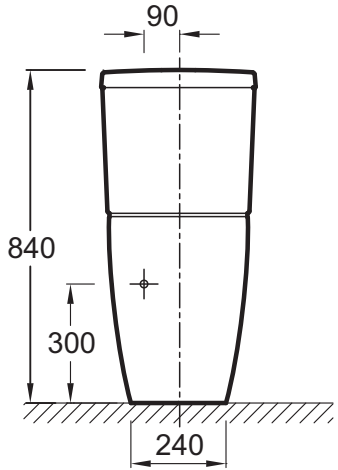
90
840
300
240

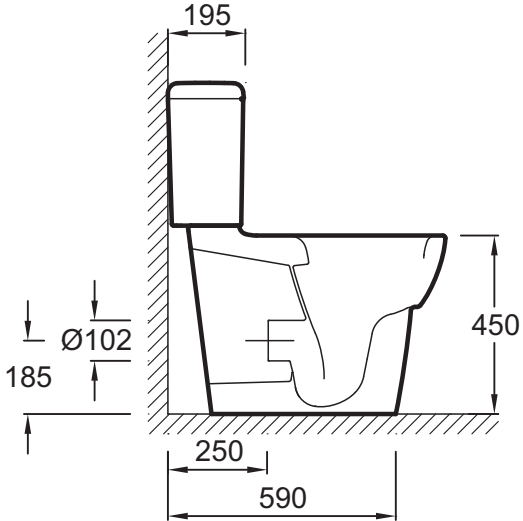
195
Ø102
185
450
250
590

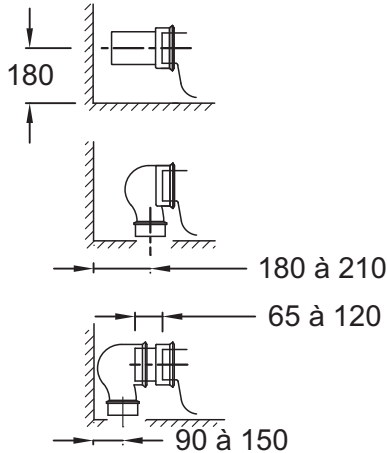
180
180 à 210
65 à 120
90 à 150