Installation Guide

Corner Entry Shower Door

1900A Series

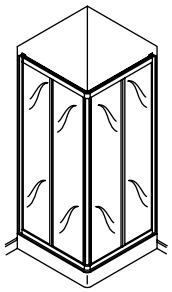

Français, page “Français-1”
Español, página “Español-1”

STERLING
A KOHLER COMPANY

1034044-2-C

Tools and Materials


Tape Measure


Masking Tape

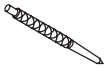
Center Punch

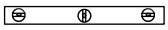
Level


Pencil & Felt Tip Marker


Safety Glasses


Drill and Assorted Drill Bits

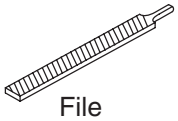
File

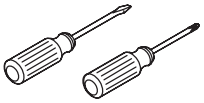
Assorted Screwdrivers

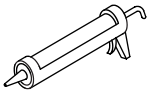
Caulk Gun


Caulk or Silicone Sealant

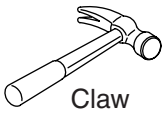
Claw Hammer

Plus:

- Drop Cloth

Before You Begin

CAUTION: Risk of personal injury or product damage. Tempered glass cannot be cut.

CAUTION: Risk of personal injury. Always wear safety glasses when cutting materials.

IMPORTANT! One corner entry shower door requires two cartons.

NOTE: When using a retractable case tape measure, make sure you add the length of the case to the measurement or measure in a manner that excludes the case.

- ☐ The shower enclosure and finished wall material should be installed at this time.
- ☐ Check all local building codes prior to installation.
- ☐ Lay out and identify all of the parts. Inspect them for damage.
- ☐ Return the glass panels to their packaging and place them in a safe area until they are needed.
- ☐ Refer to the actual size profile of parts used in each installation step to ensure correct installation. Place the part over the profile to match the part to the step.
- ☐ Allow the caulk or silicone sealant to set for 24 hours before using the shower.
- ☐ Two people should perform this installation.
- ☐ Sterling reserves the right to make revisions in the design of products without notice, as specified in the Price Book.

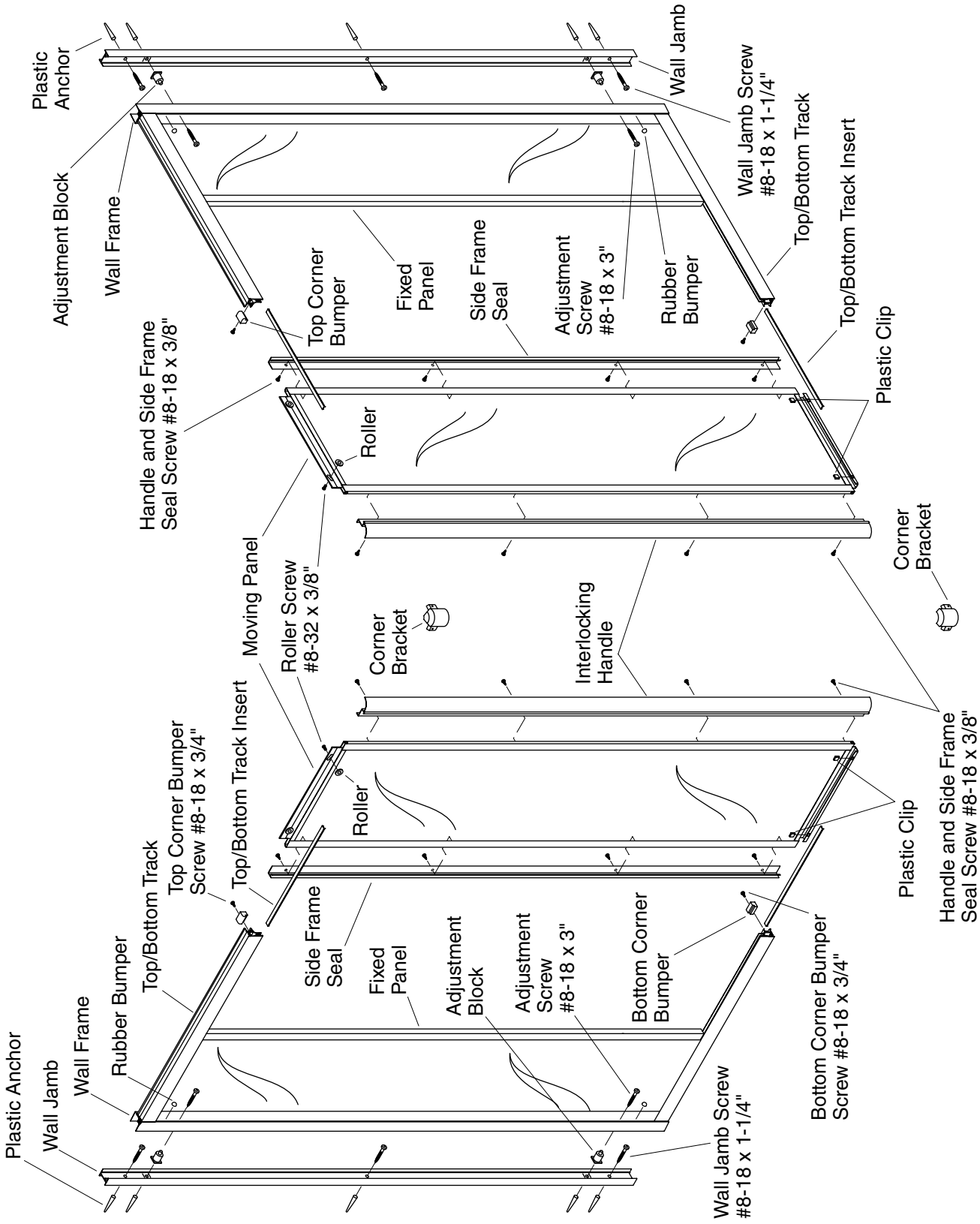

Parts Identification

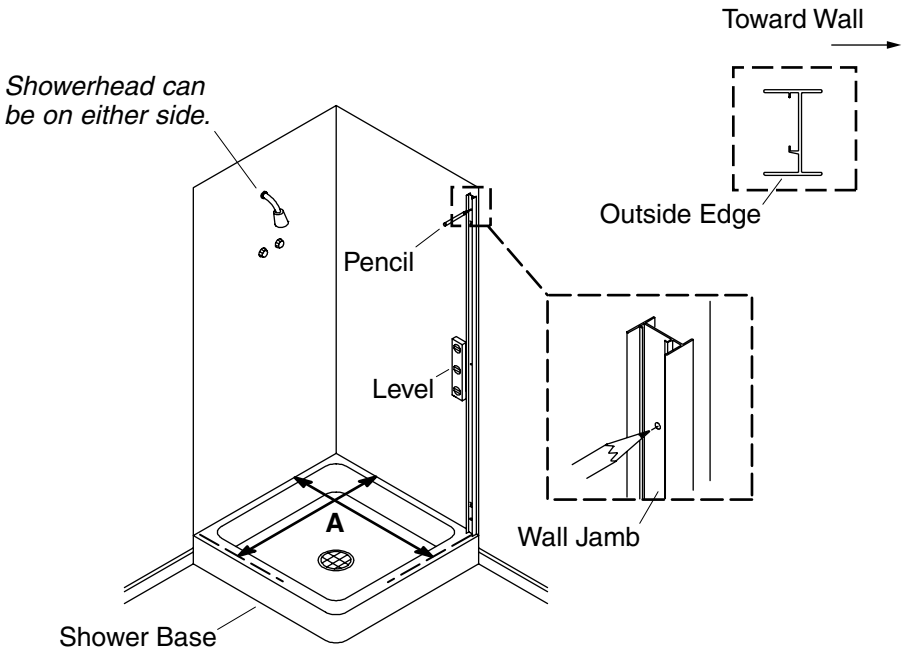

Receptor Size 32" (81.3 cm) x 32" (81.3 cm)
Dimension A = 31" (78.7 cm)
Receptor Size 36" (91.4 cm) x 36" (91.4 cm)
Dimension A = 34-1/2" (87.6 cm)

1. Mark and Drill the Mounting Holes

IMPORTANT! For **32″ (81.3 cm) x 32″ (81.3 cm)** shower bases, **A= 31″ (78.7 cm).**

IMPORTANT! For **36″ (91.4 cm) x 36″ (91.4 cm)** shower bases, **A= 34-1/2″ (87.6 cm).**

- ☐ Measure dimension ″A″ from the **back shower wall (not receptor edge)** to the front ledge of the receptor and mark on the receptor with a pencil.
- ☐ Repeat the measurement from the other back wall and mark the other side of the shower receptor.
- ☐ Align the outside edge of the wall jamb with the mark made on the shower ledge.

NOTE: The wall jamb must sit flat on the shower ledge. If the ledge has a curve in the corners at the side wall, it may be necessary to shape the bottom end of the wall jamb with a file.

- ☐ Using a level, plumb the wall jamb.
- ☐ Mark the five wall mounting holes with a pencil.

IMPORTANT! For ceramic tile walls, use a center punch to lightly punch the five hole locations for the wall jamb before drilling.

NOTE: Select the appropriate drill bit based upon the wall material. For ceramic tile walls, use a 3/16″ masonry drill bit. For fiberglass walls, use a 5/16″ drill bit.

- ☐ Slowly drill at the marked hole locations.
- ☐ Thoroughly clean the ledge and wall of debris.
- ☐ Insert wall anchors into the drilled holes.
- ☐ Repeat the above procedure for the remaining wall jamb.

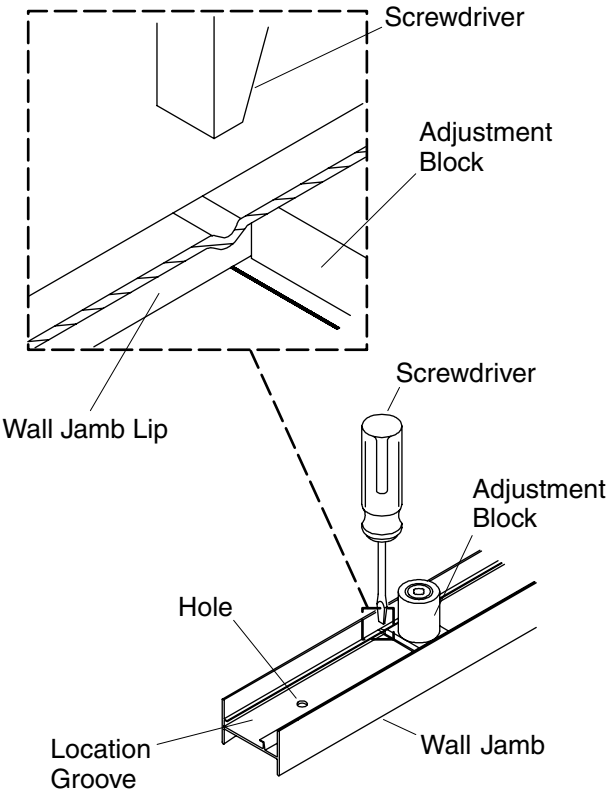

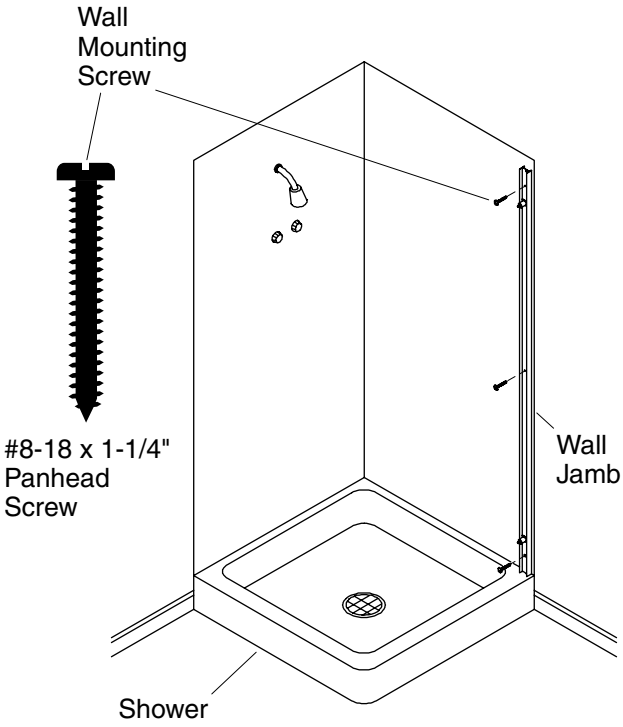

2. Install the Adjustment Blocks

- ☐ Lay both wall jambs down on a flat surface with the lip facing up.
- ☐ Slide an adjustment block into each end of the channel of each wall jamb.
- ☐ Position each adjustment block over the hole on each end of the wall jamb between each of the location grooves.
- ☐ Using the blade of a flat-blade screwdriver, tap the wall jamb lip down onto the edges of the adjustment blocks. This will secure the adjustment blocks in place.
- ☐ Place the tip of a Phillips screwdriver into the hole of the top adjustment block. Using your thumb and forefinger, turn the adjustment blocks counterclockwise until the adjustment blocks are flush against the wall jamb. **Do not turn the adjustment blocks past flush.**
- ☐ Repeat this procedure for the second wall jamb.

3. Install the Wall Jambs

- ☐ Align the holes of the wall jamb with the drilled holes in the wall.
- ☐ Secure the wall jamb with #8-18 x 1-1/4″ panhead screws.
- ☐ Repeat this procedure for the second wall jamb.

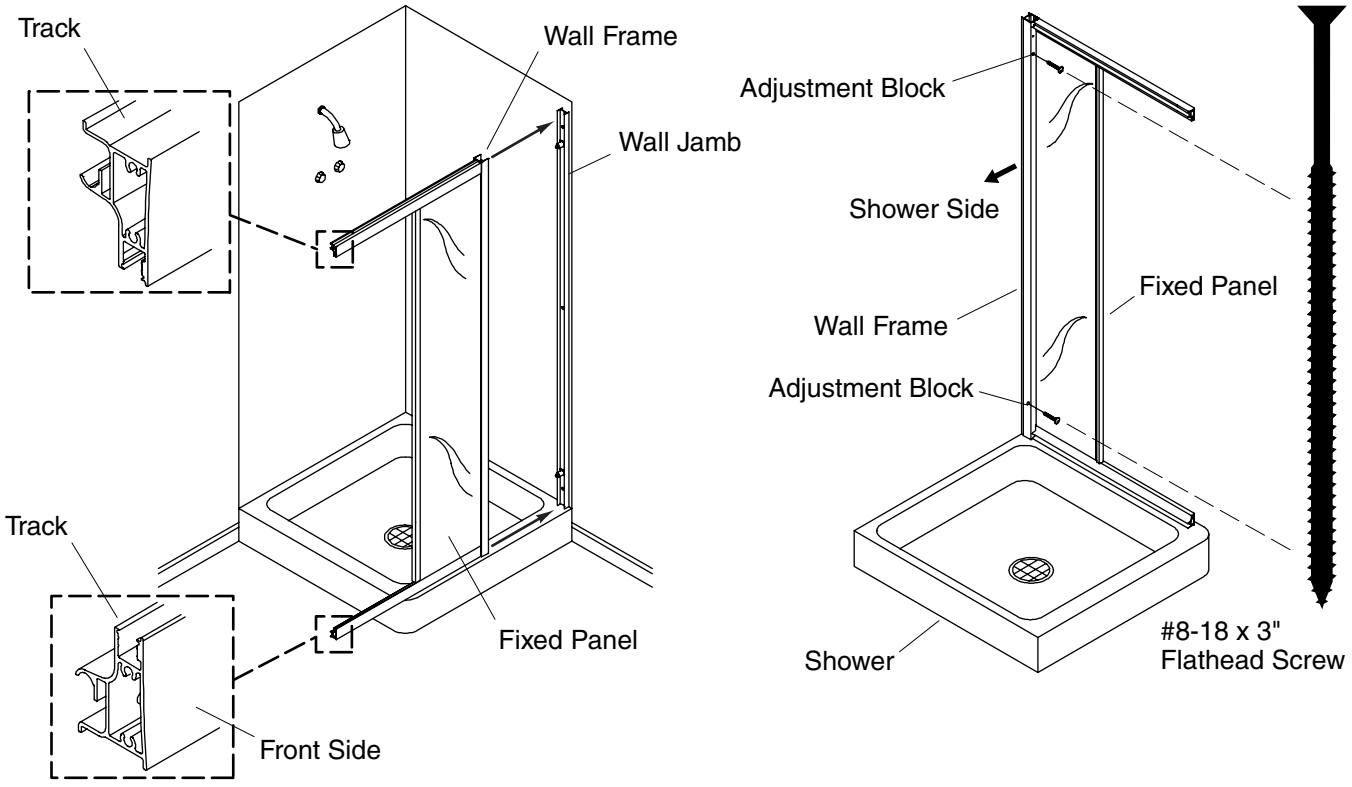

4. Install the Fixed Panels

- ☐ Slide the wall frame of the fixed panel over the wall jamb.
- ☐ Rest the fixed panel on the shower ledge.

NOTE: Perform the procedures below from inside the shower.

- ☐ Place the tip of a Phillips screwdriver into the hole of the top adjustment block. Using your thumb and forefinger, turn the adjustment block counterclockwise until the adjustment block firmly contacts the wall frame.
- ☐ Repeat the previous step for the bottom adjustment block.
- ☐ Secure the wall frame to the wall with two #8-18 x 3″ flathead screws.
- ☐ Repeat the procedure for the other side panel.
- ☐ Verify the side panels are resting firmly against the shower ledge.

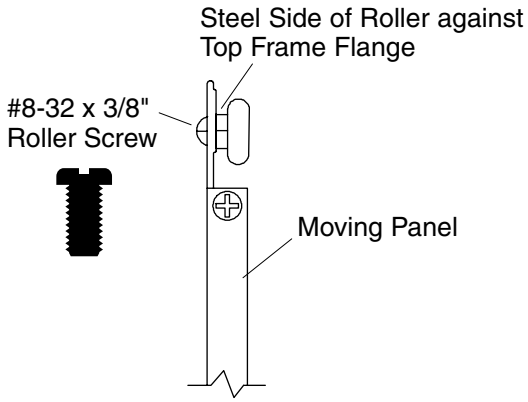

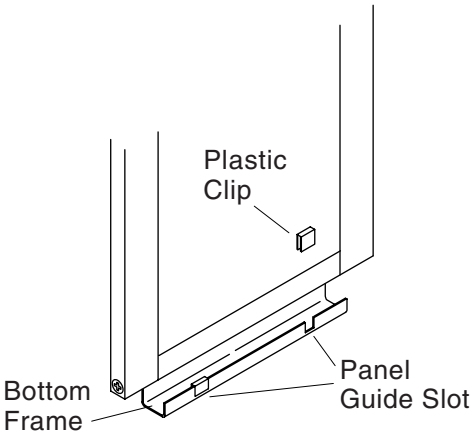

5. Install the Rollers to the Moving Panel

- ☐ Assemble two rollers on each moving panel with #8-32 x 3/8″ roller screws.
- ☐ Ensure the steel side of the roller is against the top frame flange.

6. Install the Plastic Clips

- ☐ Insert a plastic clip into each panel guide slot of the bottom frame of the moving panel.
- ☐ Verify the plastic clips are completely pushed all the way down into each slot.
- ☐ Repeat this procedure for the other moving panel.

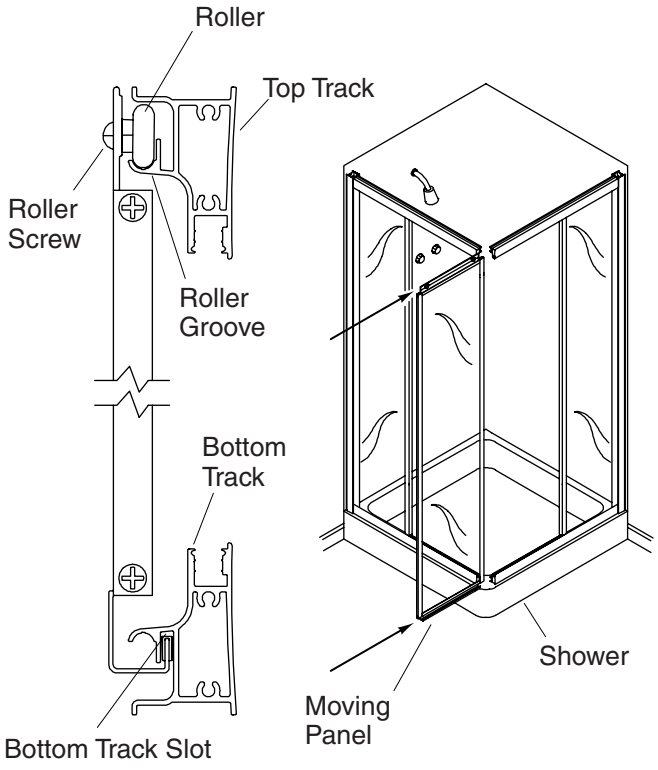

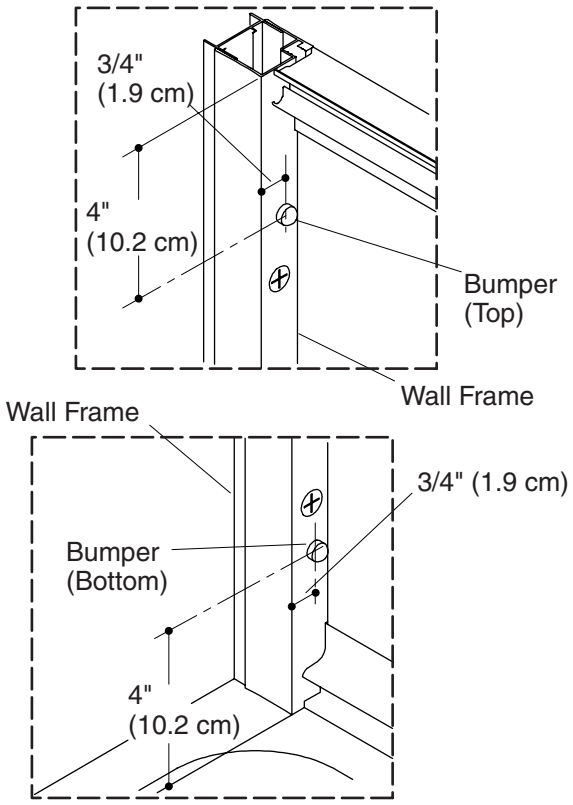

7. Install the Moving Panels

- ☐ With the top of the moving panel angled away from you, insert the rollers into the roller groove of the top track. Slide the bottom of the moving panel into the bottom track slot.
- ☐ Slide the moving panel back to the open position.
- ☐ Repeat the above procedure to install the other moving panel.
- ☐ Place both moving panels into the closed position.
- ☐ Verify both moving panels interlock at the corner.

NOTE: If necessary, the moving panels may be adjusted one at a time. To adjust, loosen the roller screws and tilt the panel to achieve a smooth fit. Retighten the roller screws. Adjust the other moving panel, if necessary.

8. Install the Bumpers

- ☐ From the top of the wall frame, measure and mark 4″ (10.2 cm) down and 3/4″ (2 cm) in.
- ☐ From the bottom of the wall frame, measure and mark 4″ (10.2 cm) up and 3/4″ (2 cm) in.
- ☐ Remove the paper backing from the rubber bumpers.
- ☐ Affix the center of the rubber bumpers onto the marked positions on each wall frame.

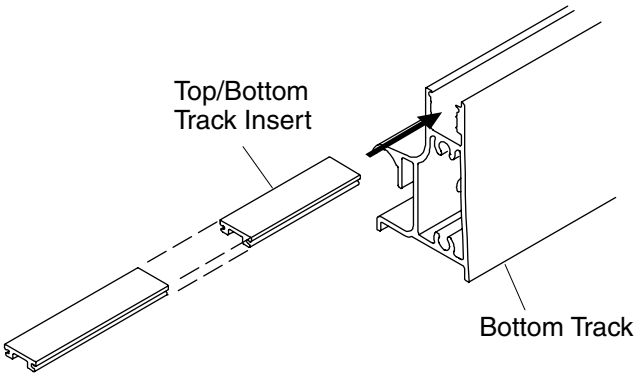

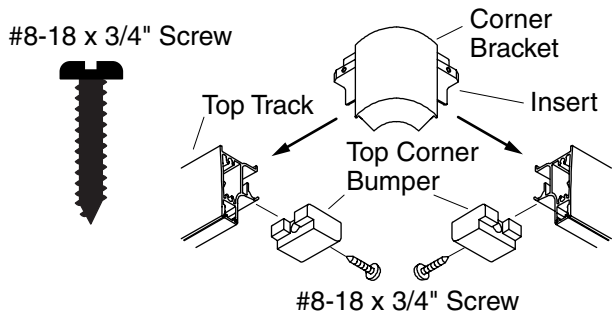

Top Track

Bottom Track

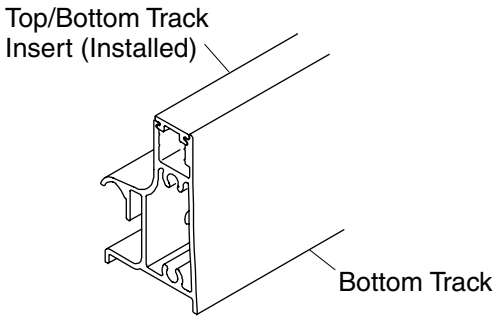

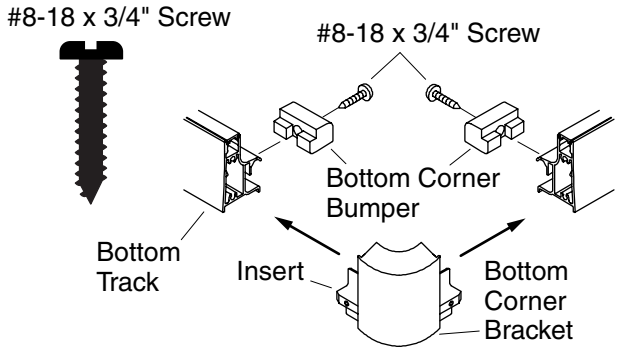

9. Install the Track Inserts

- ☐ Slide the top/bottom track inserts into the top and bottom tracks.

10. Install the Corner Brackets and Bumpers

NOTE: The bumpers for the top corner and bottom corner brackets are not identical. The bumpers for the top tracks are marked ″T.″ The bumpers for the bottom tracks are marked ″B.″

NOTE: Perform the procedures below from inside the shower.

- ☐ Slide the top corner bracket into each opening of the top track.
- ☐ Place the bumpers marked ″T″ into the top track and align the holes of the bumpers with the holes in the top track.
- ☐ Attach the corner bracket and bumpers to the top tracks with two #8-18 x 3/4″ screws.
- ☐ Tighten the screws with a screwdriver. Do not overtighten.
- ☐ Repeat this procedure for the bottom track using the bumpers marked ″B.″

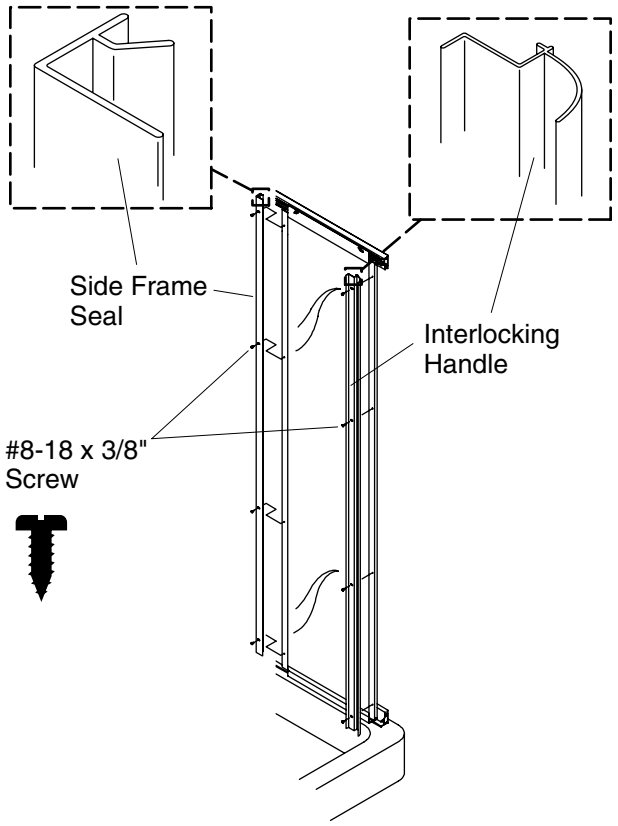

11. Install the Handles and Seals

NOTE: Perform the procedure below from inside the shower.

- ☐ Position an interlocking handle on the outside edge of each moving panel.
- ☐ Secure the interlocking handle with four #8-18 x 3/8″ screws.
- ☐ Attach a side frame seal to the inside edge of each moving panel with four #8-18 x 3/8″ screws.

NOTE: If necessary, slight adjustments may be made to each interlocking handle. Loosen the four screws on the interlocking handle and slightly reposition the handle in or out to achieve a smooth fit. Retighten the screws.

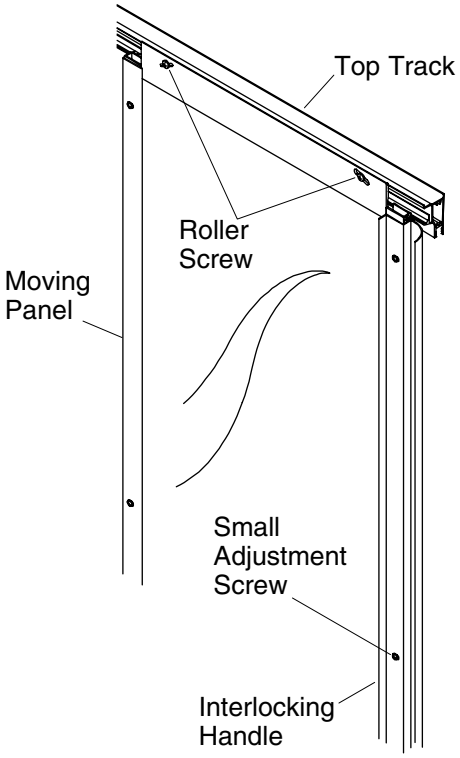

12. Test and Adjust the Moving Panels

- ☐ Slide one of the moving panels into the closed position.
- ☐ Slowly slide the second moving panel into the closed position. Ensure each panel slides smoothly and the panels interlock at the corner.

If the panels do not interlock:

- ☐ Adjust one of the moving panels by loosening the small adjustment screw(s) and tilting the panel to get a smooth fit.
- ☐ Retighten the screws.

If the panels do not glide smoothly:

- ☐ Loosen both roller screws.
- ☐ Lower or raise the panel an equal amount on both sides.
- ☐ Retighten the screws.

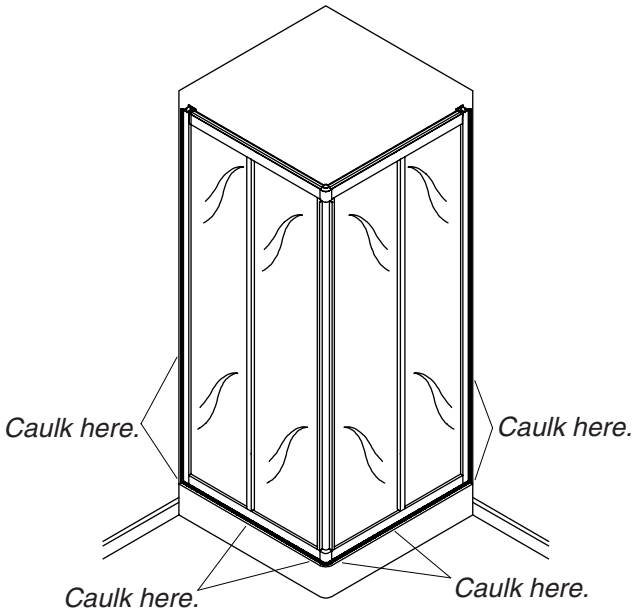

13. Caulk the Shower Doors

CAUTION: Risk of property damage. Apply caulk or silicone sealant around the outside of the frame only. Applying caulk or silicone sealant to the inside of the door will cause leakage and damage.

- ☐ Thoroughly clean and dry the shower ledge and the bottom track of the shower door.

IMPORTANT! Refer to the caulk or silicone sealant manufacturer's instructions for proper caulking techniques.

- ☐ Apply a 3/16″ (5 mm) bead of caulk or silicone sealant around the outside of the frame where the bottom track meets the shower base, corner brackets meet the shower base, wall jamb meets the shower base, and wall jamb meets the wall.
- ☐ Allow the caulk or silicone sealant to set for 24 hours before using the shower.

Guide d'installation

Portes de douche à entrée en angle

Outils et matériels



Mètre ruban



Ruban-cache

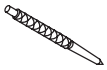

Poinçon

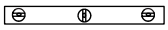

Niveau à bulle



Crayon à papier et feutre



Lunettes de protection



Perceuse et mèches assorties

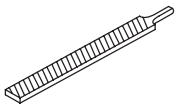

Lime

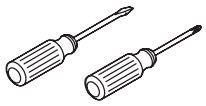

Tournevis assortis

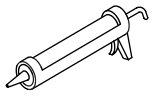

Pistolet à mastic



Joint en silicone

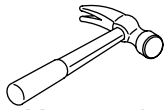

Marteau de charpentier

Plus:

- Toile de protection

Avant de commencer

ATTENTION : Risque de blessure corporelle ou d'endommagement du produit. Le verre trempé ne peut pas être taillé.

ATTENTION : Risque de blessures corporelles. Porter des lunettes de protection lors de la découpe des matériaux.

IMPORTANT ! Une porte de douche d'entrée en angle requiert deux emballages.

REMARQUE : Lorsqu'un mètre à ruban rétractable est utilisé, prendre en compte la longueur de la boîte du mètre dans la prise de mesure ou mesurer sans la longueur de la boîte.

- ☐ L'encadrement de la douche et le matériau du mur fini devraient être installés à ce moment.
- ☐ Vérifier tous les codes de bâtiment locaux avant l'installation.
- ☐ Établir et identifier toutes les pièces. Inspécter les pièces de tout dommage.
- ☐ Remettre les panneaux de verre dans l'emballage de protection et placer dans un endroit sauf en attendant d'en avoir besoin.
- ☐ Se reporter aux dimensions actuelles des pièces utilisées dans chaque étape de l'installation pour assurer une mise en place correcte. Placer la pièce sur le profilé de manière à la correspondre à l'étape.
- ☐ Avant d'utiliser la douche, laisser prendre le mastic ou la silicone pendant 24 heures.
- ☐ Deux personnes devraient procéder à cette installation.
- ☐ Sterling se réserve le droit d'apporter des modifications sur le design des produits sans avis préalables, comme spécifié dans le catalogue des prix.

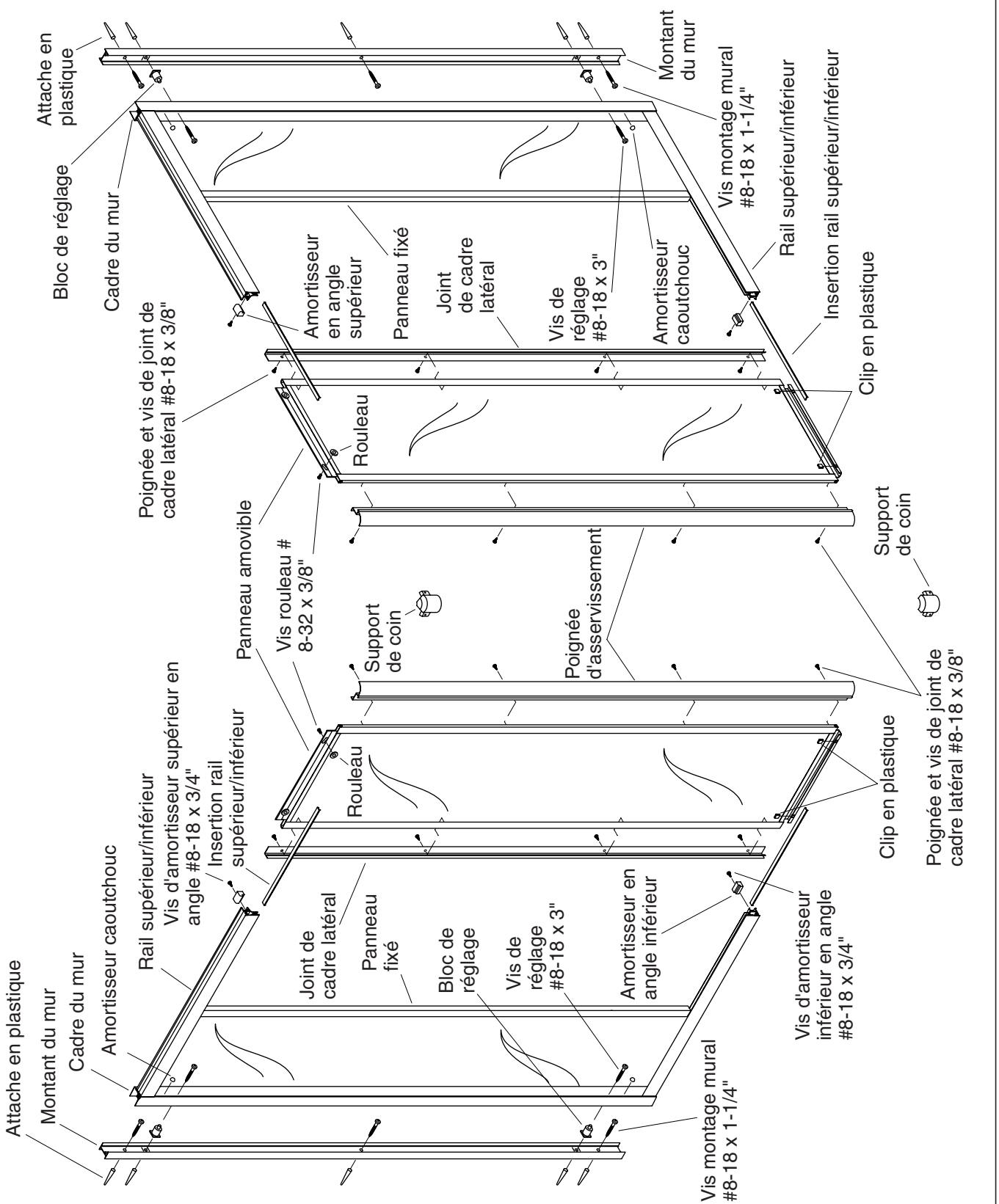

Identification des pièces

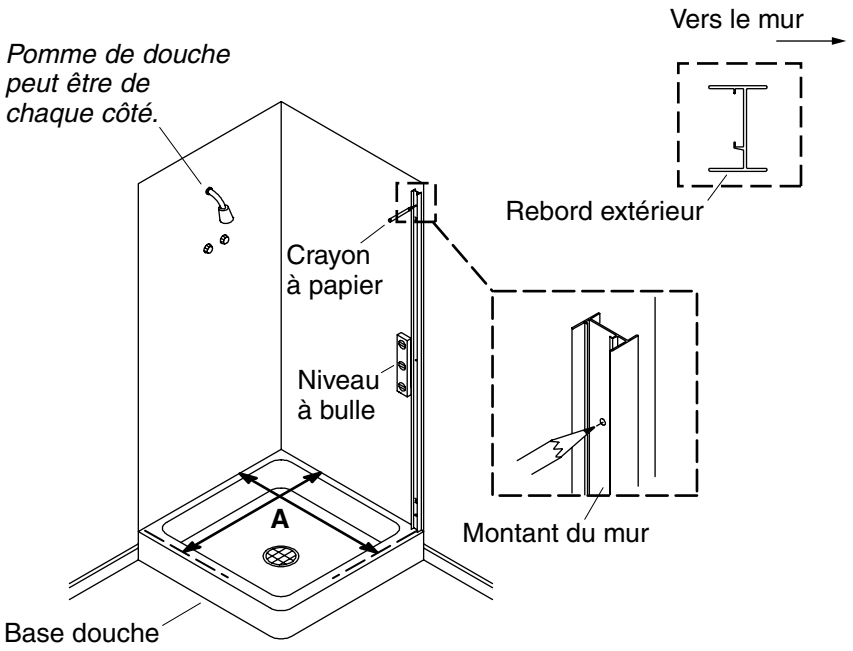

Taille du receveur 32" (81,3 cm) x 32" (81,3 cm)
Dimension A = 31" (78,7 cm)
Taille du receveur 36" (91,4 cm) x 36" (91,4 cm)
Dimension A = 34-1/2" (87,6 cm)

1. Marquer et percer les orifices de fixation

IMPORTANT ! Pour des bases de douches **32″ (81,3 cm) x 32″ (81,3 cm)**, **A= 31″ (78,7 cm).**

IMPORTANT ! Pour des bases de douches **36″ (91,4 cm) x 36″ (91,4 cm)**, **A= 34-1/2″ (87,6 cm).**

- ☐ Mesurer la dimension ″A″ à partir du **mur arrière de douche (pas le rebord du receveur)** au rebord avant du receveur et marquer sur le receveur avec un crayon.
- ☐ Répéter la mesure de l'autre mur arrière et marquer l'autre côté du receveur de douche.
- ☐ Aligner le rebord extérieur du montant du mur avec la marque sur le rebord de douche.

REMARQUE : Le montant du mur doit reposer à plat sur le rebord inférieur. Si le rebord a une courbature aux angles du côté du mur, il sera peut-être nécessaire de limer l'extrémité inférieure du montant du mur.

- ☐ Niveler le montant de mur à l'aide d'un niveau à bulle.
- ☐ Marquer au crayon les cinq orifices de montage mural.

IMPORTANT ! Pour des murs en carreaux de céramique, utiliser un poinçon pour marquer légèrement l'emplacement des cinq orifices pour le montant du mur, avant de percer.

REMARQUE : Sélectionner la mèche adéquate au type de matériau du mur. Pour des murs en carreaux de céramique, utiliser une mèche pour mur de 3/16″. Pour des murs en fibres de verre, utiliser une mèche de 5/16″.

- ☐ Percer lentement aux endroits marqués.
- ☐ Nettoyer minutieusement le rebord et le mur de tous débris.
- ☐ Insérer des dispositifs d'ancrage dans les orifices percés.
- ☐ Répéter la procédure ci-dessus pour le montant du mur restant.

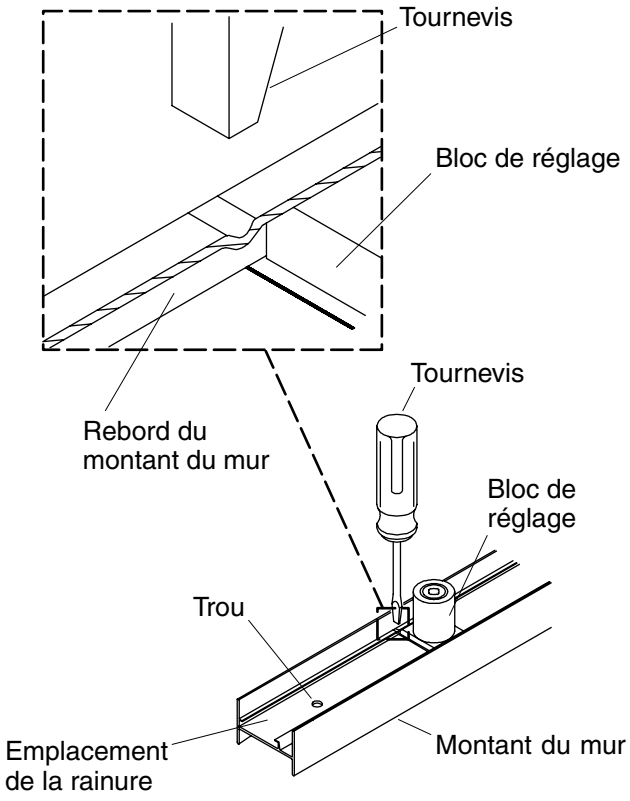

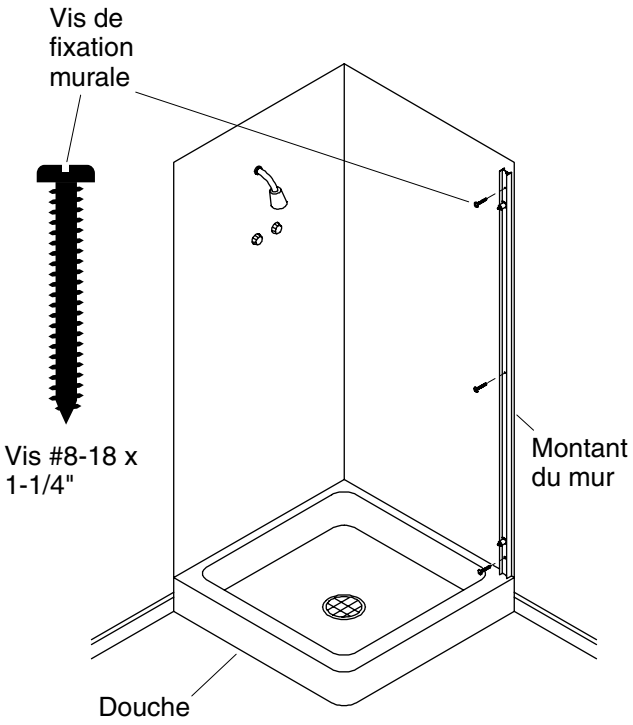

2. Installer les blocs de réglage

- ☐ Poser les deux montants du mur sur une surface plane avec le rebord vers le haut.
- ☐ Glisser un bloc de réglage dans chaque extrémité du canal de chaque montant du mur.
- ☐ Positionner chaque bloc de réglage sur l'orifice de chaque extrémité de montant du mur entre chacune des rainures.
- ☐ Avec un tournevis à tête plate, engager en tapotant le rebord du montant du mur sur les rebords des blocs de réglage. Ceci va sécuriser les blocs de réglage en place.
- ☐ Placer le bout d'un tournevis cruciforme dans l'orifice du bloc de réglage supérieur. En utilisant le pouce ou l'index, tourner les blocs de réglage vers la gauche jusqu'à ce qu'ils soient nivelés avec le montant du mur. **Ne pas pivoter les blocs de réglage au-delà de la mise à niveau.**
- ☐ Répéter cette procédure avec le second montant du mur.

3. Installer les montants du mur

- ☐ Aligner les orifices du montant du mur avec les orifices percés dans le mur.
- ☐ Sécuriser le montant du mur avec les vis à tête ronde #8-18 x 1-1/4".
- ☐ Répéter cette procédure avec le second montant du mur.

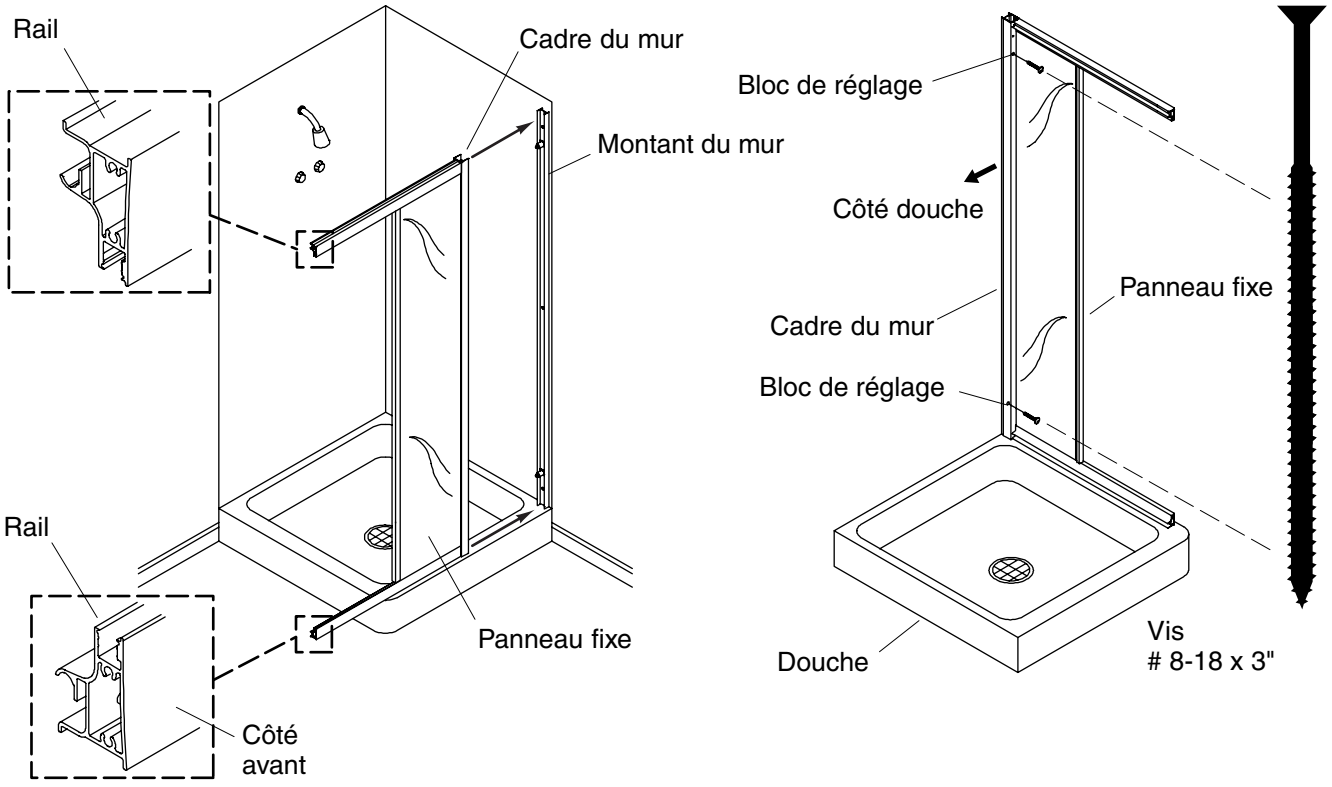

4. Installer les panneaux fixes

- ☐ Glisser le cadre du mur du panneau fixe sur le montant du mur.
- ☐ Reposer le panneau fixe sur le rebord de douche.

REMARQUE : Réaliser les procédures ci-dessous de l'intérieur de la douche.

- ☐ Placer le bout d'un tournevis cruciforme dans l'orifice du bloc de réglage supérieur. En utilisant le pouce ou l'index, tourner les blocs de réglage vers la gauche jusqu'à ce qu'ils soient fermement en contact avec le cadre du mur.
- ☐ Répéter les étapes précédantes pour le bloc de réglage inférieur.
- ☐ Sécuriser le cadre du mur au mur avec deux vis à tête plate #8-18 x 3″.
- ☐ Répéter la procédure avec l'autre panneau latéral.
- ☐ Vérifier que les panneaux latéraux reposent fermement contre le rebord de la douche.

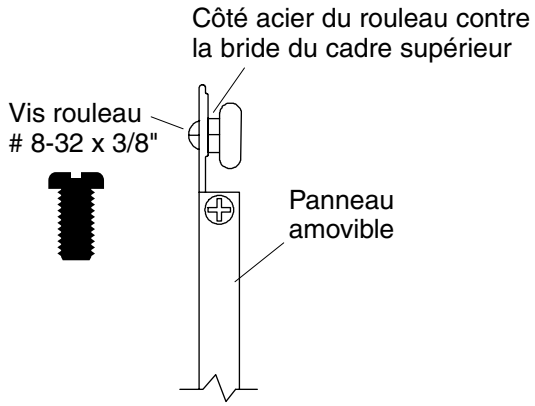

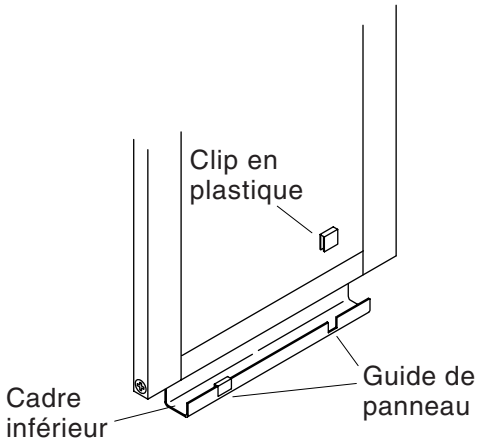

5. Installer les rouleaux sur le panneau amovible

- ☐ Assembler deux rouleaux sur chaque panneau amovible avec des vis #8-32 x 3/8″.
- ☐ S'assurer que le côté en acier du rouleau soit contre la bride du cadre supérieur.

6. Installer les clips en plastique

- ☐ Insérer un clip en plastique dans chaque rainure de guide du cadre inférieur du panneau amovible.
- ☐ S'assurer que les clips en plastique soient complètement poussés à fond dans chaque rainure.
- ☐ Répéter cette procédure pour l'autre panneau amovible.

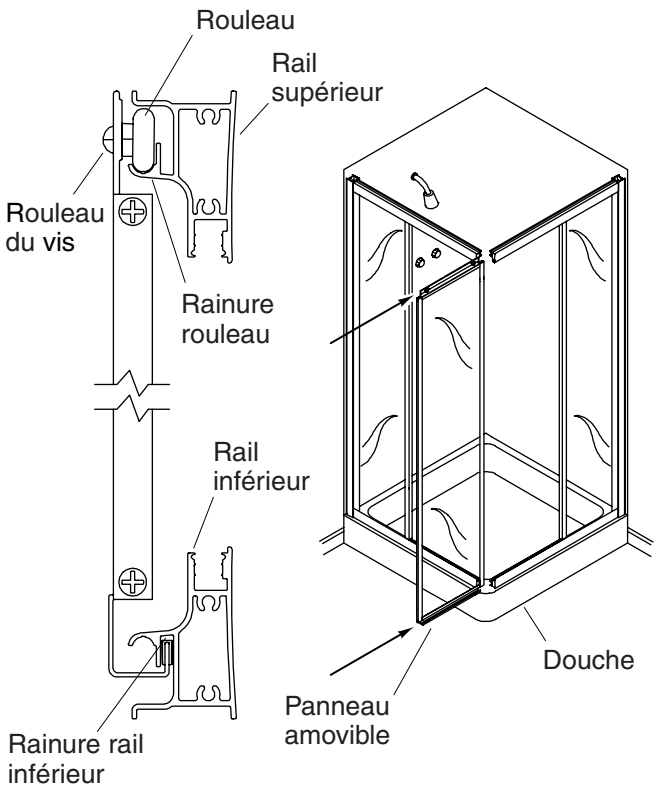

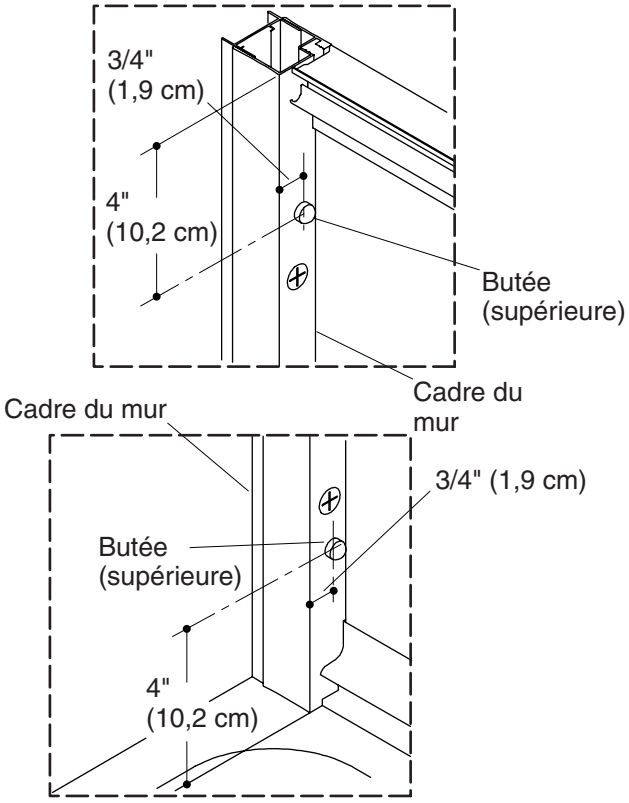

7. Installer les panneaux amovibles

- ☐ Avec le dessus du panneau amovible incliné vers soi, insérer les rouleaux dans la rainure du rail supérieur. Glisser la base du panneau amovible sur la rainure du rail inférieur.
- ☐ Re-glisser le panneau amovible en position d'ouverture.
- ☐ Répéter la procédure ci-dessus pour installer l'autre panneau amovible.
- ☐ Placer les deux panneaux amovibles en position fermée.
- ☐ Vérifier que les deux panneaux amovibles s'enclenchent en angle.

REMARQUE : Si nécessaire, les panneaux amovibles doivent être ajustés un à la fois. Pour ajuster, desserrer les vis de rouleaux et incliner le panneau pour accomplir un réglage fin. Reserrer toutes les vis de rouleau. Ajuster l'autre panneau amovible, si nécessaire.

8. Installer les butées

- ☐ Du dessus du cadre du mur, mesurer et faire une marque à 4″ (10,2 cm) vers le bas et 3/4″ (2 cm) à l'intérieur.
- ☐ De la base du cadre du mur, mesurer et faire une marque à 4″ (10,2 cm) vers le bas et 3/4″ (2 cm) à l'intérieur.
- ☐ Retirer le papier de rembourrage des butées en caoutchouc.
- ☐ Centraliser les butées en caoutchouc sur les positions marquées de chaque cadre du mur.

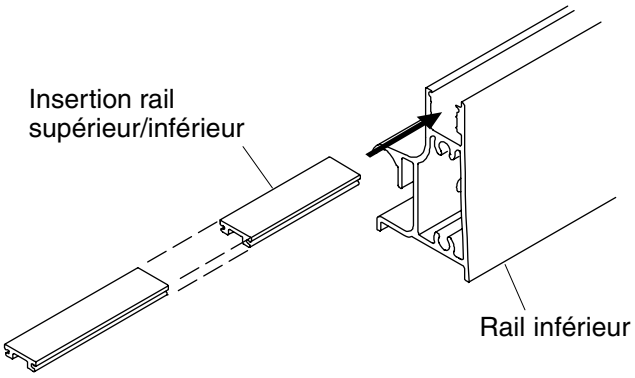

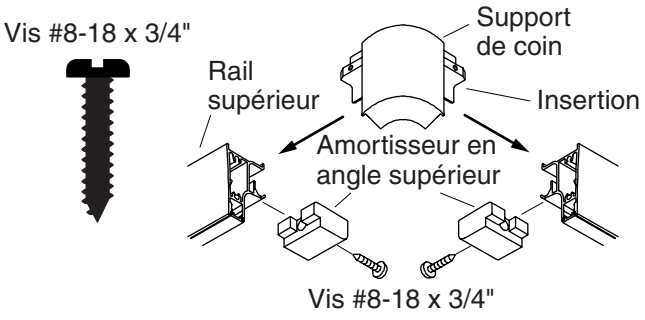

Rail supérieur

Rail inférieur

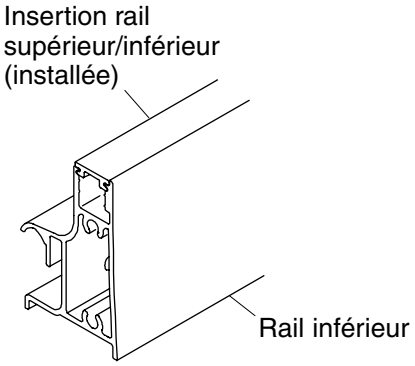

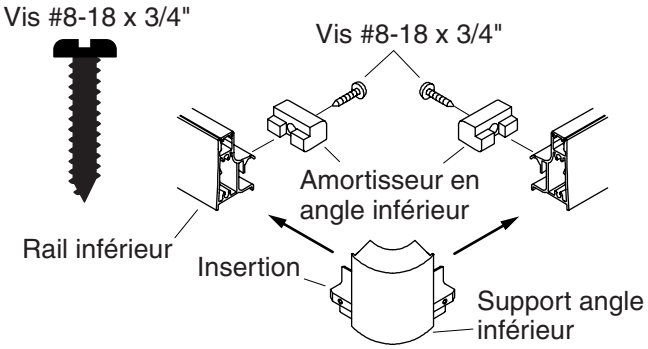

9. Installer les insertions du rail

- ☐ Glisser les insertions de rail supérieur/inférieur dans les rails supérieurs/inférieurs.

10. Installer les supports en angle et les butées

REMARQUE : Les butées des supports en angle supérieurs et inférieurs ne sont pas identiques. Les butées des rails supérieurs sont marquées ″T″. Les butées des rails inférieurs sont marquées ″B″.

REMARQUE : Réaliser les procédures ci-dessous de l'intérieur de la douche.

- ☐ Glisser le support supérieur en angle dans chaque ouverture du rail supérieur.
- ☐ Placer les butées marquées ″T″ dans le rail supérieur et aligner les orifices des butées avec ceux du rail supérieur.
- ☐ Attacher le support en angle et les butées aux rails supérieurs avec deux vis #8-18 x 3/4″.
- ☐ Serrer les vis avec un tournevis. Ne pas trop serrer.
- ☐ Répéter cette procédure pour le rail inférieur en utilisant les butées marquées ″B″.

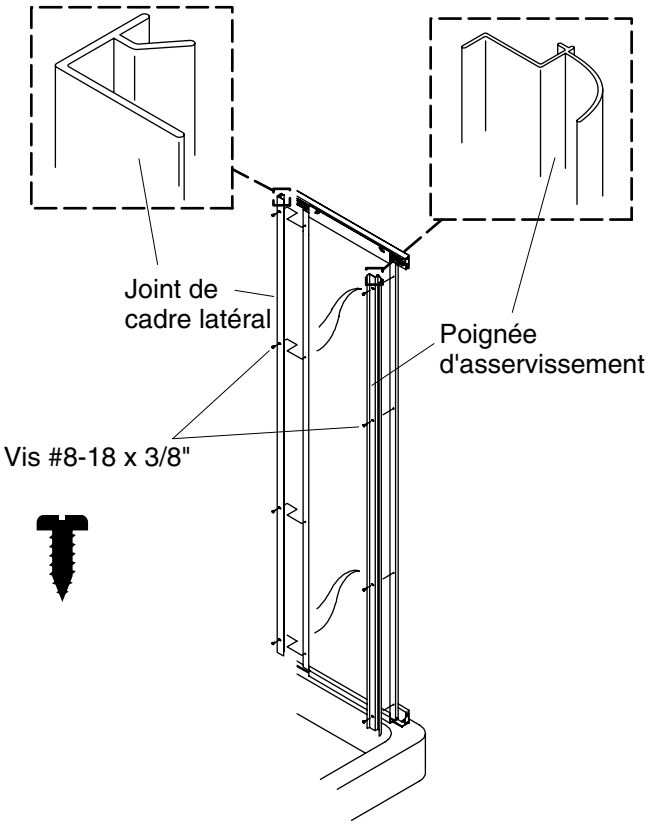

11. Installer les poignées et les joints

REMARQUE : Réaliser la procédure ci-dessous de l'intérieur de la douche.

- ☐ Positionner une poignée d'asservissement au rebord extérieur de chaque panneau amovible.
- ☐ Sécuriser la poignée d'asservissement avec quatre vis à tête ronde #8-18 x 3/8″.
- ☐ Attacher le joint du cadre latéral au rebord intérieur de chaque panneau amovible avec quatre vis #8-18 x 3/8″.

REMARQUE : Si nécessaire, de petits réglages doivent être effectués pour chaque poignée d'asservissement. Desserrer les quatre vis de la poignée d'asservissement et repositionner en fonction pour assurer un réglage fin. Resserrer les vis.

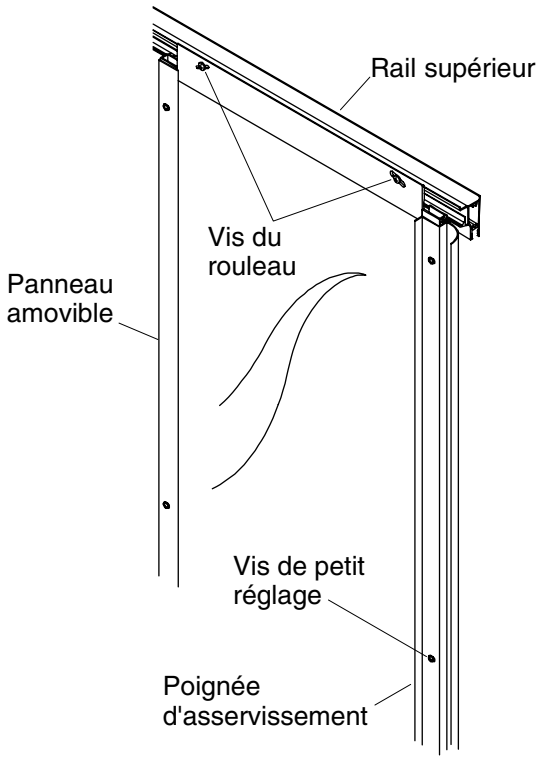

12. Tester et ajuster les panneaux amovibles

- ☐ Glisser un des panneaux amovibles en position fermée.
- ☐ Glisser doucement le second panneau amovible en position fermée. S'assurer que chaque panneau glisse doucement et que les panneaux s'enclenchent en angle.

Si les panneaux ne s'enclenchent pas:

- ☐ Ajuster un des panneaux amovibles en desserrant la(les) petite(s) vis de réglage et inclinant le panneau pour assurer un réglage fin.
- ☐ Resserrer les vis.

Si les panneaux ne glissent pas:

- ☐ Desserrer les deux vis de rouleau.
- ☐ Baisser et réhausser le panneau de manière égale des deux côtés.
- ☐ Resserrer les vis.

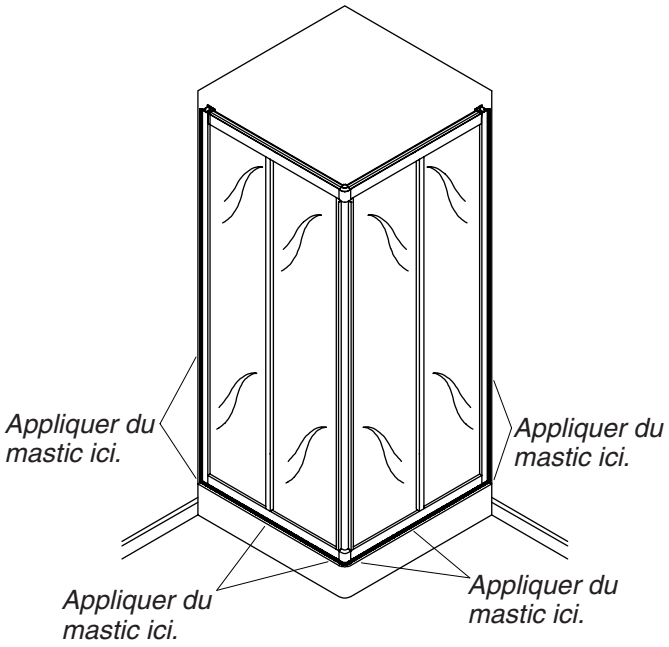

13. Mastiquer les portes de douche

ATTENTION : Risque d'endommagement du matériel. Appliquer de l'étanchéité ou du mastic à la silicone uniquement autour du bord extérieur du cadre. Appliquer de l'étanchéité ou du mastic à la silicone à l'intérieur de la porte pourrait entraîner des fuites et un endommagement.

- ☐ Bien nettoyer et sécher le rebord de douche et le rail inférieur de la porte de douche.

IMPORTANT ! Se référer aux instructions du fabricant du mastic pour les bonnes techniques d'application de mastic.

- ☐ Appliquer un boudin d'étanchéité ou de mastic à la silicone de 3/16" (5 mm) autour du périmètre du cadre extérieur au point de contact de ce dernier avec la base de douche, des supports en angle avec la base de douche, du montant du mur avec la base de douche et du montant du mur avec le mur.
- ☐ Avant d'utiliser la douche, laisser prendre le mastic ou la silicone pendant 24 heures.

Guía de instalación

Puerta de ducha de entrada en esquina

Herramientas y materiales



Cinta para medir



Cinta de enmascarar

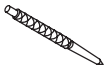

Punzón de marcar

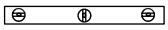

Nivel



Lápiz y plumón con punta de fieltro



Lentes de seguridad



Taladro y brocas surtidas

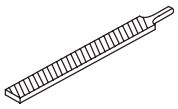

Lima

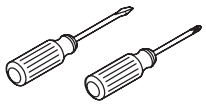

Destornilladores surtidos

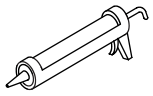

Pistola para calafatear



Sellador de silicona u otro sellador

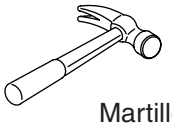

Martillo de uña

Más:

- Lona

Antes de comenzar

PRECAUCIÓN: Riesgo de lesiones personales o daños al producto. El vidrio templado no se puede cortar.

PRECAUCIÓN: Riesgo de lesiones personales. Utilice siempre lentes de seguridad al cortar materiales.

¡IMPORTANTE! Una puerta de ducha de entrada en esquina requiere dos cajas.

NOTA: Si utiliza una cinta para medir que se retraiga dentro de su caja, asegúrese de añadir la longitud de la caja a la medida o mida de manera que se excluya la caja.

- ☐ La mampara o cancelería de la ducha y el material de la pared acabada deben instalarse en este momento.
- ☐ Verifique todos los códigos locales de construcción antes de instalar.
- ☐ Separe e identifique todas las piezas. Revise que no tengan daños.
- ☐ Vuelva a poner los paneles de vidrio en el embalaje y colóquelos en un lugar seguro hasta que los instale.
- ☐ Consulte el perfil a escala real de las piezas, ilustrado en cada paso de instalación, para asegurar la instalación correcta. Coloque las piezas sobre los perfiles para encontrar la pieza correspondiente en cada paso.
- ☐ Deje que el sellador de silicona u otro sellador se seque durante 24 horas antes de utilizar la ducha.
- ☐ Dos personas deben realizar esta instalación.
- ☐ Sterling se reserva el derecho de modificar el diseño de los productos sin previo aviso, tal como se especifica en la lista de precios.

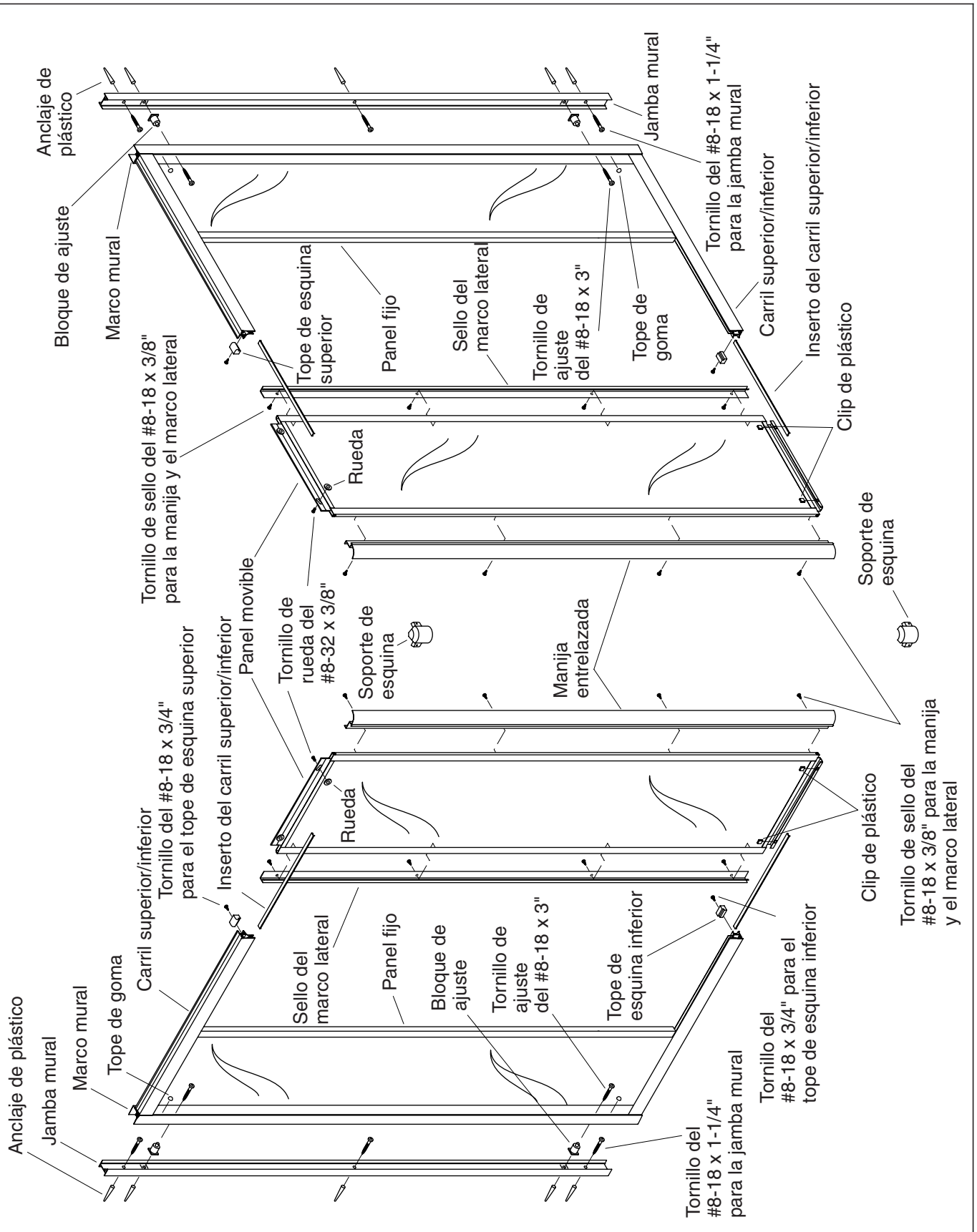

Identificación de las piezas

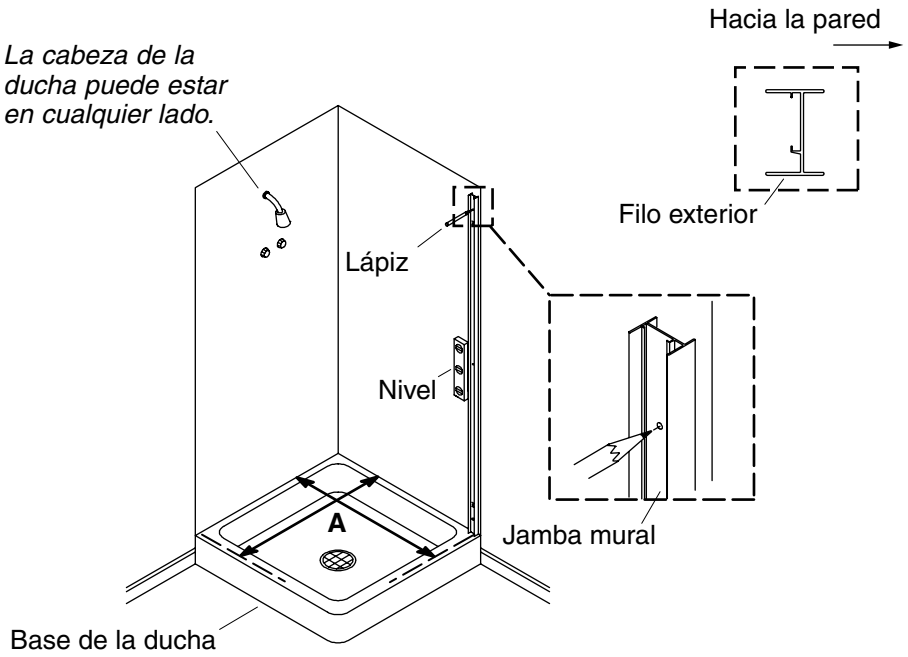

Tamaño del receptor 32" (81,3 cm) x 32" (81,3 cm)
Dimensión A = 31" (78,7 cm)
Tamaño del receptor 36" (91,4 cm) x 36" (91,4 cm)
Dimensión A = 34-1/2" (87,6 cm)

1. Marque y taladre los orificios de fijación

¡IMPORTANTE! Para bases de ducha de **32″ (81,3 cm) x 32″ (81,3 cm)**, **A= 31″ (78,7 cm).**

¡IMPORTANTE! Para bases de ducha de **36″ (91,4 cm) x 36″ (91,4 cm)**, **A= 34-1/2″ (87,6 cm).**

- ☐ Mida la dimensión ″A″ desde **la pared posterior de la ducha (no del filo del receptor)** hasta el reborde frontal del receptor y marque con un lápiz en el receptor.
- ☐ Repita la medición en la otra pared posterior y marque el otro lado del receptor de ducha.
- ☐ Alinee el borde exterior de la jamba mural con la marca hecha en el reborde de la ducha.

NOTA: La jamba mural debe estar nivelada con el reborde de la ducha. Si el reborde es curvo en las esquinas de la pared lateral, puede que sea necesario contornear con una lima el extremo inferior de la jamba mural.

- ☐ Utilice un nivel y aplome la jamba mural.
- ☐ Marque los cinco orificios de fijación en la pared con un lápiz.

¡IMPORTANTE! Para las paredes de azulejos de cerámica, utilice un punzón para perforar ligeramente los cinco orificios de la jamba mural antes de taladrar.

NOTA: Seleccione la broca apropiada en función del material de la pared. En las paredes de azulejos de cerámica, utilice una broca para mampostería de 3/16″. En las paredes de fibra de vidrio, utilice una broca de 5/16″.

- ☐ Taladre lentamente en los lugares marcados.
- ☐ Limpie a fondo el reborde y la pared.
- ☐ Instale los anclajes de pared en los orificios taladrados.

Marque y taladre los orificios de fijación (cont.)

- ☐ Repita el procedimiento mencionado anteriormente en la otra jamba mural.

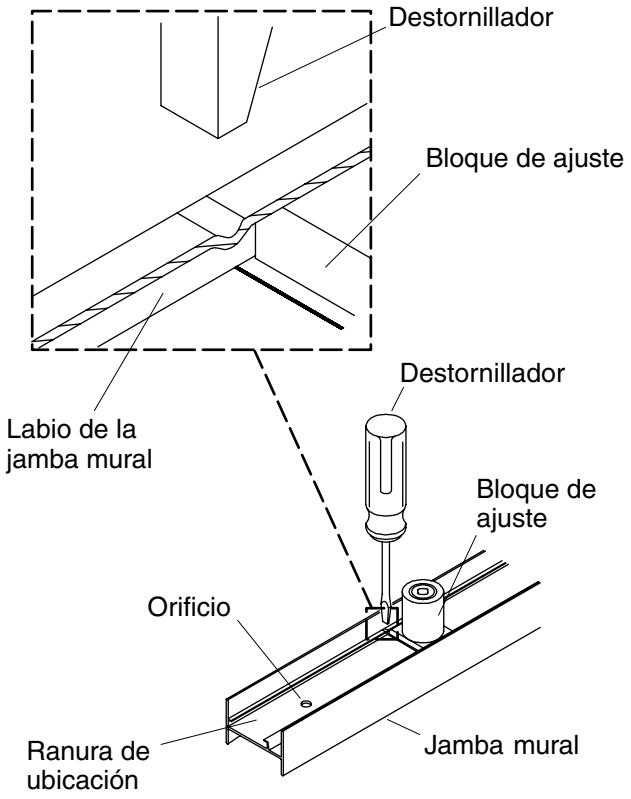

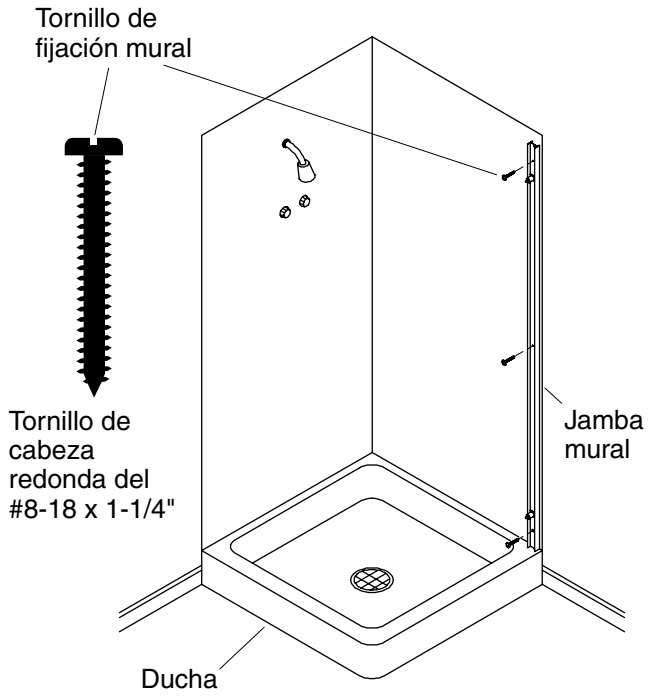

2. Instale los bloques de ajuste

- ☐ Coloque ambas jambas murales sobre una superficie plana con el labio orientado hacia arriba.
- ☐ Deslice un bloque de ajuste en cada extremo del canal de cada jamba mural.
- ☐ Coloque cada bloque de ajuste sobre el orificio de cada extremo de la jamba mural entre cada una de las ranuras.
- ☐ Utilice la hoja de un destornillador plano y golpee el labio de la jamba mural ligeramente en los filos de los bloques de ajuste. Esto fijará los bloques de ajuste en su lugar.
- ☐ Coloque la punta de un destornillador Phillips en el orificio del bloque de ajuste superior. Con el dedo pulgar y el índice, gire los bloques de ajuste a la izquierda hasta que estén al ras de la jamba mural. **No gire los bloques de ajuste más de lo indicado.**
- ☐ Repita este procedimiento en la segunda jamba mural.

3. Instale las jambas murales

- ☐ Alinee los orificios de la jamba mural con los orificios de la pared.
- ☐ Fije la jamba mural con tornillos de cabeza redonda del #8-18 x 1-1/4″.
- ☐ Repita este procedimiento en la segunda jamba mural.

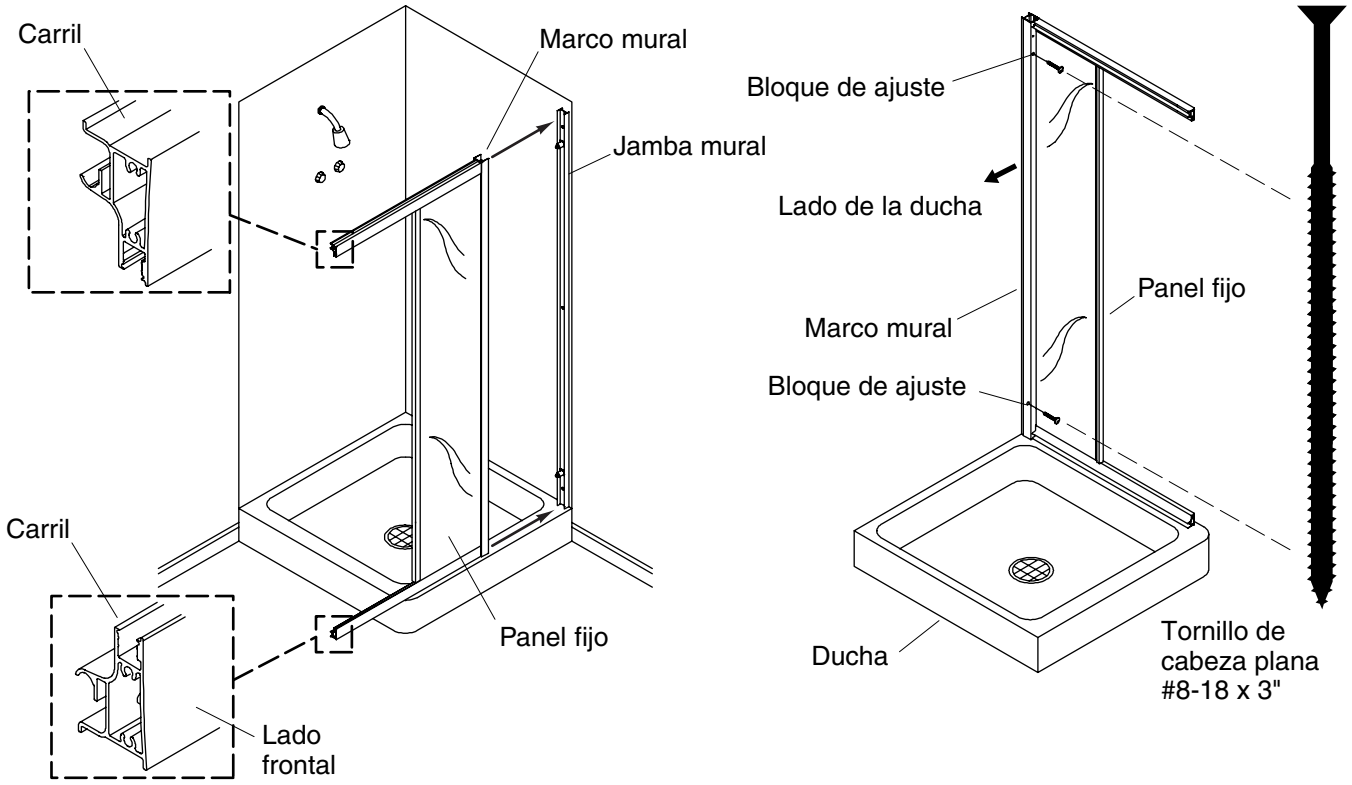

4. Instale los paneles fijos

- ☐ Deslice el marco mural del panel fijo sobre la jamba mural.
- ☐ Apoye el panel fijo sobre el reborde de la ducha.

NOTA: Realice los pasos a continuación desde el interior de la ducha.

- ☐ Coloque la punta de un destornillador Phillips en el orificio del bloque de ajuste superior. Con el dedo pulgar y el índice, gire el bloque de ajuste a la izquierda hasta que haga contacto con el marco mural.
- ☐ Repita el paso previo con el bloque de ajuste inferior.
- ☐ Fije el marco mural a la pared con dos tornillos de cabeza plana del #8-18 x 3″.
- ☐ Repita este procedimiento con el otro panel lateral.
- ☐ Verifique que los paneles laterales queden bien apoyados sobre el reborde de la ducha.

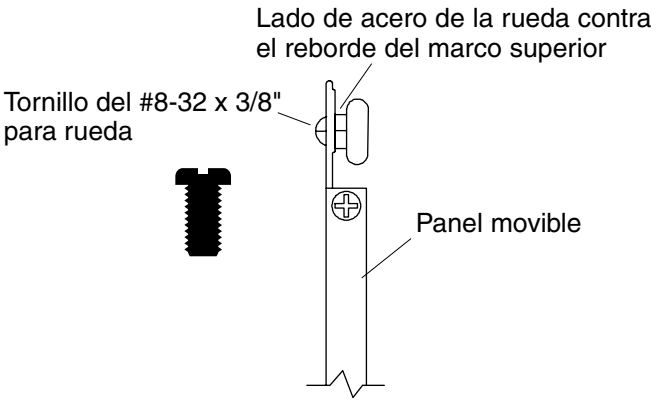

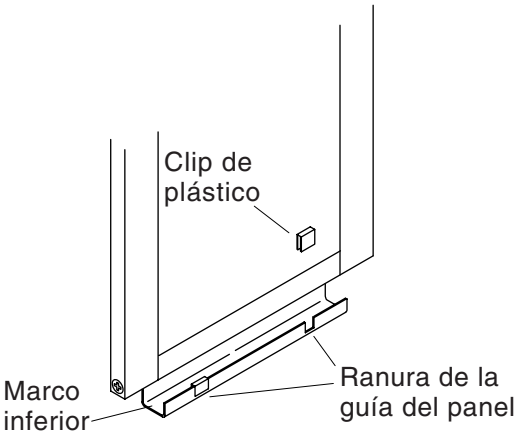

5. Instale las ruedas en el panel movible

- ☐ Monte dos ruedas en cada panel movible con tornillos de rueda del #8-32 x 3/8″.
- ☐ Verifique que el lado de acero de la rueda esté contra el reborde del marco superior.

6. Instale los clips de plástico

- ☐ Inserte un clip de plástico en cada ranura de la guía del panel que se encuentra en el marco inferior del panel movible.
- ☐ Asegúrese de introducir los clips de plástico completamente en cada ranura.
- ☐ Repita este procedimiento con el otro panel movible.

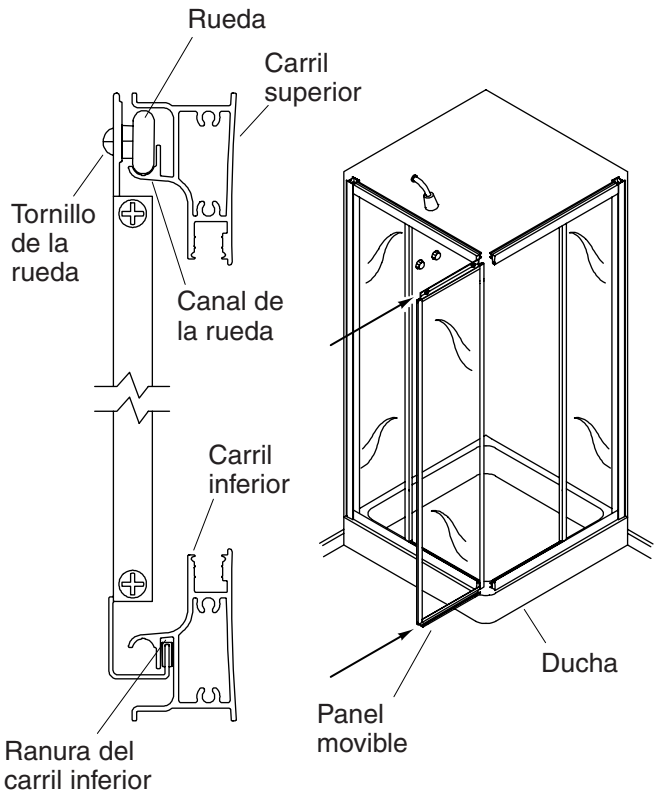

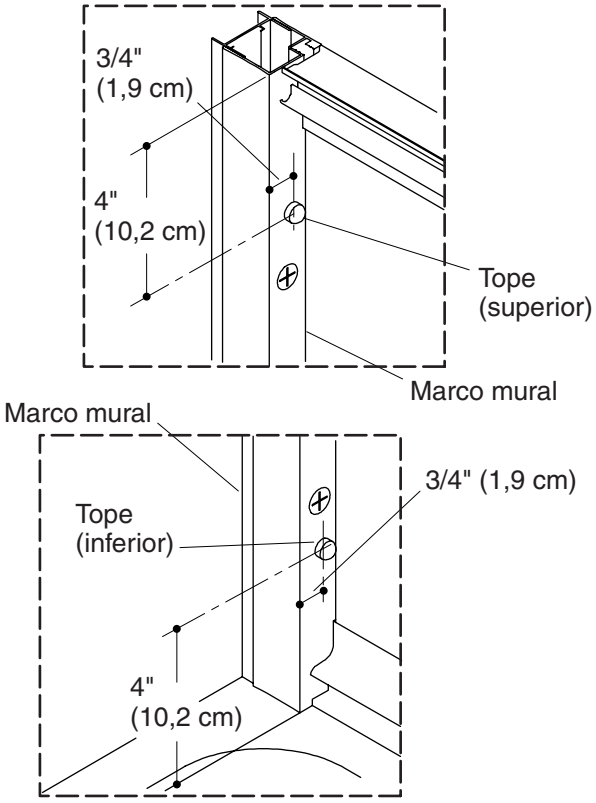

7. Instale los paneles movibles

- ☐ Con la parte superior del panel movible angulada hacia el lado opuesto a usted, inserte las ruedas en el canal de rueda del carril superior. Deslice la parte inferior del panel movible en la ranura del carril inferior.
- ☐ Deslice el panel movible de vuelta a la posición abierta.
- ☐ Repita el procedimiento anterior para instalar el otro panel movible.
- ☐ Coloque ambos paneles movibles en la posición cerrada.
- ☐ Verifique que ambos paneles movibles engranen en la esquina.

NOTA: De ser necesario, los paneles movibles se pueden ajustar de uno en uno. Para ajustar, afloje los tornillos de rueda e incline el panel para que encaje con facilidad. Vuelva a apretar los tornillos de rueda. Ajuste el otro panel movible, si es necesario.

8. Instale los topes

- ☐ Desde la parte superior del marco mural, mida y marque 4″ (10,2 cm) hacia abajo y 3/4″ (2 cm) hacia dentro.
- ☐ Desde la parte inferior del marco mural, mida y marque 4″ (10,2 cm) hacia arriba y 3/4″ (2 cm) hacia dentro.
- ☐ Retire el papel protector de los topes de goma.
- ☐ Fije el centro de los topes de goma en las posiciones marcadas en cada marco mural.

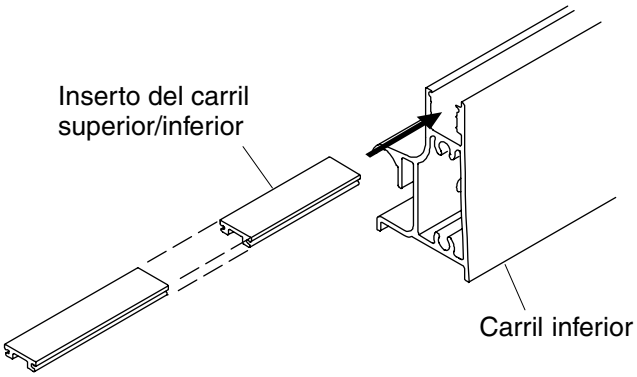

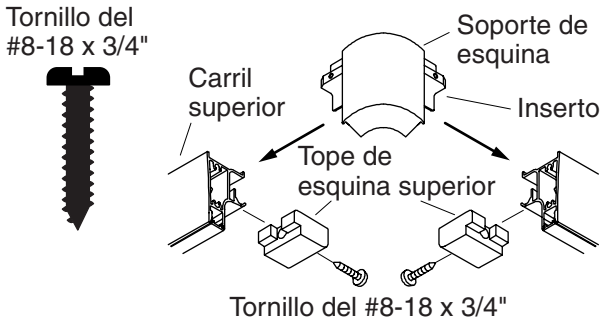

Carril superior

Carril inferior

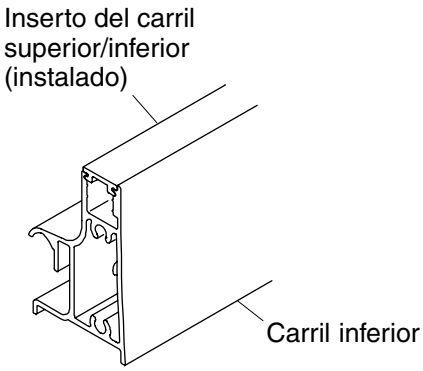

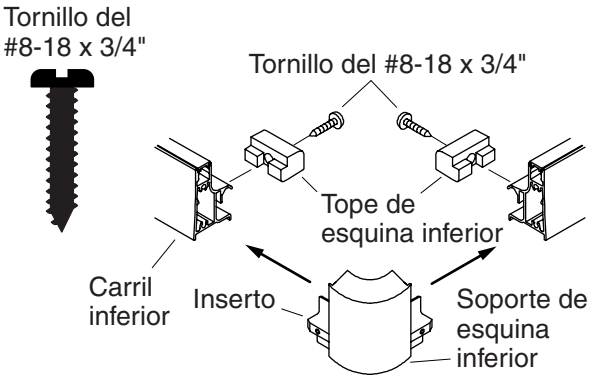

9. Instale los insertos del carril

- ☐ Deslice los insertos en el carril superior e inferior.

10. Instale los soportes de esquina y los topes

NOTA: Los topes para los soportes de esquina superior e inferior no son idénticos. Los topes para los carriles superiores tienen marcada una ″T″. Los topes para los carriles inferiores tienen marcada una ″B″.

NOTA: Realice los pasos a continuación desde el interior de la ducha.

- ☐ Deslice el soporte de esquina superior en cada abertura del carril superior.
- ☐ Coloque los topes marcados ″T″ en el carril superior y alinee los orificios de los topes con los orificios en el carril superior.
- ☐ Fije el soporte de esquina y los topes en los carriles superiores con dos tornillos del #8-18 x 3/4″.
- ☐ Apriete los tornillos con un destornillador. No apriete demasiado.
- ☐ Repita este procedimiento con el carril inferior utilizando los topes marcados ″B″.

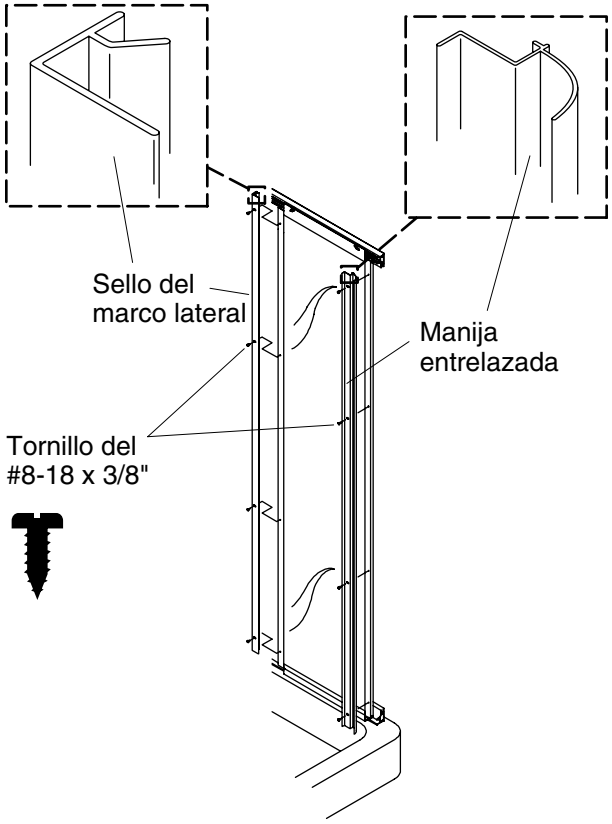

11. Instale las manijas y sellos

NOTA: Realice el procedimiento a continuación desde el interior de la ducha.

- ☐ Coloque una manija entrelazada en el borde exterior de cada panel movible.
- ☐ Fije la manija entrelazada con cuatro tornillos del #8-18 x 3/8″.
- ☐ Coloque un sello del marco lateral al borde interior de cada panel movible con cuatro tornillos del #8-18 x 3/8″.

NOTA: De ser necesario, se pueden realizar ligeros ajustes a cada manija entrelazada. Afloje los cuatro tornillos de la manija entrelazada y cambie la manija de posición ligeramente hacia dentro o fuera para que encaje bien. Vuelva a apretar los tornillos.

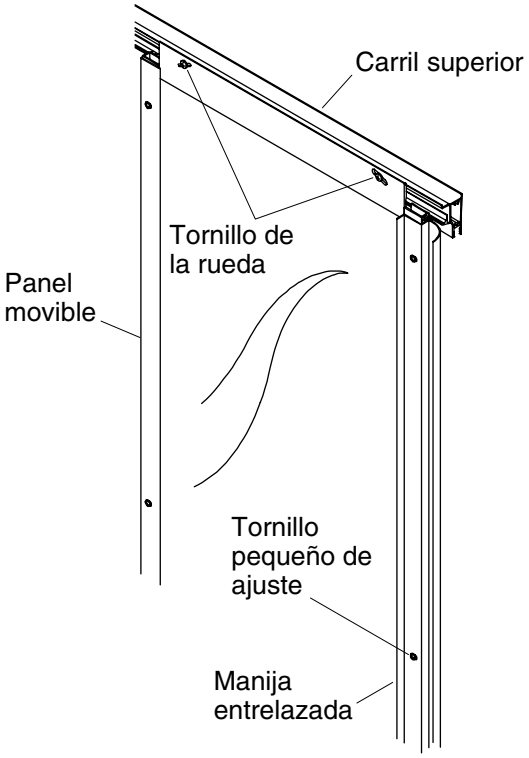

12. Pruebe y ajuste los paneles movibles

- ☐ Deslice uno de los paneles movibles a la posición cerrada.
- ☐ Deslice lentamente el segundo panel movible a la posición cerrada. Verifique que cada panel se deslice con facilidad y que los paneles engranen en la esquina.

Si los paneles no engranan:

- ☐ Ajuste uno de los paneles movibles aflojando el tornillo o tornillos de ajuste pequeños e incline el panel para que encaje con facilidad.
- ☐ Vuelva a apretar los tornillos.

Si los paneles no se deslizan con facilidad:

- ☐ Afloje ambos tornillos de rueda.
- ☐ Suba o baje el panel a la misma distancia en ambos lados.
- ☐ Vuelva a apretar los tornillos.

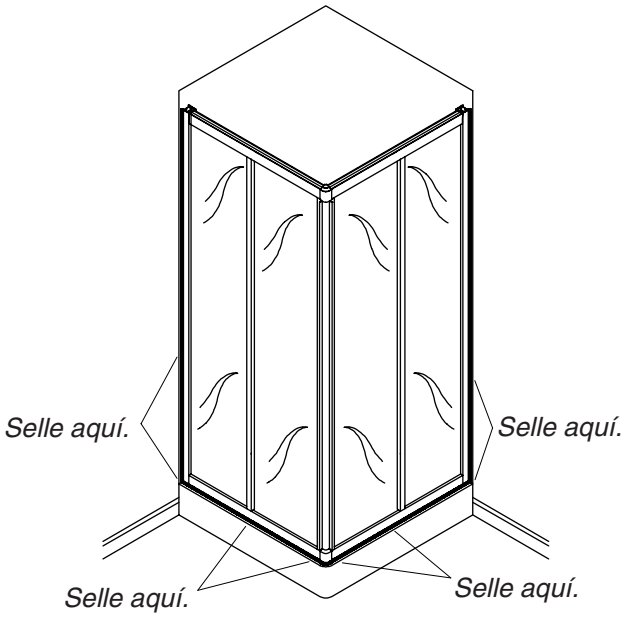

13. Aplique sellador a las puertas de ducha

PRECAUCIÓN: Riesgo de daños a la propiedad. Aplique sellador de silicona u otro sellador únicamente alrededor de la parte exterior del marco. El sellador aplicado en la parte interior de la puerta puede causar fugas y daños.

- ☐ Limpie y seque bien el reborde de la ducha y el carril inferior de la puerta de ducha.

¡IMPORTANTE! Consulte las instrucciones del fabricante del sellador de silicona u otro sellador para obtener las técnicas correctas de sellado.

- ☐ Aplique una tira de 3/16″ (5 mm) de sellador de silicona u otro sellador alrededor de la parte exterior del marco en donde el carril inferior se une al borde de la ducha, los soportes de esquina se unen a la base de la ducha, la jamba mural se une a la base de ducha y la jamba mural se une a la pared.
- ☐ Deje que el sellador de silicona u otro sellador se seque durante 24 horas antes de utilizar la ducha.

Phone: 1-888-STERLING (1-888-783-7546)

Mexico: 001-877-680-1310

SterlingPlumbing.com

STERLING
A KOHLER COMPANY

©2007 by Kohler Co.

1034044-2-C