KOHLER®

INSTALLATION INSTRUCTIONS

PILLOW TALK™ POWER LITE™ VITREOUS CHINA TOILET

1. BEFORE YOU BEGIN

A. HOW TO USE THESE INSTRUCTIONS

Please read these instructions carefully to familiarize yourself with the required tools, materials, and installation sequences. Follow the sections that pertain to your particular installation. This will help you avoid costly mistakes. In addition to proper installation, read all operating and safety instructions.

All information in this manual is based on the latest product information available at the time of publication. Kohler Co. reserves the right to make changes in product characteristics, packaging, or availability at any time without notice.

These instructions contain important care, cleaning, and warranty information – **please leave for the consumer.**

B. INSTALLER HAZARD NOTIFICATION

⚠ **DANGER: Risk of electrical shock.** Connect only to a properly grounded, grounding-type receptacle, protected by a Ground-Fault Circuit- Interrupter (GFCI).

⚠ **DANGER: Risk of injury or product damage.** Handle vitreous china products very carefully. Vitreous china can break and chip if you overtighten bolts and nuts.

⚠ **NOTICE: Follow all local plumbing and electrical codes.**

C. PRODUCT PROPERTIES

- One-piece vitreous china toilet.
- Water depth from rim is 6-1/2" (16.5cm).
- 2-1/4" (5.7cm) passageway.
- 3' (91.4cm) electrical cord length.
- For roughing-in and overall dimensions, **See Fig. #3 .**
- Fixture dimensions are nominal and conform to tolerances by ANSI/ASME standards (A112.19.2M).

D. PRODUCT REQUIREMENTS

- Toilet should be installed with a 3/8" shut-off valve.
- Since all toilets do not have the same supply rough-in, you may have to change the location of the supply stop to install this toilet.
- Closet flange must be 12" (30.5cm) on-center from wall.
- Electrical service requirements: dedicated 120 VAC, 15A, 60 Hz. (circuit protected by Class A GFCI.)

E. ORDERING INFORMATION

Pillow Talk™ Power Lite™ Toilet K-3379

When specified:
floor bolts (pr.) 21401
3/8" supply K-7638

NOTE: For service parts ordering information, see separate Service Parts document enclosed with product.

F. MATERIALS REQUIRED

- 3/8" shut-off valve
- Closet flange
- Toilet T-bolts (2) 5/16" diameter
- Toilet gasket (wax seal)

G. TOOLS REQUIRED

- 10" (25.4cm) adjustable wrench
- 12" (30.5cm) pipe wrench
- Tubing cutter
- Level
- Putty knife
- Hacksaw/metal file (for shortening T-bolts)
- Screwdriver

NOTE: Site preparation may require additional tools.

©2001 Kohler Co.

2. SITE PREPARATION

A. INSTALL ELECTRICAL SERVICE

Have a licensed electrician install a properly grounded, grounding-type receptacle, protected by a Class A Ground-Fault Circuit-Interrupter (GFCI).

The electrician should locate the receptacle 6" (15.2cm) above the floor line and 2-3/4" (7cm) to the right of the centerline of the closet flange. The electrical cord length of the toilet is 3' (91.4cm).

NOTICE: Follow all local electrical codes.

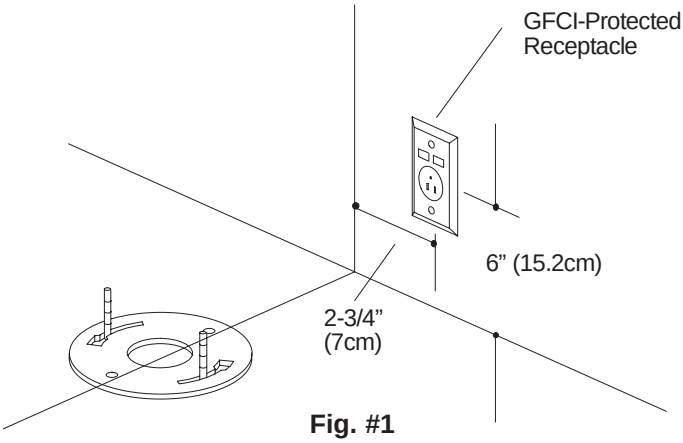

Fig. #1

B. REMOVE EXISTING TOILET

NOTICE: Carefully inspect new fixture for any sign of damage before removing existing toilet.

Turn off water supply.

Flush the toilet and sponge out remaining water from tank and bowl.

Disconnect supply valve and remove old tank and bowl.

See Fig. #2 . Remove old gasket from the floor and closet flange with a putty knife.

Remove old T-bolts (the T-shaped bolts in the closet flange) and discard.

DANGER: Risk of hazardous gases. If new toilet is not installed immediately, temporarily stuff a rag in the closet flange.

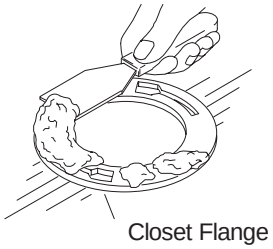

Fig. #2

C. ROUGH-IN PLUMBING

Turn off water supply.

Install or relocate supplies and outlets as necessary to conform to roughing-in dimensions. **See Fig. #3 .** For shut-off valve location, **see Fig. #4 .**

D. ROUGHING-IN DIMENSIONS

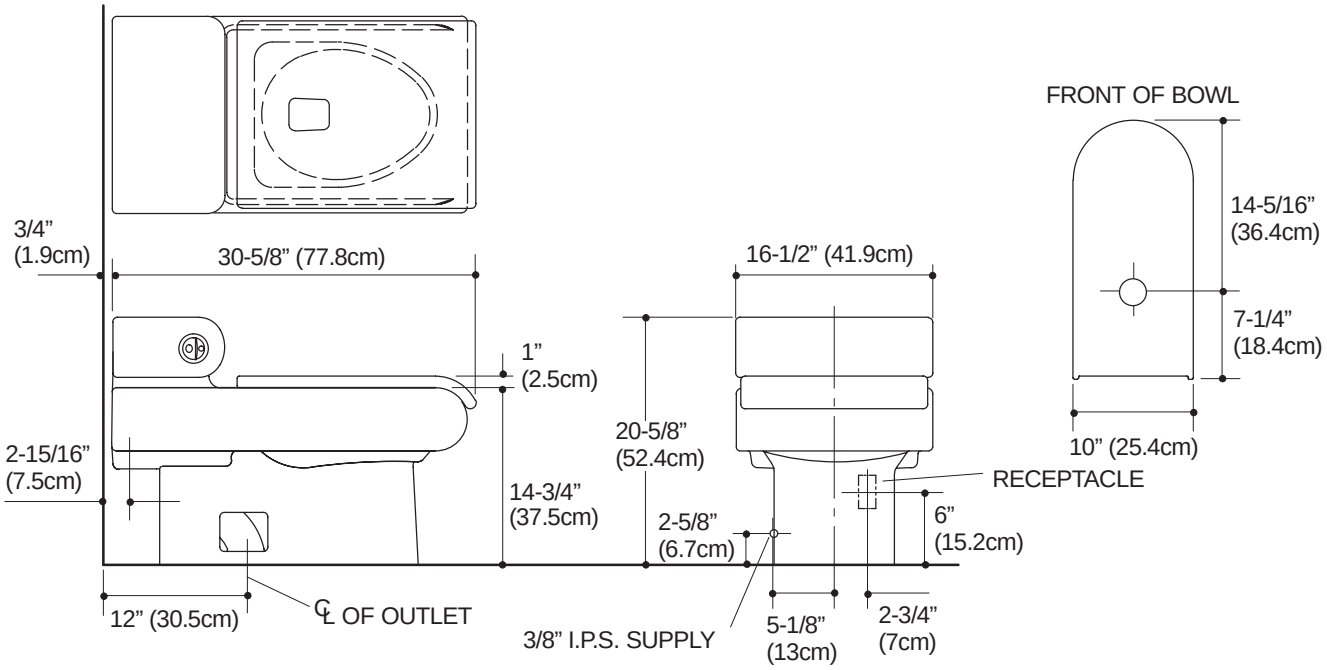

Fig. #3

E. INSTALL SHUT-OFF VALVE

For supply installation, refer to instructions packed with supply stop.

Locate supply shut-off valve so it is 2-5/8" (6.7cm) above the floor line and 5-1/8" (13cm) to the left of the centerline of the closet flange.

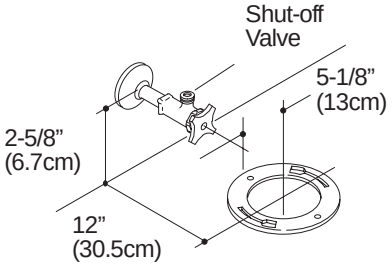

Fig. #4

Install new 5/16" diameter T-bolts.

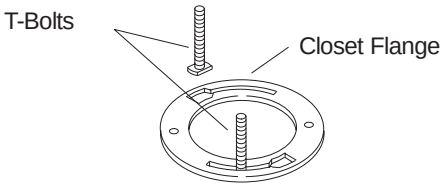

Fig. #5

3. INSTALLATION

A. INSTALL TOILET GASKET

Place new toilet onto padding with the side of the toilet opposite the trip lever facing down.

Firmly place gasket on toilet outlet. If using a gasket with integral plastic sleeve, position gasket with sleeve facing away from toilet.

NOTE: If a rag or other plug was placed in closet flange, remove rag from closet flange before setting toilet.

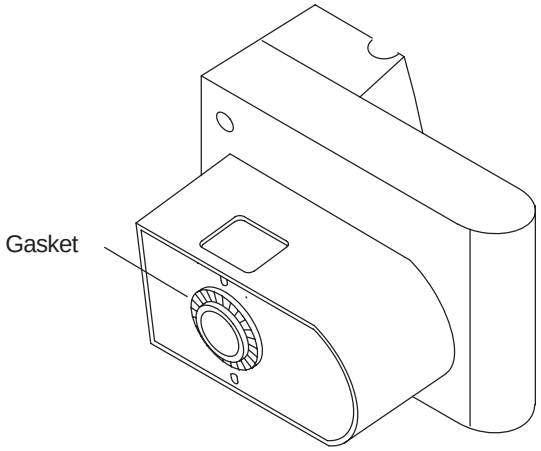

Fig. #6

B. ALIGN AND SET TOILET

Carefully align and lower toilet over the closet flange and T-bolts.

CAUTION: Risk of product damage. Do not lift or rock toilet after placement. A new gasket must be reapplied if you break the watertight seal.

Apply full body weight to toilet rim to set seal.

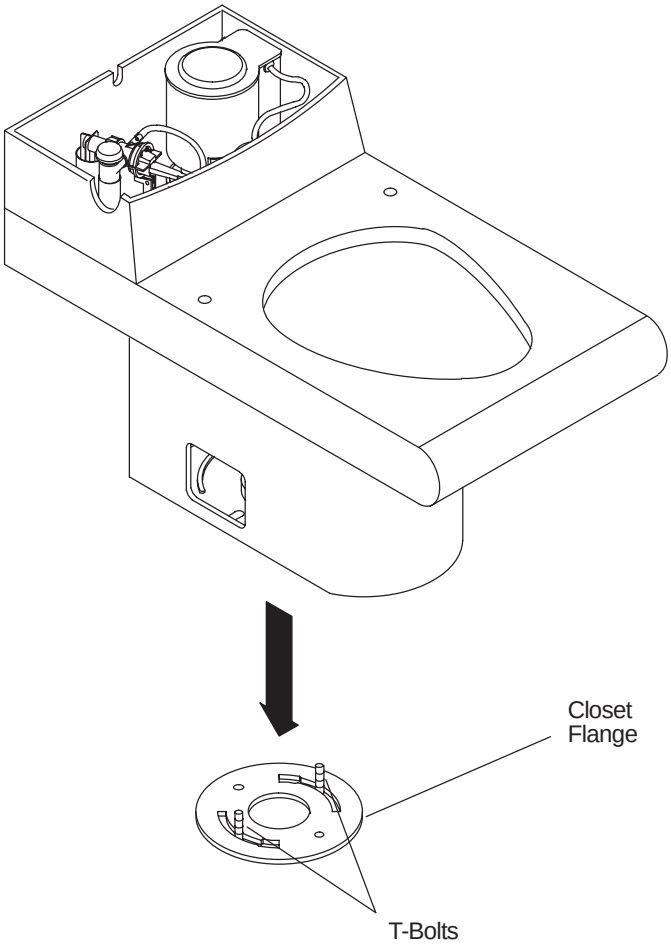

Fig. #7

C. SECURE TOILET

Assemble washers and nuts on exposed T-bolts.

⚠ **CAUTION: Risk of personal injury or product damage.** Overtightening may cause breakage or chipping.

Handtighten nuts, then tighten an additional 1/2 turn with wrench.

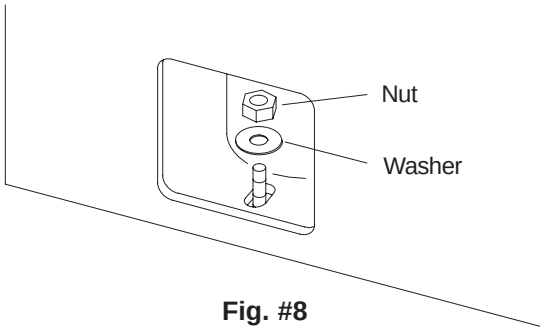

Fig. #8

D. ATTACH BOLT COVER

Slide plastic bolt cover (longer tab first) into the side of toilet. Pull forward to hold in position.

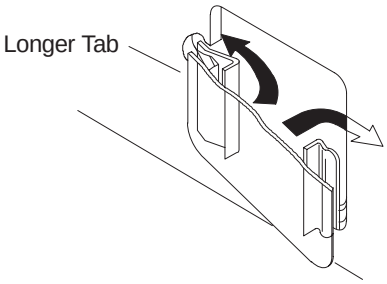

Fig. #9

E. CONNECT SUPPLIES

Remove coupling nut from accessory pack packed with toilet. Carefully bend supply stop tubing to fit. Measure for required penetration into supply stop. Cut and de-burr tubing. Place connection hardware onto tubing as shown. Hand-tighten coupling nut first and then the compression nut.

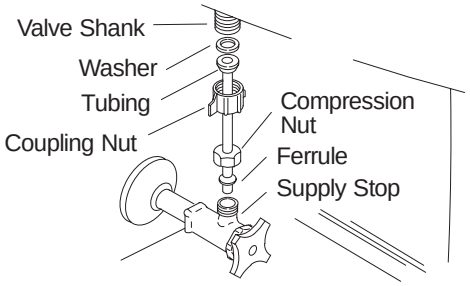

Fig. #10

F. REMOVE PACKING MATERIAL

Cut wire tie that retains the pump to the back wall of the toilet. Remove wire tie and pump packing material.

NOTE: Do not remove the hose clamps on the pump hoses.

If the pump shifted during shipping or installation, relocate it so that it is not touching the back or side wall of the toilet.

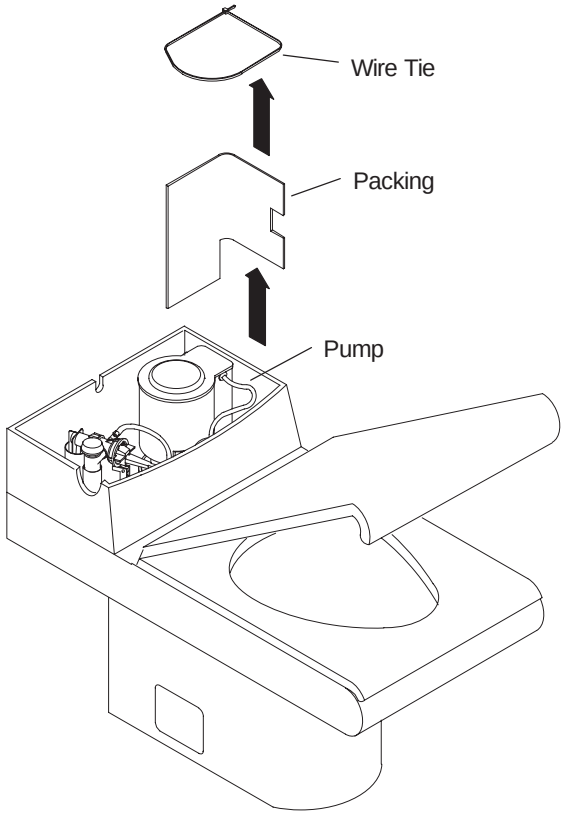

Fig. #11

G. CHECK FOR LEAKS

Turn shut-off valve on. Check for leaks.

Check all bowl and tank connections for leaks for several days.

The nuts on the T-bolts may also require re-tightening.

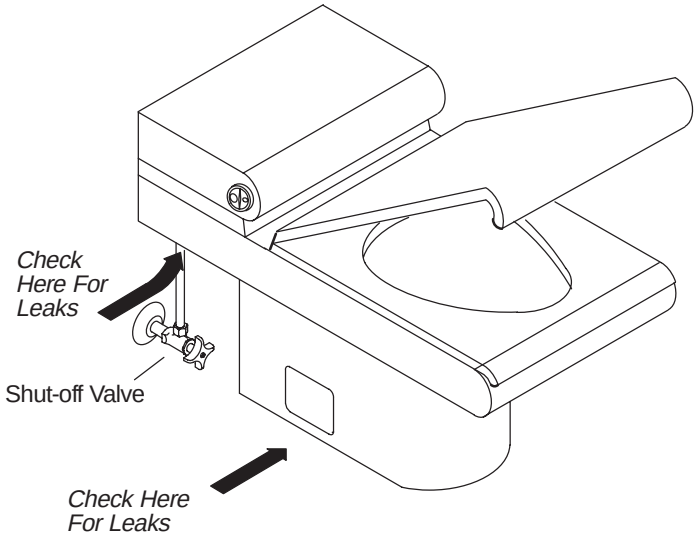

Fig. #12

H. CHECK FILL VALVE AND WATERLINE

When first filling the tank, hold the float underwater. This allows a small amount of water into the float to act as ballast.

No adjustment is required.

The fill valve float is factory preset for a 3-1/2" (8.9cm) waterline. Changing the water line will not affect water usage.

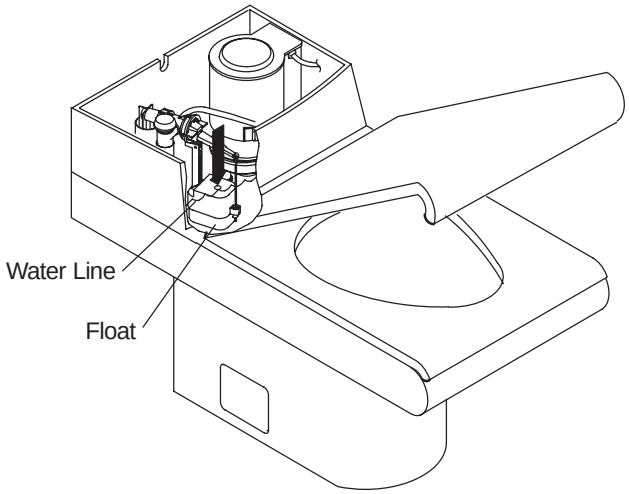

Fig. #13

I. PLUG IN ELECTRICAL CORD

Plug the toilet electrical cord plug into a Class A Ground-Fault Circuit-Interrupter (GFCI).

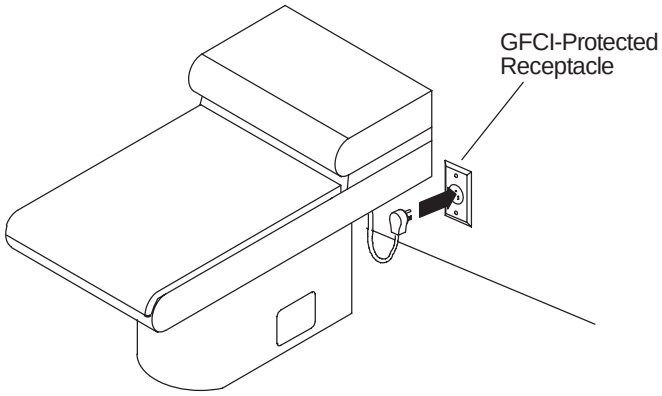

Fig. #14

J. CHECK FOR PROPER OPERATION

The toilet has a dual flush operation, which allows for a 1.6 gallon (6 L) flush and a 1.1 gallon (4.2 L) flush.

Check that both flush functions are operating.

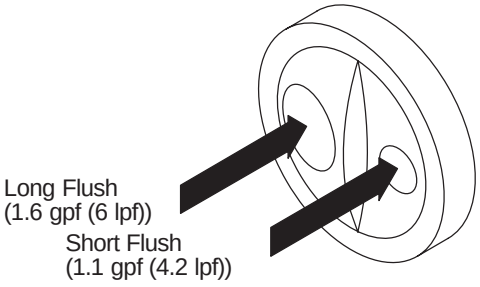

Fig. #15

K. TROUBLESHOOT AS NECESSARY

To troubleshoot any problems that may occur, see the owner's manual also packed with the product.

4. IMPORTANT CONSUMER INFORMATION

A. CONSUMER RESPONSIBILITIES

If you live in a hard water area, you should make certain that the holes in the rim are kept clean for proper bowl flushing. Toilet bowl cleaners should be used at least once a week. Use a long-handled brush to clean the rim holes and to clean as far into the trap as possible to prevent mineral deposits from forming.

Most toilet bowl cleaners are not harmful to the vitreous china surface of the toilet bowl. Please follow the bowl cleaner manufacturer's instructions carefully.

Do not use abrasive cleansers or solvents.

⚠ **WARNING: Do not use in-tank cleaners**. Products containing chlorine (calcium hypochlorite) can seriously damage fittings in the tank. This damage can cause leakage and property damage.

Kohler Company shall not be responsible or liable for any tank fitting damage caused by the use of cleaners containing chlorine (calcium hypochlorite).

CALL US FOR HELP

Here's what you need to do if you require service:

First review the installation instructions to ensure correct installation. For additional assistance in the USA, call our Customer Service Department for direct help. You may also contact us at our web site listed below.

Call 1-800-4-KOHLER within the U.S.

Call 001-877-680-1310 within Mexico

Call 1-800-964-5590 within Canada

THE BOLD LOOK OF KOHLER®

www.kohlerco.com

KOHLER®

INSTRUCCIONES DE INSTALACIÓN

PILLOW TALK™ POWER LITE™ INODORO DE LOZA VÍTREA

1. ANTES DE COMENZAR

A. CÓMO UTILIZAR LAS INSTRUCCIONES

Lea estas instrucciones atentamente para familiarizarse con las herramientas requeridas, los materiales y la secuencia de instalación. Siga las secciones correspondientes a su instalación particular. Esto le ayudará a evitar errores costosos. Para una instalación apropiada, lea todas las instrucciones de funcionamiento y de seguridad.

Toda la información que aparece en las instrucciones está basada en la información más reciente disponible al momento de su publicación. Kohler Co. se reserva el derecho de efectuar cambios en las características del producto, empaque o disponibilidad en cualquier momento, sin previo aviso.

Por favor deje las instrucciones con el consumidor, pues contienen información importante sobre el cuidado, limpieza y garantía.

B. ADVERTENCIAS PARA EL INSTALADOR

⚠ **PELIGRO: Riesgo de descarga eléctrica.** Conecte solamente a un receptor puesto a tierra correctamente, protegido por un interruptor de circuito accionado por corriente de pérdida a tierra (GFCI).

⚠ **PELIGRO: Riesgo de lesiones personales o daños al producto.** Maneje los productos de loza vítrea con cuidado. El apretar demasiado los pernos o las tuercas, puede romper o astillar la loza vítrea.

⚠ **AVISO: Cumpla con todos los códigos locales de electricidad y de plomería.**

C. PROPIEDADES DEL PRODUCTO

- Inodoro de loza vítrea de una pieza.
- La distancia de la superficie del agua al borde es de 6-1/2” (16,5cm).
- 2-1/4” (5,7cm) arrastre.
- Cable de eléctrico de 3’ (91,4cm).
- Para el diagrama de instalación y dimensiones, **Ver la Fig. #3 .**
- Las dimensiones del aparato sanitario son nominales y cumplen con las tolerancias establecidas por las normas A112.19.2M del ANSI/ASME.

D. REQUISITO DE LOS PRODUCTOS

- Instale este inodoro con una llave de paso de 3/8”.
- Puesto que todos los inodoros no tienen el mismo diagrama de instalación del suministro, es posible que se necesite cambiar la ubicación de la llave de paso para instalar el inodoro.
- La brida para inodoros debe estar a 12” (30,5cm) de la pared en la línea central.
- Requisitos del suministro eléctrico: circuito dedicado de 120 V CA, 15A, 60 Hz. (protegido por un interruptor de pérdida a tierra de Clase A)

E. INFORMACIÓN PARA ORDENAR

Pillow Talk™ Power Lite™ Inodoro K-3379

Cuando se especifique:
pernos en T (par) 21401
suministo de 3/8” K-7638

NOTA: Para ordenar las piezas de repuesto, consulte la página incluida con el producto.

F. MATERIALES REQUERIDOS

- Llave de paso de 3/8”
- Brida para inodoros
- Pernos en T (2), diámetro de 5/16”
- Empaque del inodoro (sello de cera)

G. HERRAMIENTAS REQUERIDAS

- Llave ajustable de 10” (25,4cm)
- Llave para la tubería de 12” (30,5cm)
- Cortatubos
- Nivel
- Espátula
- Segueta (para cortar los pernos en T)
- Destornillador

NOTA: La preparación del sitio puede requerir herramientas adicionales.

2. PREPARACIÓN DEL SITIO

A. INSTALE EL SERVICIO ELÉCTRICO

El receptor a tierra, de 120 V, 15 A, 60 Hz y protegido por un interruptor de circuito accionado por corriente de pérdida a tierra (GFCI) de Clase A debe ser instalado por un electricista calificado.

El electricista debe colocar el receptáculo a 6" (15,2cm) sobre el piso y 2-3/4" (7cm) a la derecha de la línea central de la brida. La longitud del cable eléctrico es de 3' (91,4cm).

AVISO: Cumpla con todos los códigos eléctricos locales.

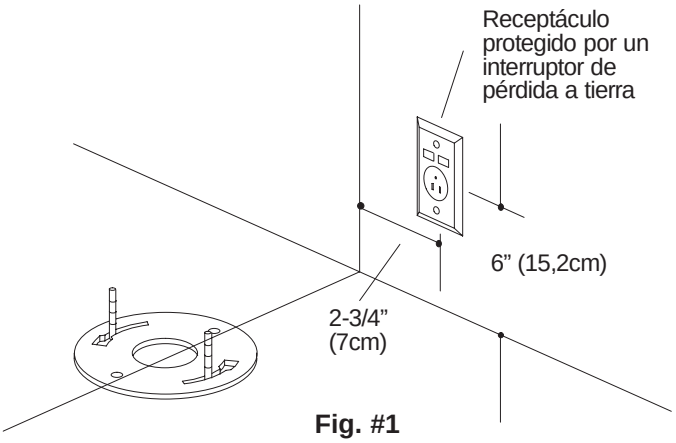

Fig. #1

B. REMUEVA EL INODORO VIEJO

AVISO: Revise con cuidado el inodoro nuevo para determinar si está dañado antes de remover el inodoro viejo.

Cierre el suministro de agua.

Descargue el inodoro y seque el exceso de agua con una esponja.

Cierre la llave de paso y remueva el inodoro y el tanque existentes.

Consulte la Fig. #2 . Utilice una espátula para remover el empaque viejo de cera de la brida.

Remueva y deseche los pernos en T existentes en la brida del suelo.

⚠ **PELIGRO: Riesgo de fuga de gases nocivos.** Si el inodoro no es instalado inmediatamente, tape temporalmente el hoyo de la brida con un trapo.



Fig. #2

C. DIAGRAMA DE INSTALACIÓN DE LA PLOMERÍA

Cierre el suministro de agua.

Instale o reubique las salidas y los suministros según sea necesario para cumplir con las dimensiones del diagrama de instalación. **Consulte la Fig. #3 .** Para la ubicación de la llave de paso, **consulte la Fig. #4 .**

D. DIMENSIONES DEL DIAGRAMA DE INSTALACIÓN

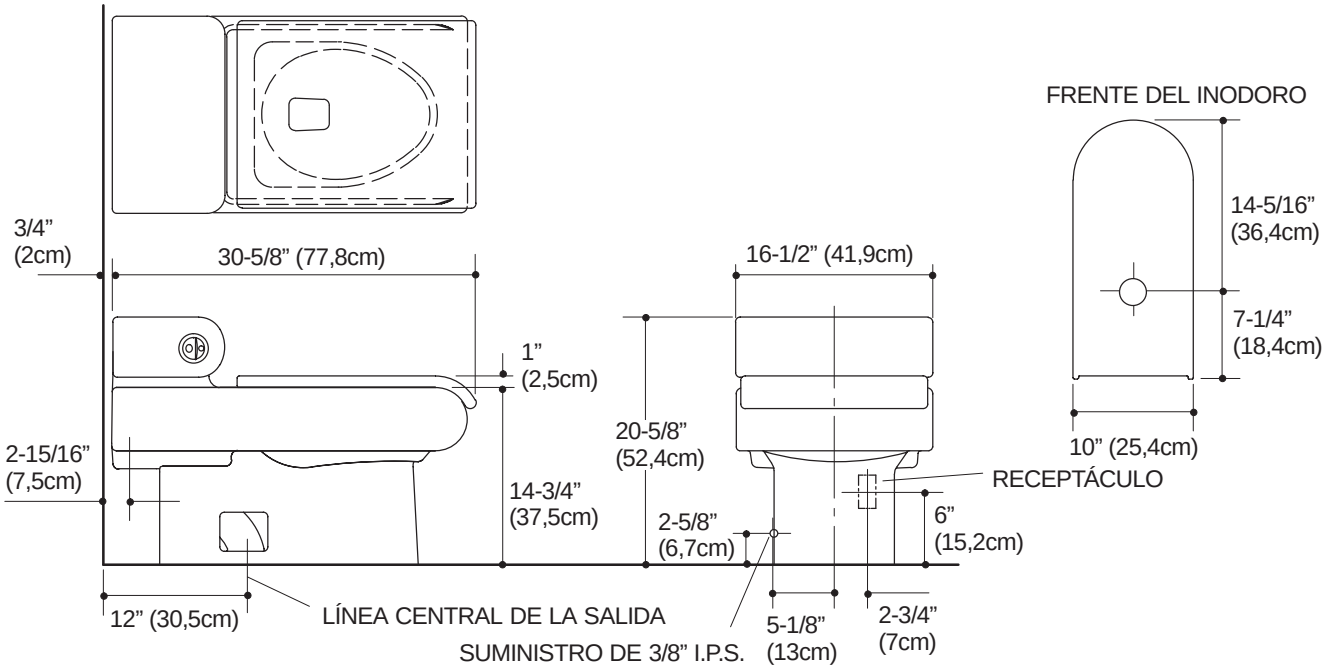

Fig. #3

E. INSTALE LA LLAVE DE PASO

Para la conexión del suministro, consulte las instrucciones incluidas con la llave de paso.

Instale la llave de paso de manera que 2-5/8” (6,7cm) sobresalgan del piso acabado y 5-1/8” (13cm) a la izquierda del centro de la brida.

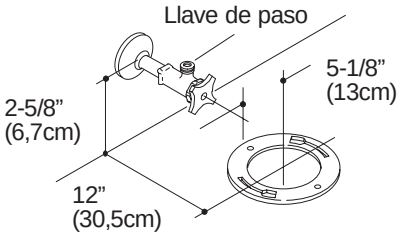

Fig. #4

Instale dos pernos en T nuevos de 5/16” de diámetro.

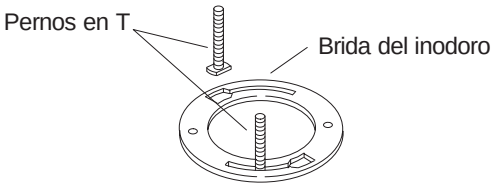

Fig. #5

3. INSTALACIÓN

A. INSTALE EL EMPAQUE DEL INODORO

Coloque el inodoro nuevo sobre una superfice suave, con el lado opuesto a la palanca de disparo orientado hacia abajo.

Fije el sello de cera firmemente alrededor de la salida del inodoro. Si se utiliza un empaque con una manga integral de plástico, verifique que la manga del empaque esté orientada lejos del inodoro.

NOTA: Remueva el trapo de la brida para el inodoro antes de fijar el inodoro.

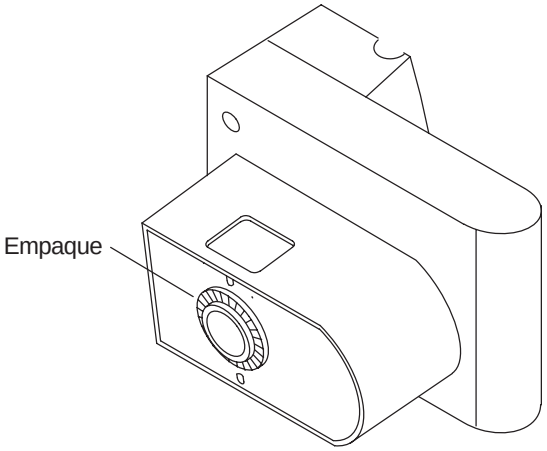

Fig. #6

B. ALINEE Y FIJE EL INODORO

Con cuidado, alinee y baje el inodoro sobre la brida y los pernos en T.

⚠ **PRECAUCIÓN: Riesgo de daños al producto.** No levante ni mueva el inodoro después de colocarlo. Si se rompe el sello hermético, se deberá instalar uno nuevo.

Aplique todo el peso del cuerpo en los bordes del inodoro para afirmar el sello.

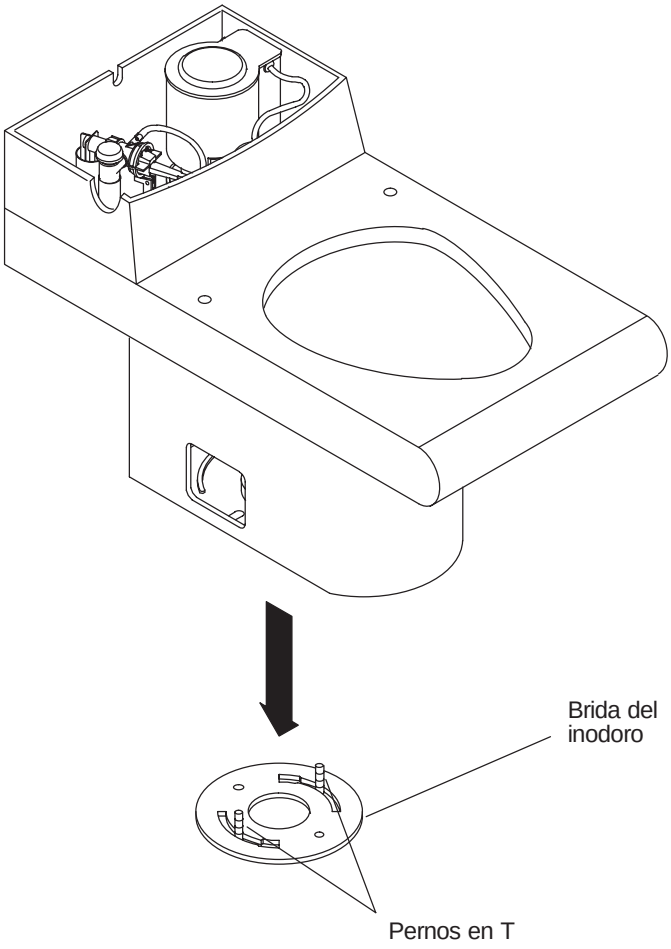

Fig. #7

C. FIJE EL INODORO

Monte las arandelas y las tuercas a los pernos en T.

⚠ **PRECAUCIÓN: Riesgo de lesiones personales o daños al producto.** Si aprieta demasiado, la loza vítrea puede romperse o astillarse.

Fije las tuercas a mano, y asegure media vuelta más con una llave.

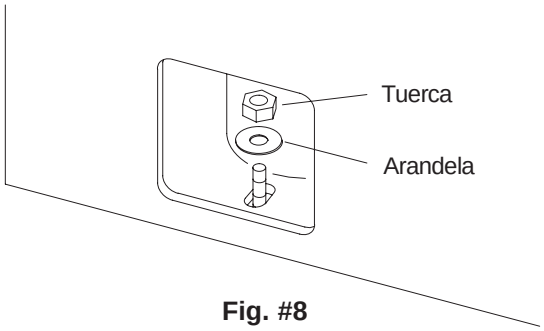

Fig. #8

D. MONTE LA CUBIERTA DE LOS PERNOS

Deslice la cubierta de plástico de los pernos (lengüeta larga primero) en los lados del inodoro. Hale hacia el frente para mantener en su lugar.

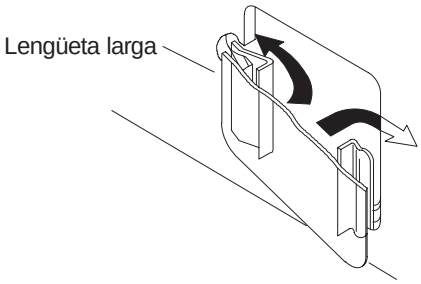

Fig. #9

E. CONECTE LOS SUMINISTROS

Remueva la tuerca de acoplamiento del paquete de accesorios incluidos con el inodoro. Con cuidado, doble la tubería para que encaje. Verifique las medidas para que haya penetración suficiente en la llave de paso. Corte y desbarbe la tubería. Coloque el material de ferretería en la tubería, como aparece en la ilustración. Fije a mano la tuerca de acoplamiento primero y luego la tuerca de compresión.

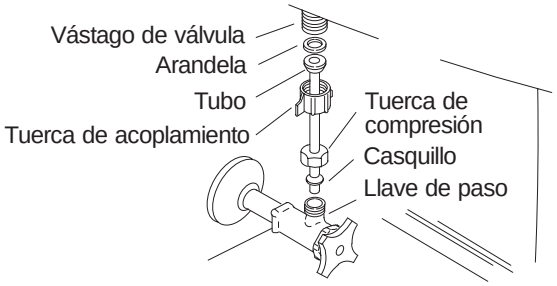

Fig. #10

F. REMUEVA EL MATERIAL EMPAQUETADO

Corte el alambre que mantiene la bomba ajustada al tanque. Remueva el alambre y el material empaquetado.

NOTA: No remueva las grapas de las mangas de la bomba.

Si la bomba se ha movido durante el transporte o la instalación, ubíquela otra vez para que no esté en contacto con el tanque.

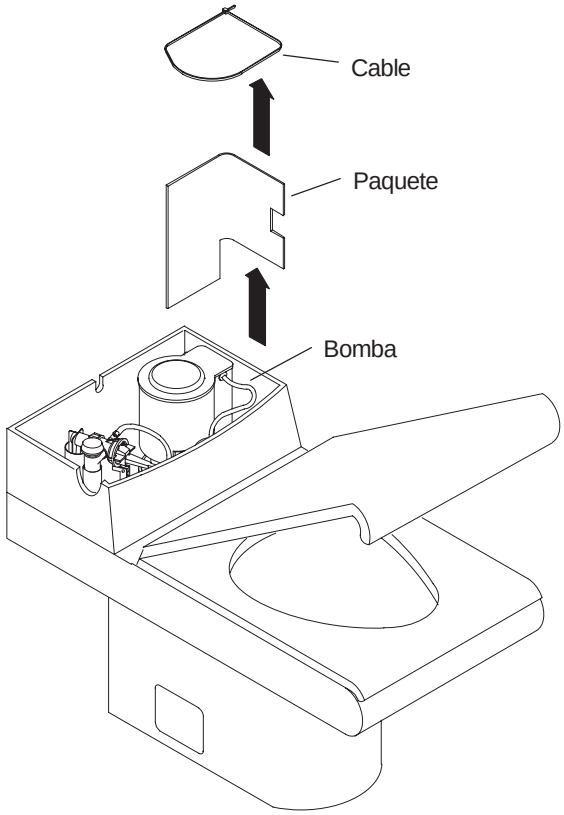

Fig. #11

G. VERIFIQUE QUE NO HAYA FUGAS

Abra la llave de paso. Verifique que no haya fugas.

Durante varios días, revise que no haya fugas en las conexiones en el tanque y la taza.

Es posible que se deba ajustar las tuercas y los pernos en T nuevamente.

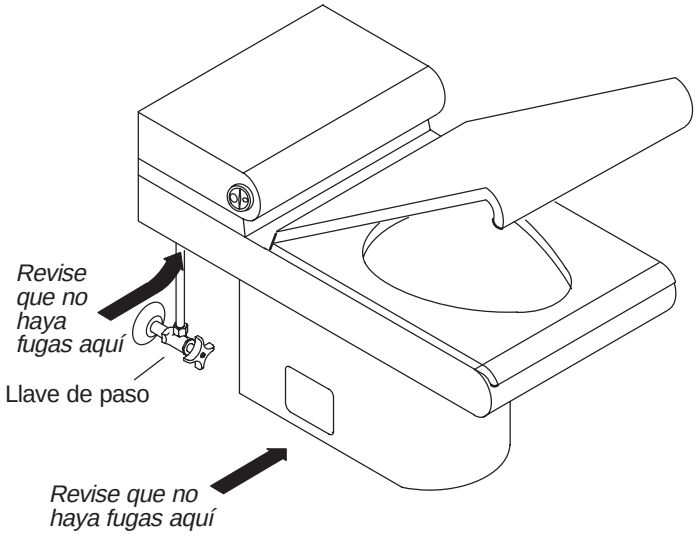

Fig. #12

H. VERIFIQUE LA LÍNEA DE AGUA Y LA VÁLVULA DE LLENADO

Al llenar el tanque por primera vez, mantenga el flotador debajo del agua. Esto permitirá que el agua entre al flotador para actuar como balasto.

No se requiere realizar ajustes.

El flotador de la válvula de llenado se ha ajustado en la fábrica para alcanzar un límite de 3-1/2" (8,9cm). Cambiar la línea de agua no afecta la cantidad de agua utilizada.

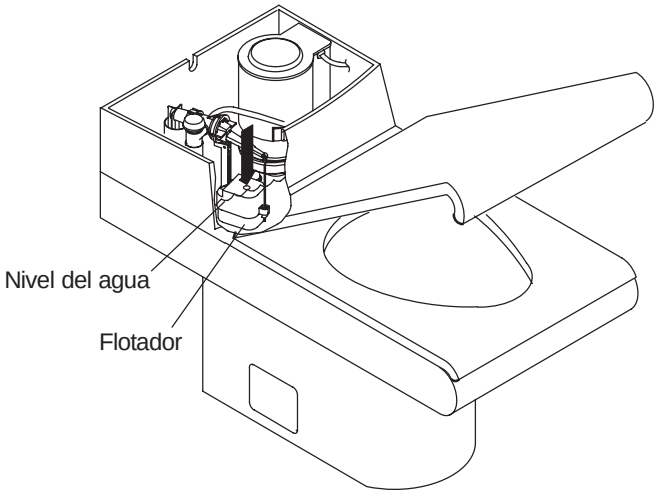

Fig. #13

I. ENCHUFE EL CABLE ELÉCTRICO

Enchufe el cable eléctrico a un interruptor de circuito accionado por corriente de pérdida a tierra (GFCI) de Clase A.

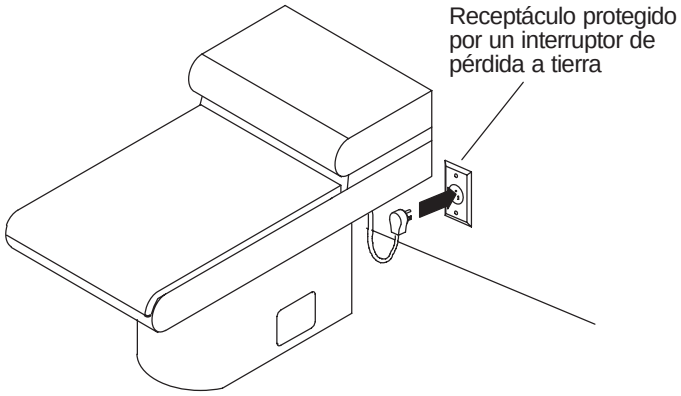

Fig. #14

J. REVISE EL FUNCIONAMIENTO APROPIADO

Este inodoro está equipado con una operación de doble descarga, que permite 1,6 galones (6 L) y 1,1 galones (4,2 L) por descarga.

Verifique que ambas descargas funciónen correctamente.

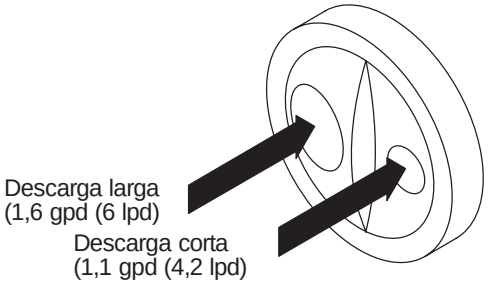

Fig. #15

K. PROBLEMAS DE REPARACIÓN

Utilice la guía del propietario incluida con el inodoro para los problemas de reparación.

4. INFORMACIÓN IMPORTANTE PARA EL CONSUMIDOR

A. RESPONSABILIDADES DEL CONSUMIDOR

En lugares de agua dura, verifique que los huecos en la parte inferior del borde estén limpios para asegurar una buena descarga en la taza. Utilice un limpiador para el inodoro al menos una vez a la semana. Usando un cepillo de manija larga limpie los hoyos en la parte inferior del borde y el sifón lo más posible para impedir depósitos minerales.

La mayoría de los limpiadores para inodoros no causan daños a la loza vítrea. Por favor, asegúrese de seguir las instrucciones del fabricante del inodoro.

No utilice limpiadores abrasivos ni solventes.

⚠ **PELIGRO: No utilice limpiadores dentro del tanque.** Los productos que contienen cloro (hipocloruro de calcio) pueden dañar los accesorios del inodoro. Esto puede causar fugas y daños a la propiedad.

Kohler Co. no se hace responsable por concepto de daños ocurridos a los accesorios causados por el uso de limpiadores que contienen cloro (hipocloruro de calcio).

PARA ASISTENCIA

Siga los siguientes pasos al solicitar servicio:

Primero, revise las instrucciones para asegurarse de haber realizado la instalación correcta. Si no logra solucionar el problema, llame al Departamento de Atención al Cliente para obtener asistencia directa. También puede localizarnos en la página web escrita abajo.

Llame al 1-800-4-KOHLER (En los Estados Unidos)

Llame al 001-877-680-1310 (En México)

Llame al 1-800-964-5590 (En Canadá)

THE BOLD LOOK OF KOHLER®

www.kohlerco.com

KOHLER®

NOTICE D'INSTALLATION

PILLOW TALK™ POWER LITE™ W.-C. EN PORCELAINE VITRIFIÉE

1. AVANT DE COMMENCER

A. COMMENT UTILISER LES INSTRUCTIONS

Veuillez lire avec attention cette notice pour connaître les outils et matériaux requis, ainsi que les étapes d'installation. Suivez les étapes qui s'appliquent particulièrement à votre installation. Ceci vous évitera des erreures coûteuses. Outre les conseils d'installation appropriée, lisez toutes les instructions d'utilisation et de sécurité.

Tous les renseignements contenus dans ces instructions proviennent des plus récentes données disponibles sur les produits au moment d'aller sous presse. La société Kohler se réserve le droit d'apporter des modifications aux caractéristiques, conditionnement et disponibilité des produits en tout temps et sans avis.

Cette notice contient des renseignements importants sur l'entretien, le nettoyage et la garantie. **Veuillez donner cette notice au consommateur.**

B. RENSEIGNEMENTS IMPORTANTS POUR L'INSTALLATEUR

⚠ **DANGER : Risque de secousse électrique.** Raccorder uniquement à un prise à la terre, protégée par un disjoncteur de fuite à la terre.

⚠ **DANGER : Risque de blessures ou d'endommagement du produit.** Manipuler les produits en porcelaine vitrifiée avec précaution. La porcelaine vitrifiée peut casser ou se fragmenter si vous serrez trop les écrous.

⚠ **NOTICE : Respecter tous les codes de plomberie et de bâtiment locaux.**

C. PROPRIÉTÉS DU PRODUIT

- W.-C. monopièce en porcelaine vitrifiée.
- La profondeur de l'eau à partir du rebord est de 6-1/2 po (16,5 cm).
- Canal de passage de 2-1/4 po (5,7cm)
- Longueur du fil electrique 3' (91,4 cm).
- Pour les dimensions brutes et hors tout,**Voir la Fig. #3 .**
- Les dimensions du W.-C. sont nominales et conformes aux tolérances données par la norme ANSI/ASME (A112.19.2M).

D. CONDITIONS DU PRODUIT

- Le W.-C. doit être installé avec un robinet d'arrêt de 3/8 po.
- Puisque les W.-C. ont des différents diagrammes de raccordement, il se peut que vous ayez à changer l'emplacement du robinet d'arrêt pour installer ce W.-C.
- La bride du sol doit être centrée 12 po (30,5 cm) à partir du mur.
- Branchement électrique requis : Port d'entrée de 120 V CA, 15 A, 60 Hz. (circuit protegé par disjoncteur de fuite à la terre de Classe A)

E. INFORMATION POUR COMMANDER

Pillow Talk™ Power Lite™ W.-C. K-3379

Quand il est spécifié :
Boulons du sol (paire) 21401
Robinet d'arrêt de 3/8 po K-7638

REMARQUE : Pour obtenir information pour commander des pièces de remplacement, veuillez lire le document correspondant qui accompagne le produit.

F. MATÉRIAUX REQUIS

- Robinet d'arrêt de 3/8 po
- Bride de sol
- Boulons à T (2), 5/16 po dia.
- Bague d'échantéité (anneau en cire)

G. OUTILS REQUIS

- Clé à molette de 10 po (25,4 cm)
- Clé à tubes de 12 po (30,5 cm)
- Coupe-tubes
- Niveau
- Couteau à mastic
- Scie à métaux avec lime en métal (pour raccourcir les boulons à T)
- Tournevis

REMARQUE : Il se peut que la préparation du site requère des outils additionnels.

2. PRÉPARATION DU SITE

A. ÉFFECTUER LE BRANCHEMENT ÉLECTRIQUE

Un électricien qualifié doit raccorder l'installation uniquement à un prise à la terre, protégée par un disjoncteur de fuite à la terre de Classe A.

L'électricien doit placer la prise à la terre 6 po (15, 2 cm) audessus de la ligne du sol et 2-3/4 po (7 cm) à droit de l'axe de la bride du sol. La longueur du fil électrique du W.-C. est de 3' (91,4 cm).

NOTICE : Suivez touts les codes électriques.

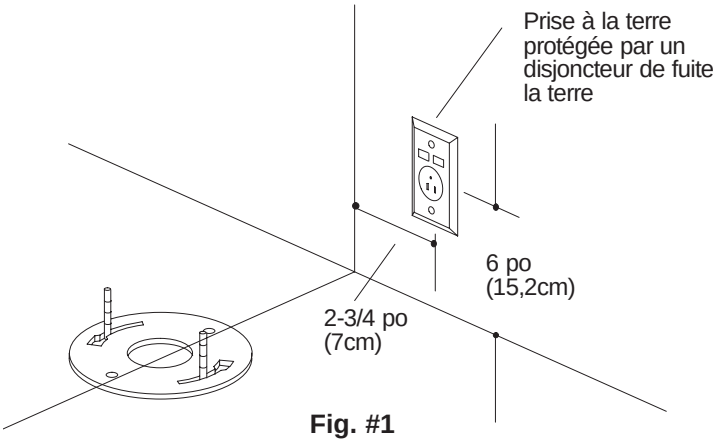

Fig. #1

B. ENLEVER LE W.-C. EXISTANT

NOTICE : Vérifier l'état de l'appareil sanitaire pour déceler tout dommage, avant d'enlever le W.-C. existant.

Fermer l'arrivée d'eau.

Activer la chasse d'eau du W.-C. et éponger tout restant d'eau du réservoir et de la cuvette.

Débrancher le robinet d'arrêt et enlever le réservoir et la cuvette existants.

Voir la Fig. #2 . Déloger l'anneau en cire existant en grattant la bride du sol.

Retirer et jeter les boulons à T (dans la bride du sol).

⚠ **DANGER : Risque de fuites de gaz nocive.** Si l'installation du nouveau W.-C. doit être retardée, recouvrir temporairement la bride du sol avec un chiffon.

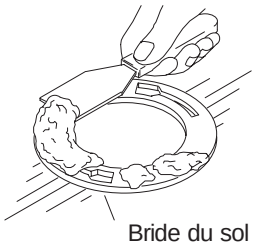

Fig. #2

C. DIAGRAMME DE RACCORDEMENT DE LA PLOMBERIE

Fermer l'arrivée d'eau.

Installer ou déplacer les robinets d'arrêt et les sorties au besoin, selon le diagramme de raccordement. **Voir la Fig. #3 .** Pour l'emplacement du robinet d'arrêt, **voir la Fig. #4 .**

D. DIMENSIONS DU DIAGRAMME DE RACCORDEMENT

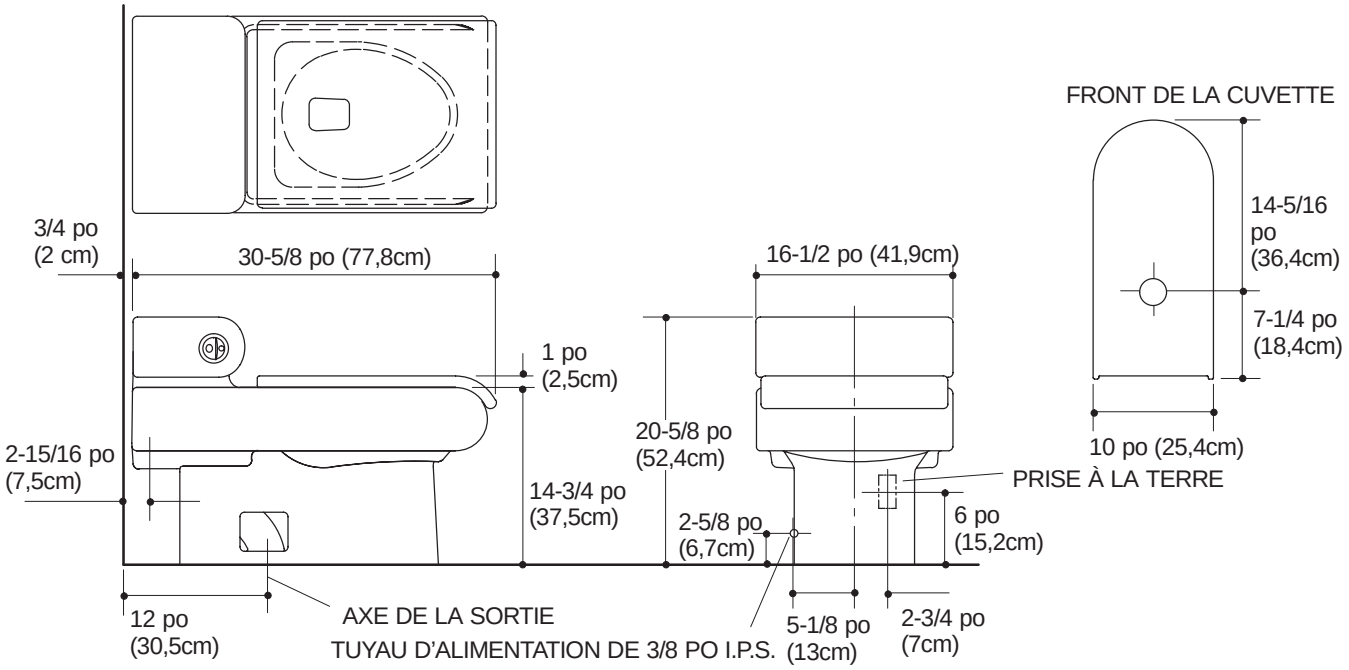

Fig. #3

E. INSTALLER LE ROBINET D'ARRÊT

Pour l'installation du tuyau d'arrivée d'eau, voir la notice d'installation qui accompagne le robinet d'arrêt.

Placer le robinet d'arrêt 2-5/8 po (6,7 cm) audessus de la ligne du sol et 5-1/8 po (13 cm) à gauche de l'axe de la bride du sol.

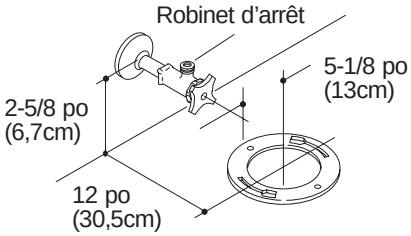

Fig. #4

Installer les boulons à T de 5/16 po dia.

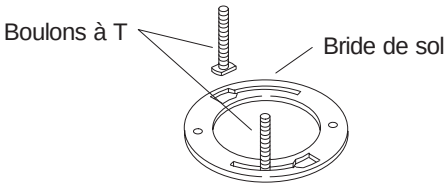

Fig. #5

3. INSTALLATION

A. INSTALLER LA BAGUE D'ÉCHANTÉITÉ

Placer le nouveau W.-C. sur le matériel protecteur, avec la tige de levage orientée vers le bas.

Appuyer fermement sur la bague d'échantéité sur la sortie du W.-C. Si vous employez une bague d'échantéité avec un manchon intégré en plastic, vérifiez que la bague soit placée avec le front orienté loins de la cuvette.

REMARQUE : Enlever le chiffon placé sur l'ouverture de la bride du sol (le cas échéant), avant d'installer le W.-C.

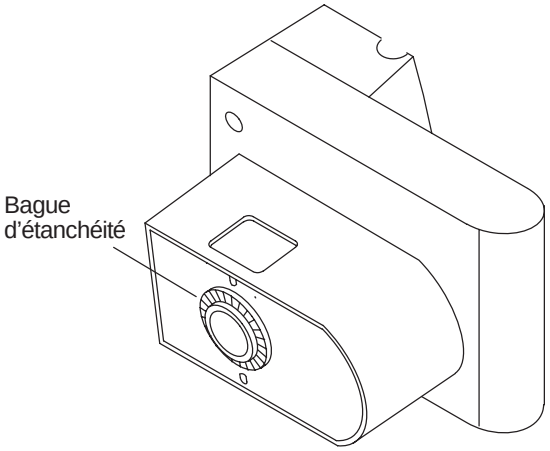

Fig. #6

B. ALIGNER ET FIXER LE W.-C.

Aligner et abaisser le W.-C. sur la bride de sol et les boulons à T.

⚠ **ATTENTION : Risque d'endommagement du produit.** Ne pas soulever ou secouer la cuvette après sa mise en place. Si le joint étanche se brise, il faut remplacer l'anneau en cire.

Appliquer une pression de tout son poids de corps répartie sur le rebord de la cuvette pour fixer le joint.

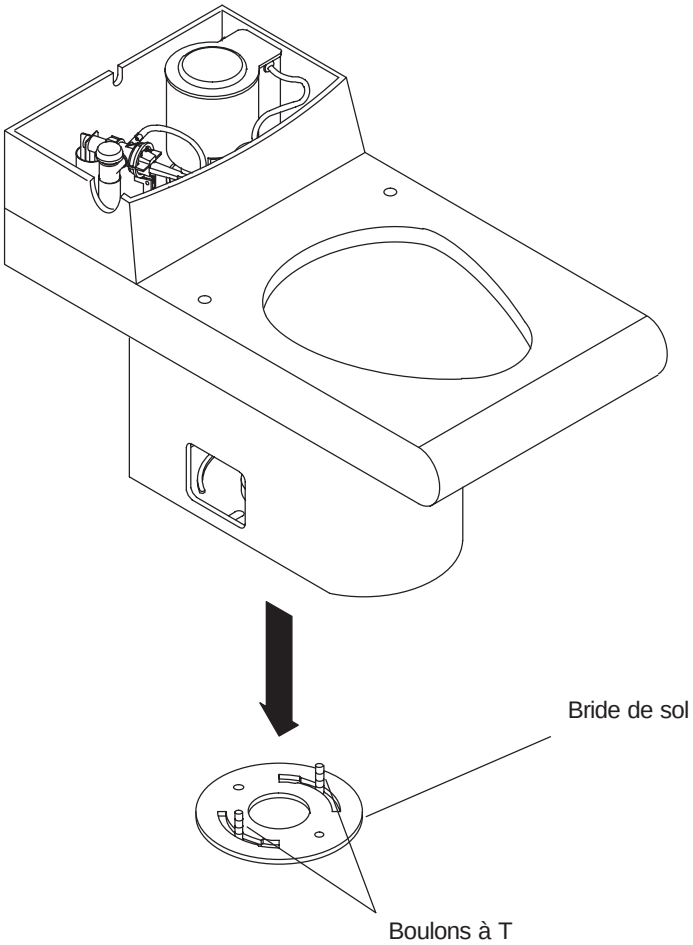

Fig. #7

C. ASSUJETTIR LE W.-C.

Assembler les rondelles et les écrous sur les boulons à T exposés.

⚠ **ATTENTION : Risque de blessures ou d'endommagement du produit.** Le serrage excessif peut casser ou fragmenter la porcelaine vitrifiée.

Serrer les écrous à la main et serrer 1/2e de tour additionnel à l'aide d'une clé.

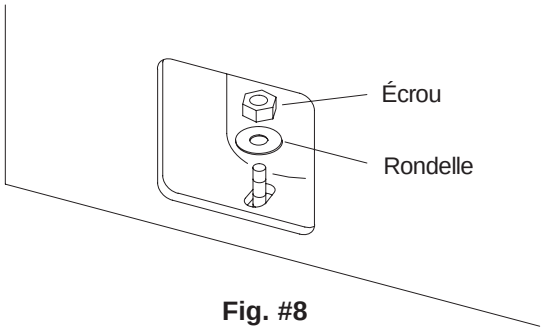

Fig. #8

D. INSTALLER LE COUVERCLE DU BOULON

Glisser le couvercle plastique (la butée longue avant) au côté du W.-C. Tirer vers le front pour affixer.

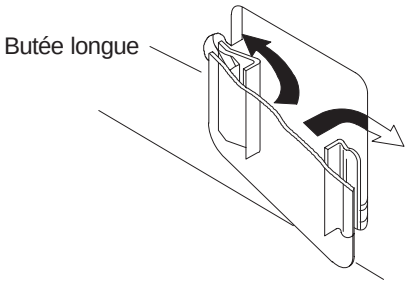

Fig. #9

E. RACCORDER L'ARRIVÉE D'EAU

Retirer l'écrou de raccordement du paquet d'accessoires qui accompagne le W.-C. Plier les tubes avec précaution. Mesurer la longueur nécessaire pour la pénétration dans le robinet d'arrêt. Couper et ébarber le tube. Raccorder les pièces au tube, tel qu'illustré. Serrer l'écrou de raccordement et l'ecrou à compression à la main.

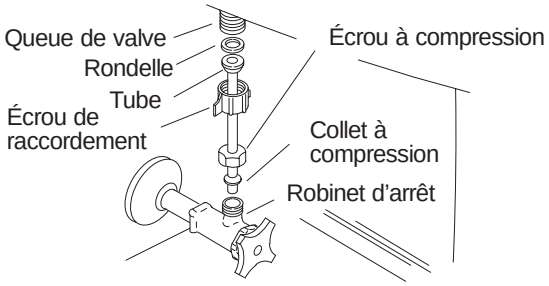

Fig. #10

F. RETIRER LA GARNITURE

Couper le fil de fer qui soutient la pompe au mur postérieur du W.-C. Enlever le fil et la garniture de la pompe.

REMARQUE : Ne pas enlever les pinces du flexible sur la pompe.

Si la pompe change sa position pendant l'envoi ou l'installation, vérifier qu'elle ne touche pas les parois latérales ou postérieures du W.-C.

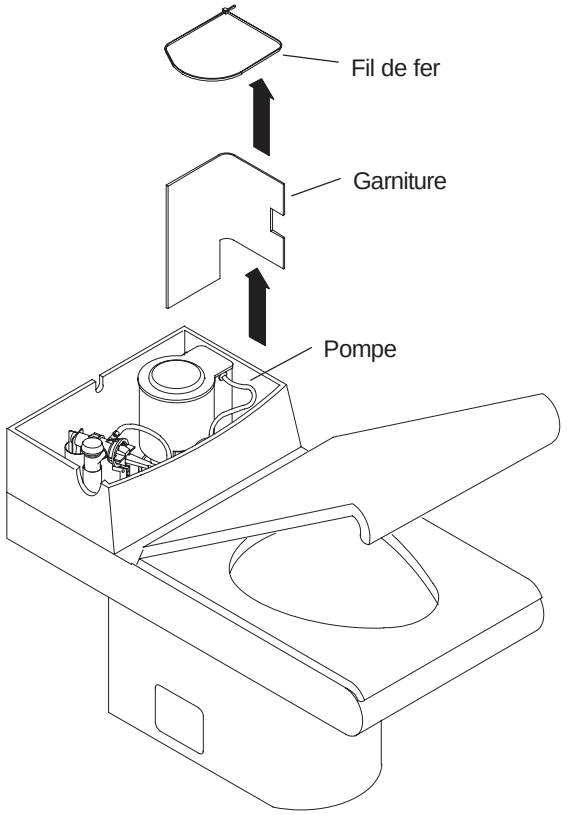

Fig. #11

G. VÉRIFIER S'IL Y A DES FUITES

Ouvrir le robinet d'arrêt. Vérifier s'il y a des fuites.

Pendant plusieurs jours après l'installation, vérifier périodiquement s'il y a des fuites.

Il se peut que les écrous sur les boulons à T nécessitent être serrés à nouveau.

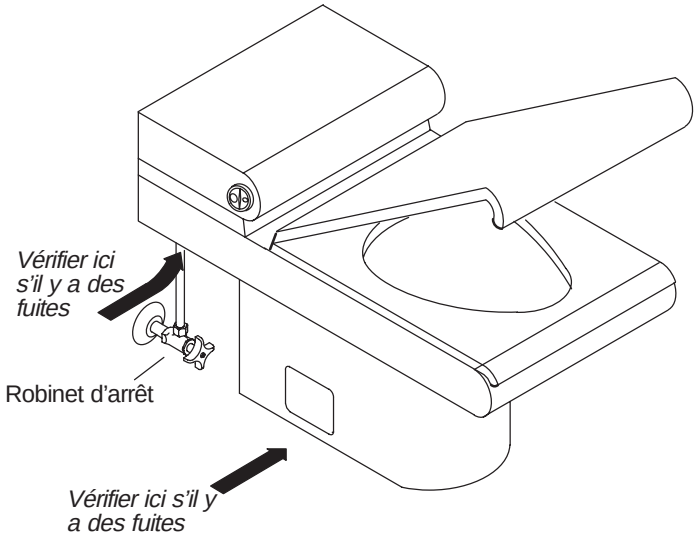

Fig. #12

H. VERIFIER LA SOUPAPE DE REMPLISSAGE ET LE NIVEAU REPÈRE

Au moment de remplir le réservoir pour la première fois, tenir le flotteur sous l'eau. Celà permettra l'entrée d'eau dans le flotteur pour agir comme ballast.

De réglages ultérieures ne sont pas nécessaires.

La soupape de remplissage a été réglée à l'usine, pour atteindre un niveau repère de 3-1/2 po (8,9 cm). L'altération du niveau repère ne changera pas la quantité d'eau utilisée.

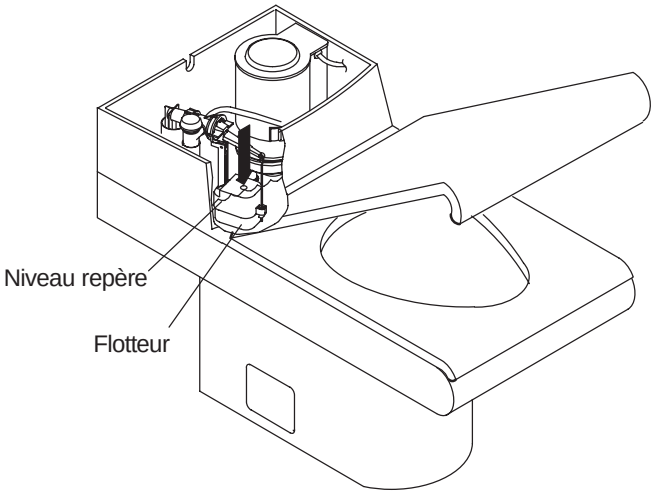

Fig. #13

I. BRANCHER LE FIL ÉLECTRIQUE

Brancher le fil électrique du W.-C. à une prise de courant à contact de mise à la terre.

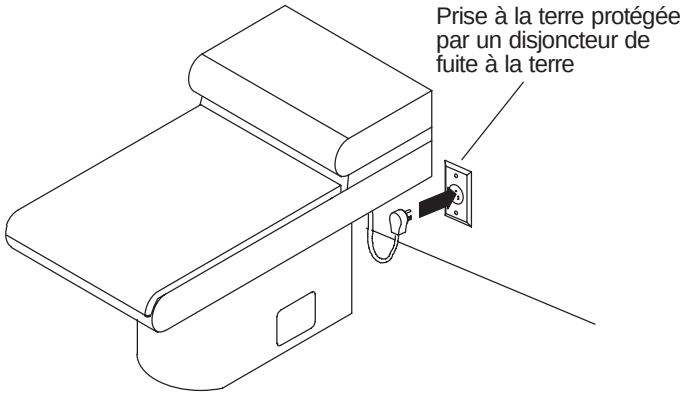

Fig. #14

J. VÉRIFIER LE FONCTIONNEMENT CORRECT

Ce W.-C. a un fonctionnement de chasse dual qui permet une chasse de 1,6 gallons (6 L) et de 1,1 gallons (4,2 L).

S'assurer du fonctionnement des deux opérations.

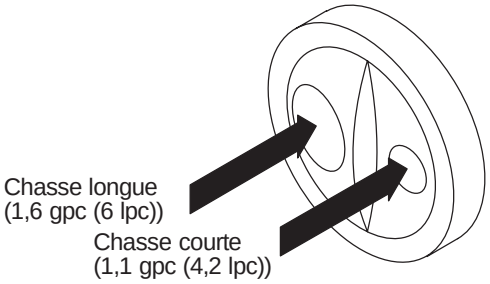

Fig. #15

K. RÉPARER AU BESOIN

Pour résoudre les problèmes possibles, voir le manuel du propriétaire qui accompagne le produit.

4. NOTICE IMPORTANTE AU CONSOMMATEUR

A. RESPONSABILITÉS DU CONSOMMATEUR

Si vous habitez une région où l'eau potable est dure, assurez-vous de garder les orifices du rebord de l'appareil propres pour garantir un fonctionnement approprié. Utilisez un nettoyant pour cuvette au moins une fois par semaine. Utilisez aussi une brosse à longue manche pour nettoyer le siphon aussi loin que possible pour empêcher la formation de dépôts minéraux.

La plupart des nettoyants pour cuvette n'endommagent pas la surface de la cuvette en porcelaine vitrifiée. Veuillez suivre la notice du fabricant du nettoyant avec attention.

Ne pas utiliser de nettoyants abrasifs ou de solvants.

⚠ **ATTENTION : Ne pas utiliser des nettoyants pour réservoir de W.-C. Les produits qui contiennent du chlore (hypochlorite de calcium) peuvent causer des dommages graves aux composants internes du réservoir. Ceci peut se solder en fuites et dommages matériels.**

BESOIN D'AIDE ?

Pour demander du service, voici comment faire.

Revoir d'abord la notice d'installation pour s'assurer d'une installation correcte. Pour toute assistance additionnelle, contactez notre département de service à la clientèle. Vous pouvez aussi nous joindre sur notre site Web à l'adresse donnée ci-dessous.

Aux É.-U., composer le 1-800-4-KOHLER

Au Mexique, composer le 001-877-680-1310

Au Canada, composer le 1-800-964-5590

THE BOLD LOOK OF KOHLER®

www.kohlerco.com