KOHLER
GENUINE PARTS

K-3998LM-CS

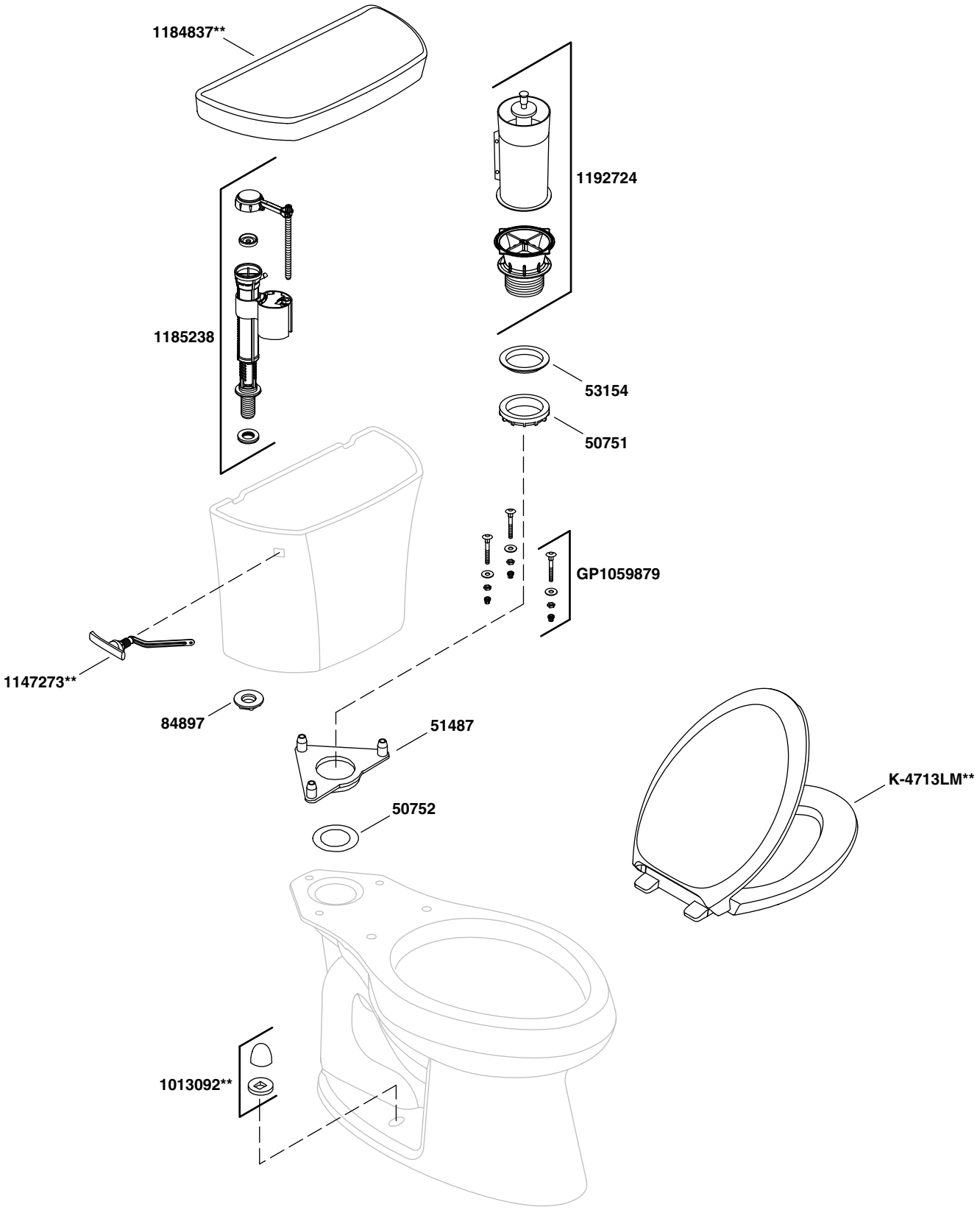

**Se debe especificar el código del acabado con el pedido.
**Finish/color code must be specified when ordering.

+1-800-4KOHLER
la.kohler.com

©2018 Kohler Co.