Reach®
Bidê suspenso
K-4953BR

Características

- Louça sanitária.
- Bidê suspenso.
- Um orifício para torneira.
- Tampa do ladrão cromada.
- Sifão oculto.
- Parte da Coleção Reach®.
- 540 mm (21 1/4") (C) x 410 mm (16 1/8") (A) x 365 mm (14 3/8") (L)

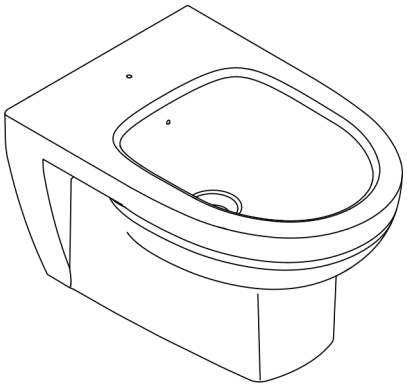

Normas

ABNT NBR 15097-1

Garantia limitada de dez anos para louça sanitária da Kohler® Produtos para Cozinhas e Banheiros Ltda.

Visite o site para obter informações detalhadas sobre a garantia.

Reach®
Bidê suspenso
K-4953BR

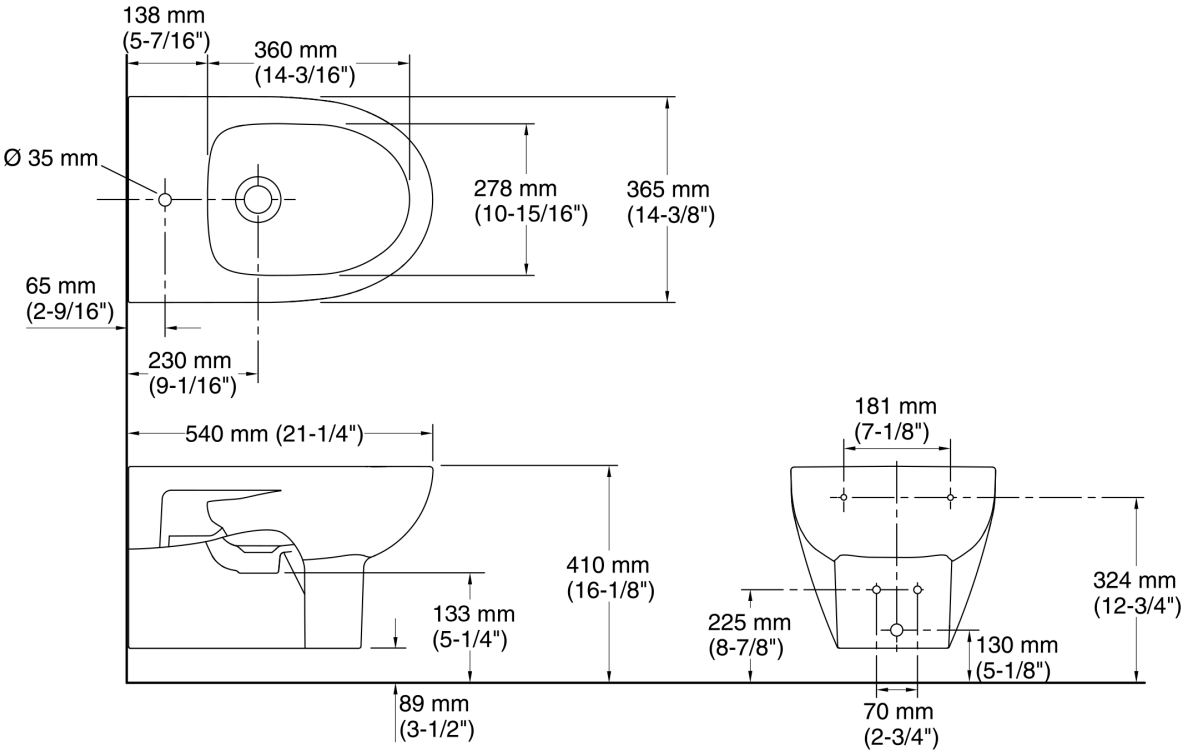

Informações técnicas
Todas as dimensões do produto são nominais.

Observações
Instale este produto de acordo com o guia de instalação.