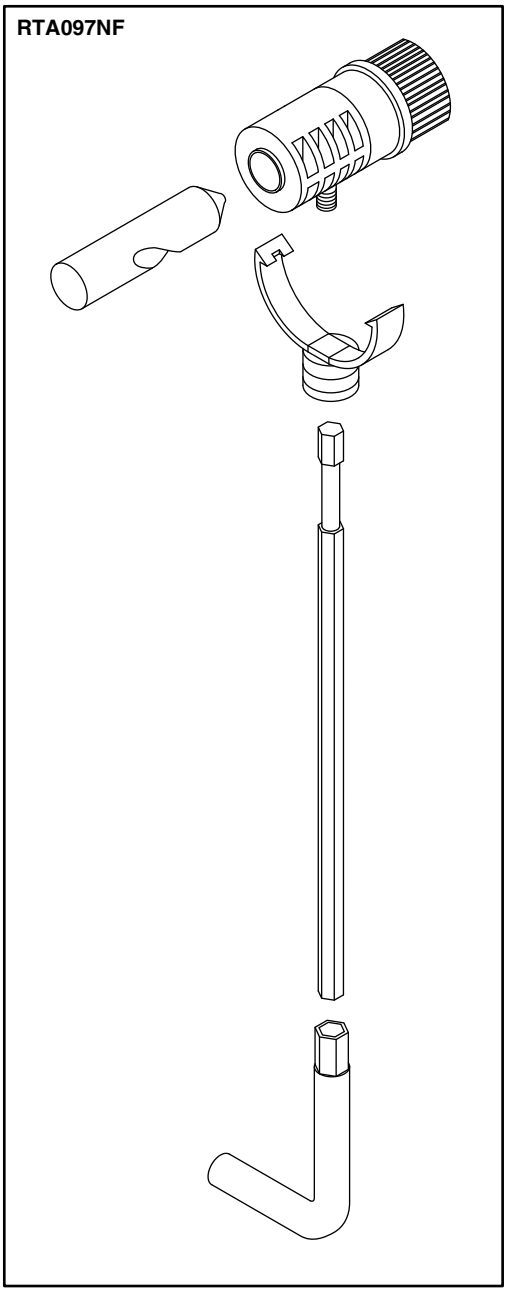

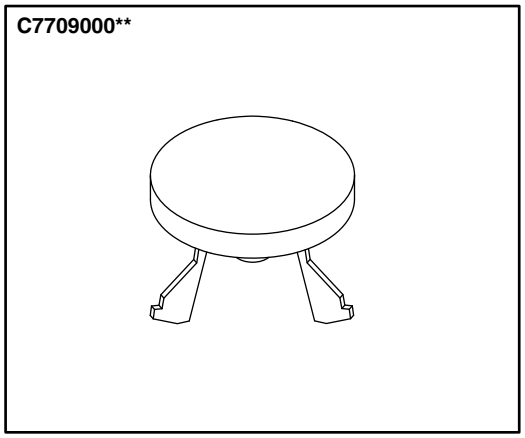

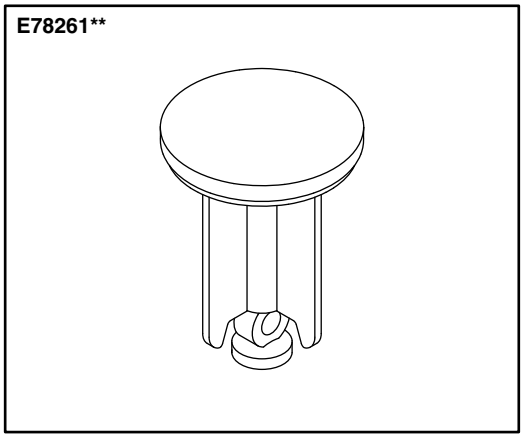

**O código de acabamento/cor deve ser especificado no momento do pedido.
**Se debe especificar el código del acabado con el pedido.
**Finish/color code must be specified when ordering.

Brasil: 0-800-4-KOHLER
www.kohler.com.br

©2017 Kohler Co.