KOHLER®
GENUINE PARTS

K-11543BR-4ND, K-16312BR-4ND

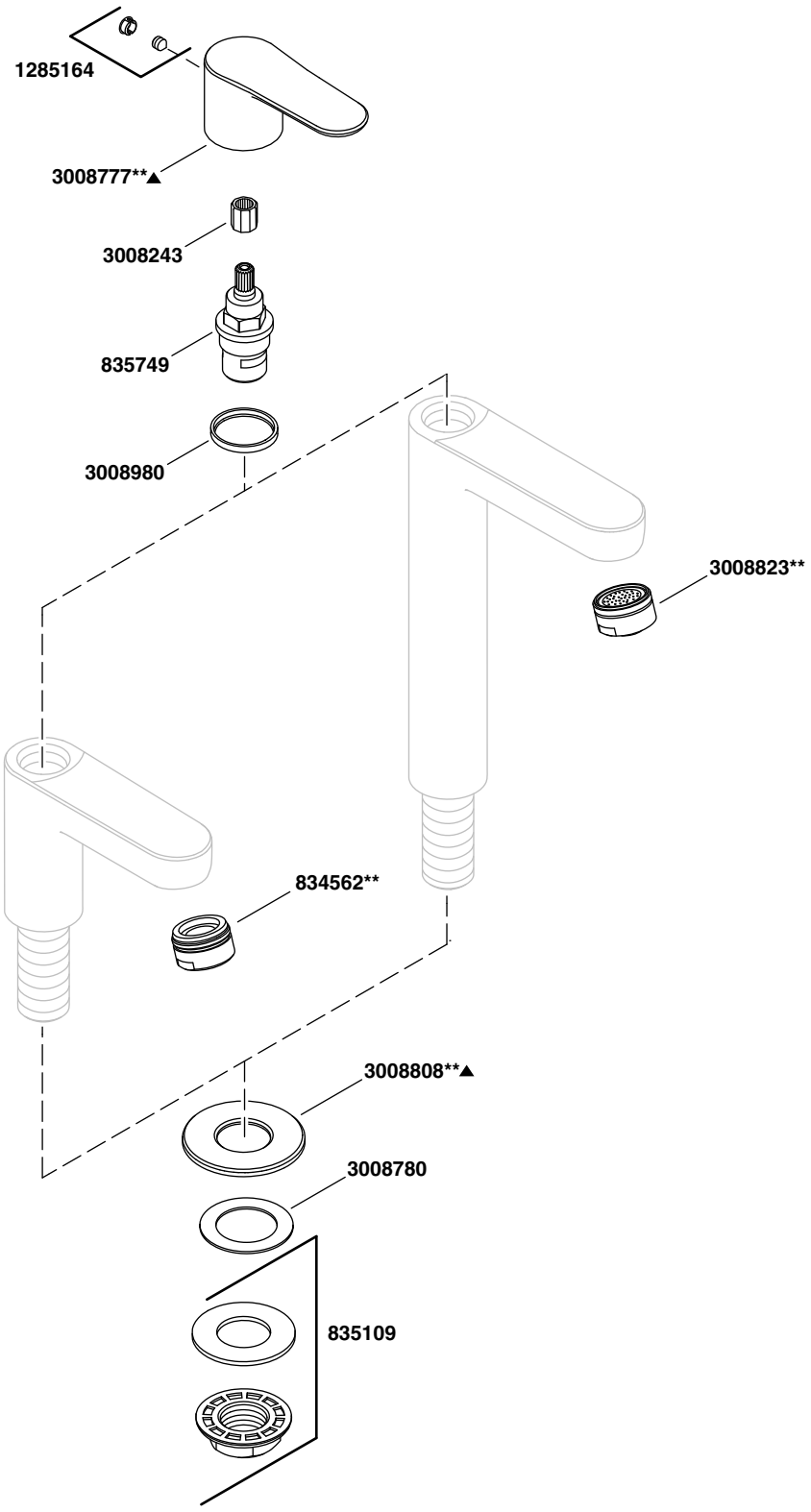

▲A peça tem um tempo de espera prolongado. ▲Parte tiene un tiempo de espera prolongado. ▲Part has an extended lead time.

**O código de acabamento/cor deve ser especificado no momento do pedido.
**Se debe especificar el código del acabado con el pedido.
**Finish/color code must be specified when ordering.

Brasil: 0-800-4-KOHLER
www.kohler.com.br

©2017 Kohler Co.