KOHLER®

STRAYT

Features

- *Brass valve bodies*
- *Quarter-turn washerless ceramic disc valves*
- *Flexible connections for easy installation*
- *Includes pop-up drain with lift rod and tailpiece*
- *8" (203 mm) centers*
- *135 mm spout reach*
- *Includes lever handle*

WIDESPREAD LAVATORY FAUCET
K-37331X

Codes/Standards Applicable

Specified model meets or exceeds the following:

- *TIS 2067-2552*

Colors/Finishes

- CP: Polished Chrome

Accessories:

- CP: Polished Chrome

Specified Model

Model	Description	Color/Finished
K-37331X-4	Strayt widespread lavatory faucet	CP

Product Specification:

The two-handle widespread lavatory shall be made of brass valve bodies. Product shall feature quater-turn washerless ceramic disc valves, flexible connections for easy installation, a 135 mm spout reach. Product shall be 8"(203 mm) centers. Product shall includes lever handle. Product shall have a pop-up drain with lift rod and tailpiece. Faucet shall be Kohler Model K-37331X-4-CP.

Call Center: 0-2204-6222
kohler.com

STRAYT

Installation Notes

Install this product according to the installation guide.

Dimensions are approximate.
Unit: mm.

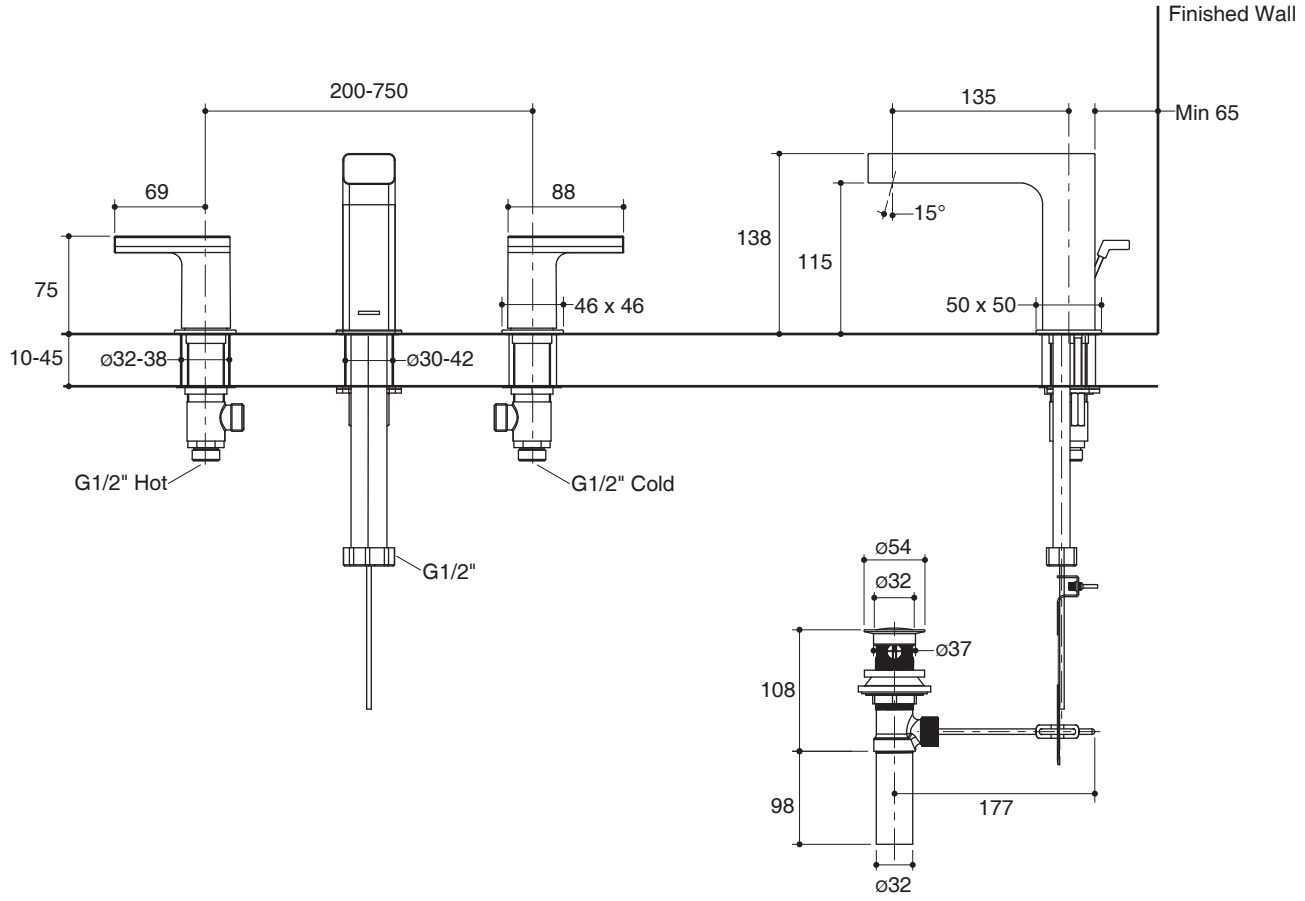

Product Diagram

KOHLER®

สเตย์ท

คุณลักษณะ

- *ตัววาล์วทองเหลือง*
- *เซรามิควาล์ว แบบหมุน 90 องศา*
- *ติดตั้งด้วยสายน้ำดี ทำให้ติดตั้งได้ง่าย*
- *พร้อมสะดืออ่างแบบป๊อบอัพ*
- *เซ็นเตอร์ 8" (203 มม.)*
- *ระยะจากกึ่งกลางตัวก๊อกถึงกึ่งกลางปากก๊อก 135 มม.*
- *พร้อมมือบิดแบบก้านโยก*

ก๊อกผสมอ่างล้างหน้าเซ็นเตอร์ 8"
K-37331X

มาตรฐาน

คุณสมบัติตามมาตรฐาน

- *มอก. 2067-2552*

สี/วัสดุเคลือบผิว

- CP: สีโครมเงา

ส่วนประกอบอื่น ๆ:

- CP: สีโครมเงา

รุ่นผลิตภัณฑ์

รุ่น	ชื่อผลิตภัณฑ์	สี/วัสดุเคลือบผิว
K-37331X-4	ก๊อกผสมอ่างล้างหน้าเซ็นเตอร์ 8" รุ่นสเตย์ท	CP

ข้อมูลผลิตภัณฑ์:

ก๊อกผสมอ่างล้างหน้าแบบ 2 มือบิด ผลิตจากวาล์วทองเหลือง วาล์วก๊อกน้ำเป็นเซรามิควาล์วแบบหมุน 90 องศา ก๊อกน้ำติดตั้งด้วยสายน้ำดีทำให้ติดตั้งได้ง่ายและมีระยะกึ่งกลางตัวก๊อกถึงกึ่งกลางปากก๊อก 135 มม. ก๊อกน้ำติดตั้งแบบเซ็นเตอร์ 8" (203 มม.) ก๊อกน้ำพร้อมมือบิดแบบก้านโยก ก๊อกน้ำพร้อมสะดืออ่างแบบป๊อบอัพ ก๊อกน้ำรุ่นนี้คือ ก๊อกน้ำโคห์เลอร์รุ่น K-37331X-4-CP

ลูกค้าสัมพันธ์/Call Center: 0-2204-6222
kohler.com

สเตย์ท

ข้อสังเกตสำหรับการติดตั้ง

ติดตั้งผลิตภัณฑ์โดยใช้คู่มือข้อแนะนำการติดตั้ง

ขนาดระยะแสดงค่าโดยประมาณ
หน่วย: มม.

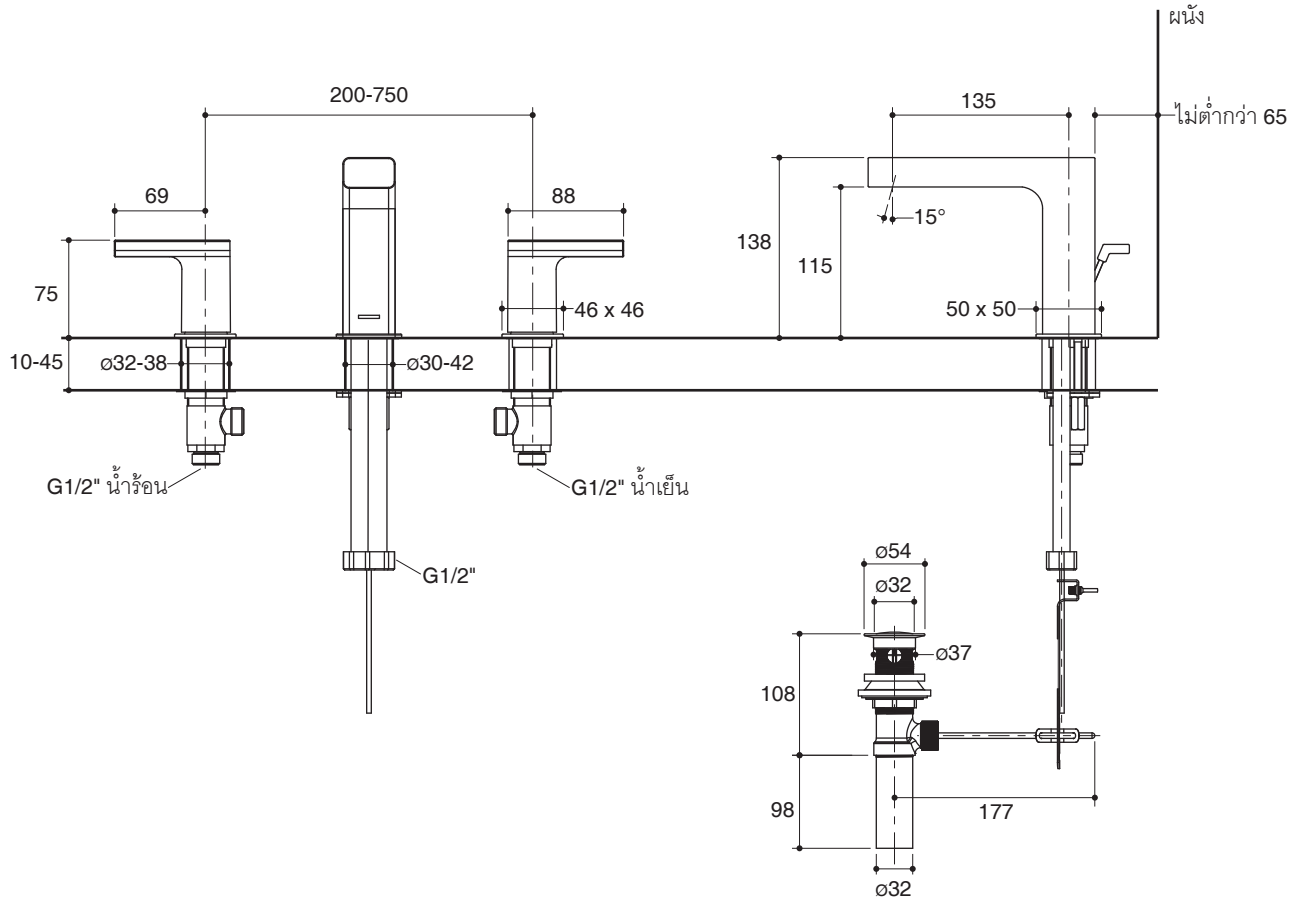

ภาพแสดงผลิตภัณฑ์