KOHLER®

SYMBOL

SINGLE-HOLE LAVATORY FAUCET

K-19480X

Features

- *Brass construction*
- *Single-hole mounting*
- *One-piece, self-contained ceramic disc valve allows both volume and temperature control*
- *Flexible connections for easy installation*
- *Includes pop-up drain with lift rod and tailpiece*
- *88 mm spout reach*
- *Lever handle*

Codes/Standards Applicable

Specified model meets or exceeds the following:

- *TIS 2067-2552*

Installation Notes

Install this product according to the installation guide.

Specified Model

Model	Description	Color/Finished
K-19480X	Symbol single-hole lavatory faucet	CP: Polished Chrome

Dimensions are approximate.
Unit: mm

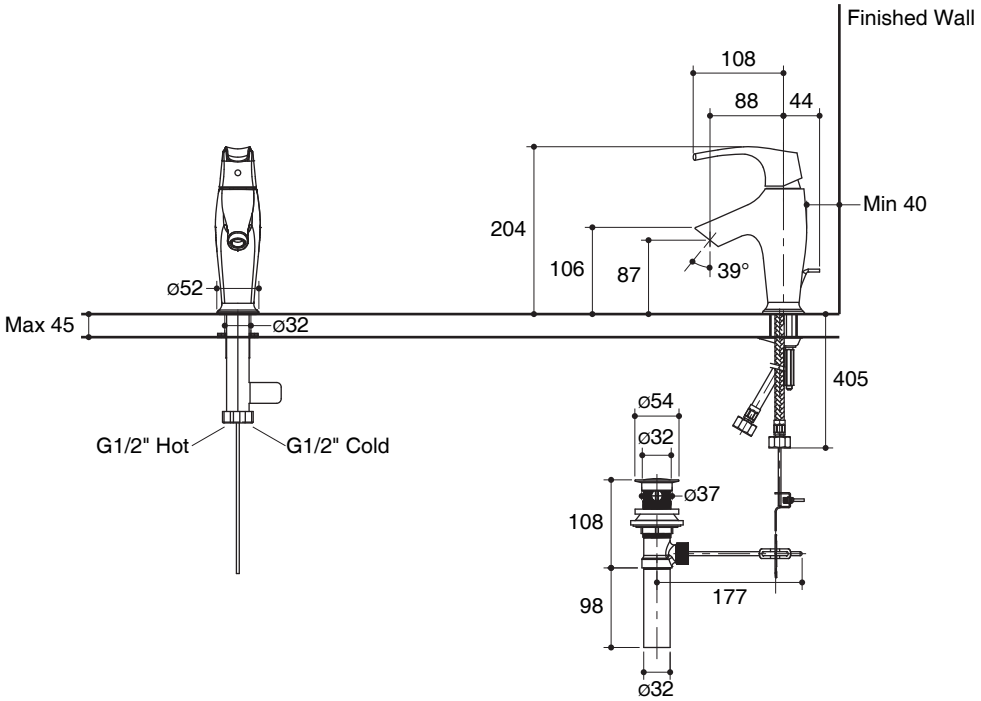

Product Diagram

Call Center: 0-2204-6222
kohler.com

KOHLER®

ซิมโบล

ก๊อกผสมอ่างล้างหน้ารูเดี่ยวแบบก้านโยก
K-19480X

คุณลักษณะ
- *ผลิตจากทองเหลือง*
- *ติดตั้งแบบรูก๊อกเดี่ยว*
- *เซรามิกวาล์ว วาล์วก๊อกน้ำเดี่ยวควบคุมทั้งปริมาณน้ำและอุณหภูมิ*
- *ติดตั้งด้วยสายน้ำดี ทำให้ติดตั้งได้ง่าย*
- *พร้อมสะดืออ่างแบบป๊อบอัพ*
- *ระยะจากกึ่งกลางตัวก๊อกถึงกึ่งกลางปากก๊อก 88 มม.*
- *มือบิดแบบก้านโยก*

มาตรฐาน
คุณสมบัติตามมาตรฐาน
- *มอก. 2067-2552*

ข้อสังเกตสำหรับการติดตั้ง
ติดตั้งผลิตภัณฑ์โดยใช้คู่มือแนะนำการติดตั้ง

รุ่นผลิตภัณฑ์

รุ่น	ชื่อผลิตภัณฑ์	สี/วัสดุเคลือบผิว
K-19480X	ก๊อกผสมอ่างล้างหน้ารูเดี่ยวแบบก้านโยก รุ่นซิมโบล	CP: สีโครมเงา

ขนาดระยะแสดงค่าโดยประมาณ
หน่วย: มม.

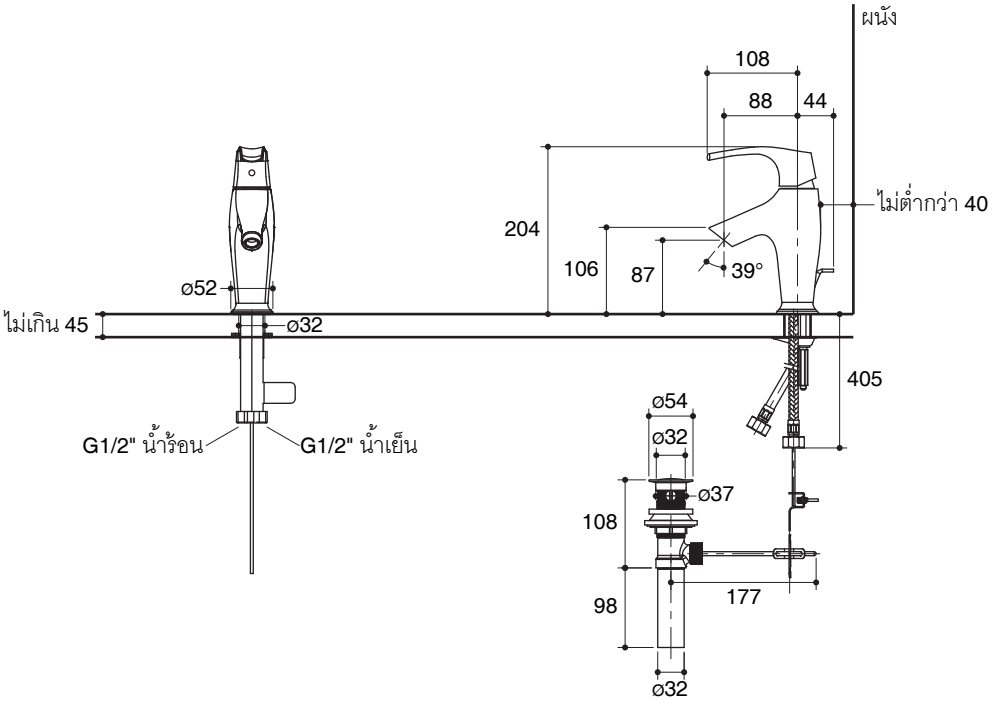

ภาพแสดงผลิตภัณฑ์

ลูกค้าสัมพันธ์: 0-2204-6222
kohler.com