科勒 KOHLER®

# 随心动墙出水脸盆龙头

KARBON™

# K-6269-C11

## 产品规格：

| 型号 | 包括配件 | 表面处理 |
|---|---|---|
| K-6269-C11 | 出水嘴、阀芯、把手、供水管、起泡器 | 抛光镀铬(-CP) |

# 伸长：出水孔至龙头开孔中心的距离

## 产品尺寸图：(单位:毫米)

| Finished Wall Thickness | * |
|---|---|
| Thin Wall | 0"- 5/8" (1.6 cm) |
| Standard Wall | 1/2" (1.3 cm) - 1-1/8" (2.9 cm) |
| Thick Wall | 1" (2.5 cm) - 1-5/8" (4.1 cm) |

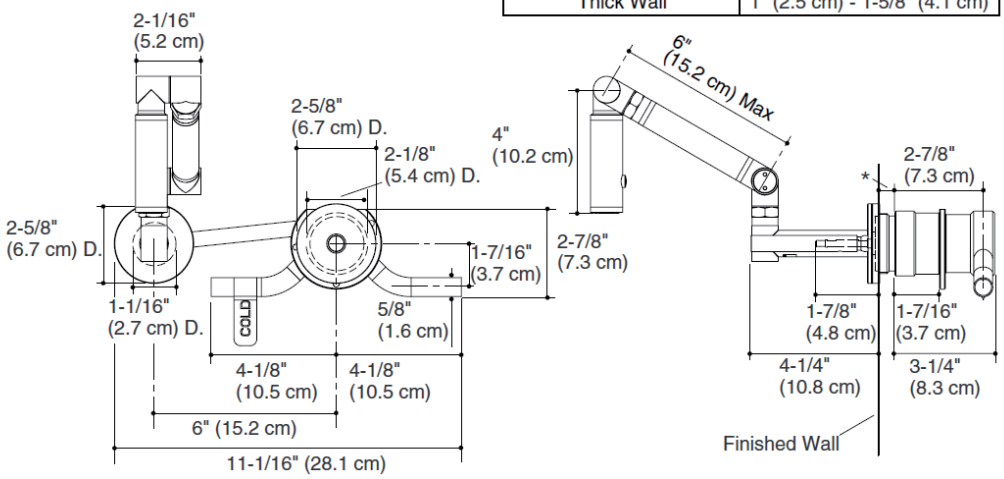


K-6269-C11