科勒 KOHLER

迷你巴尔顿小便器

BARDON ™（S）

K-4978T

产品规格：

型号	K-4978T-ER	K-4978T-ET	参考页数
来水口	后进水	上进水	
高度(小便器)	575 mm		
宽度	378 mm		
墙面至开口距离	284 mm		
材料	釉面陶瓷		
冲水系统	直冲式		
平均用水量	3升		
包括产品	51mm N.P.S.出水口,挂钩,进出水配件及落水		
推荐产品	3升小便感应器 ： K-8787T-B01/B03-CP/SC K-8791T-C01/C03-CP/SC K-8872T-C01/C03-CP(仅限K-4978T-ER) K-8122T-C01-CP/SC(仅限K-4978T-ER)		
备注	本产品只提供白色（0）		

产品尺寸图：(单位:毫米)

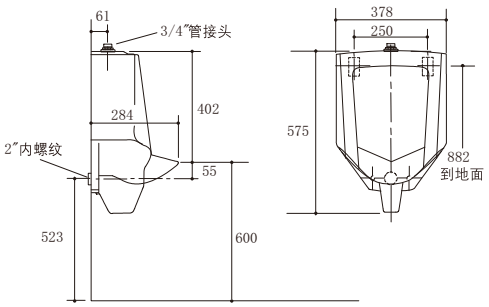

K-4978T-ET

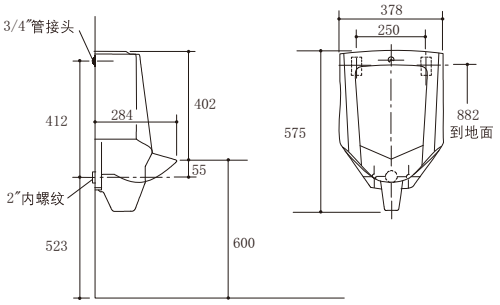

K-4978T-ER