科勒 KOHLER®

纽英伦修边式台上盆（长方形）

TRESHAM™

K-2991-1/8

产品规格:

型号	K-2991-1	K-2991-8
龙头安装孔	单孔	8 寸中孔
安装方式	台上式	
外尺寸	554*421*205mm	
脸盆内径	503*259*143mm	
材料	釉面陶瓷	
推荐配件		
龙头	K-8657T-CP 菲尔法斯单把脸盆龙头	K-8658T-CP 菲尔法斯 8"双把脸盆龙头
备注	本产品只提供白色(0)	

产品尺寸图: (单位:毫米)

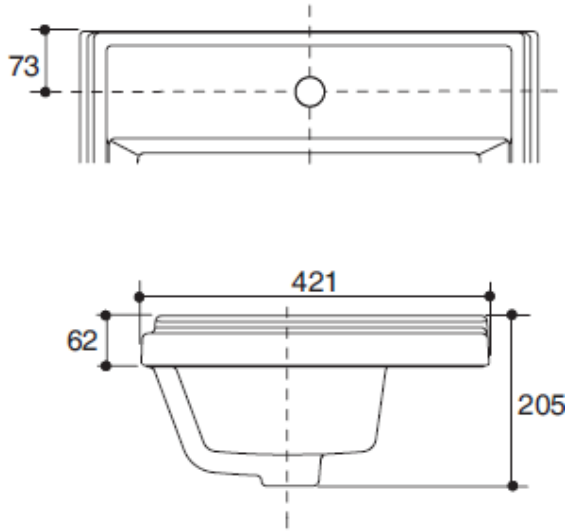

K- 2991-1

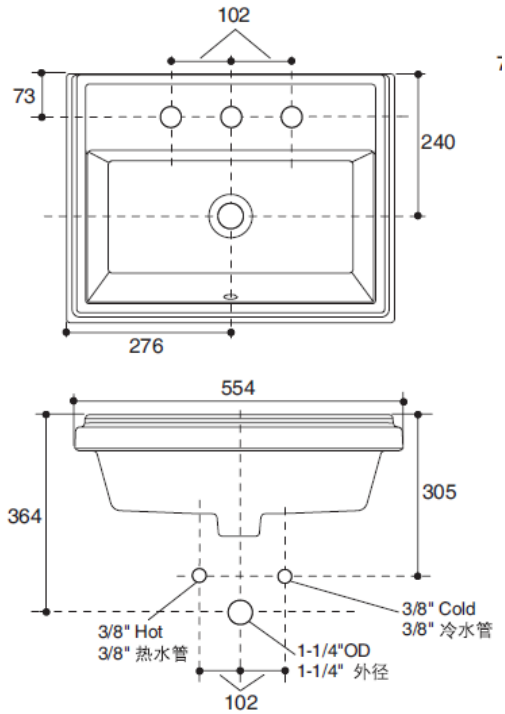

K- 2991-8