科勒® KOHLER®

珀斯唯一体化盆

PERSUADE®

K-2956-1/8

产品规格：

型号	K-2956-1	K-2956-8
龙头安装孔	单孔	8寸孔距
外尺寸	641 × 559 × 152 mm	
材料	釉面陶瓷	
颜色	白色(-0)	
推荐配件		
龙头	芙蒂1寸脸盆龙头(K-10215T-4-CP)或芙蒂8寸脸盆龙头(K-10272T-4-CP)	
镜柜	雅琦镜柜(3073T-NA)	
建议搭配	珀斯唯浴室柜(K-2529T/K-2527T)	
备注	本产品不一定有货，须向国外订购。若要搭配进口龙头，需另配排水及弯管。	

产品尺寸图：(单位:毫米)

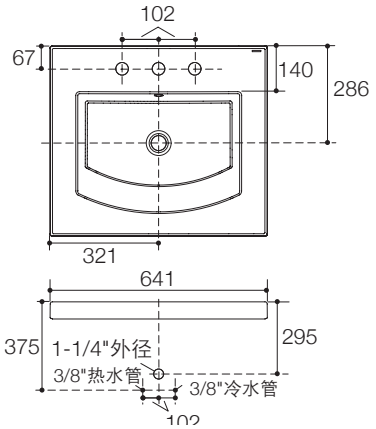

K-2956-8

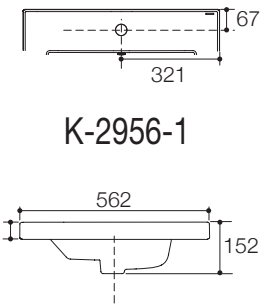

K-2956-1