科勒 KOHLER

萝瑞 8"脸盆龙头

LOURE™

K-14661T-4

产品规格:

型号	出水嘴		包括配件	表面处理
	长度	高		
K-14661T-4	98mm	131mm	出水嘴、阀芯、把手、供水管、连接配件	抛光镀铬(-CP))

产品尺寸图: (单位:毫米)

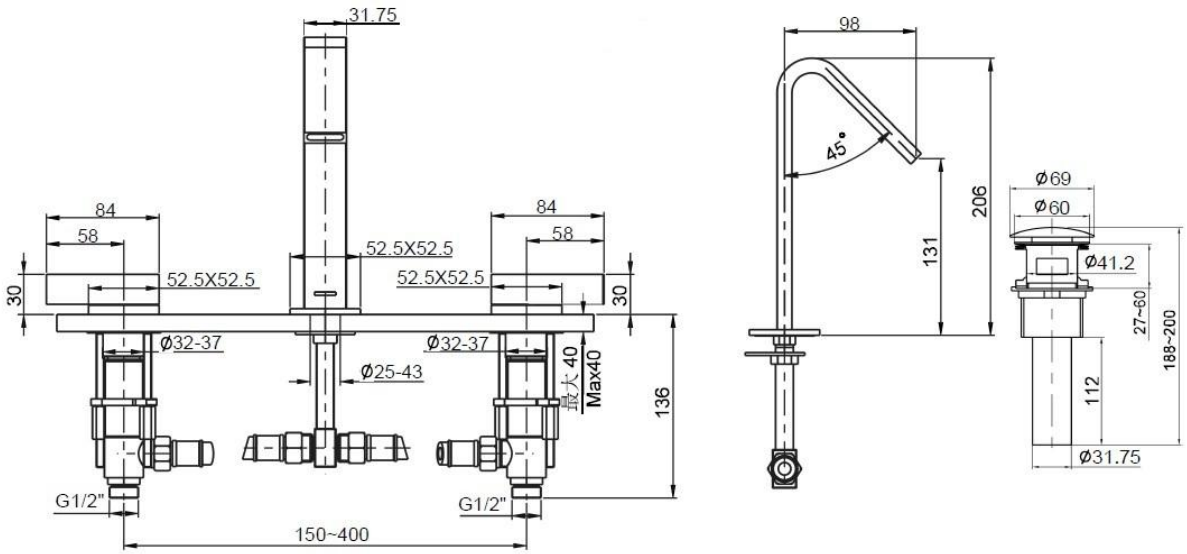

K-14661T-4