科勒 KOHLER

珂美单把厨房龙头

K-99480T-4

产品规格

型号	表面处理
K-99480T-4	CP 抛光镀铬

产品尺寸图：单位：（毫米）
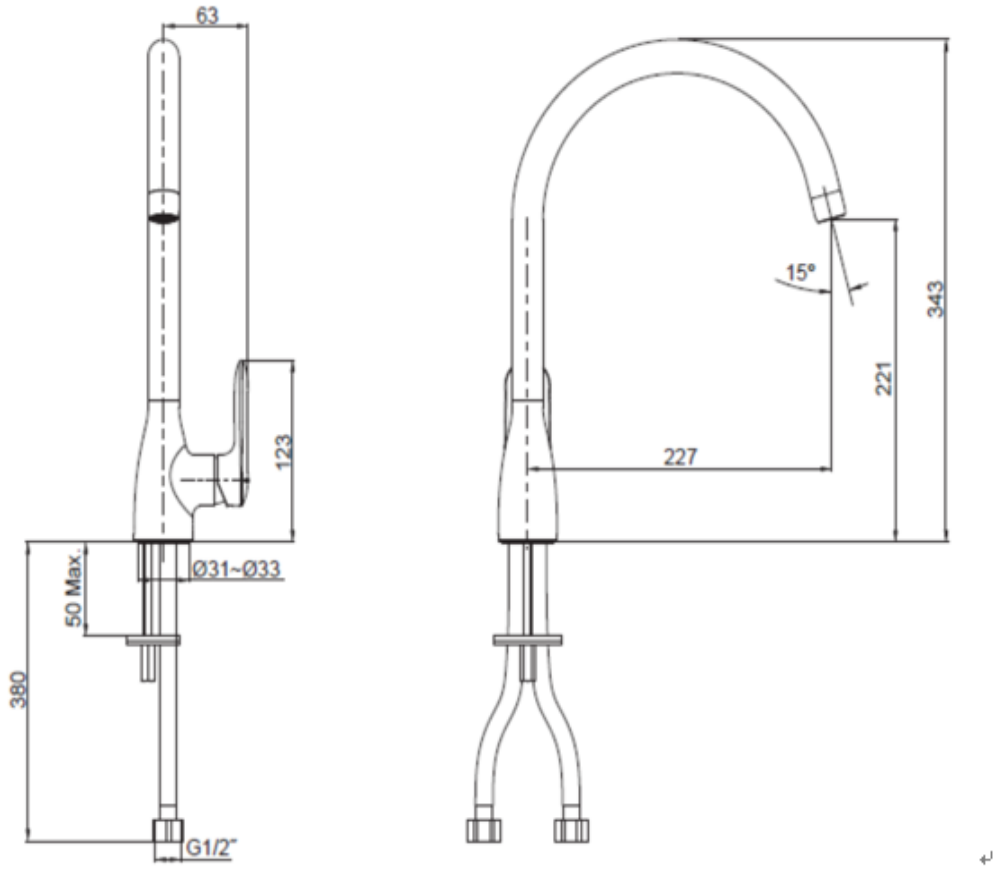
尺寸图(单位mm)：