KOHLER®
SERVICE PARTS

TAUT BATH SPOUT
หัวก๊อกลงอ่างอาบน้ำ ทอธ
K-74046X

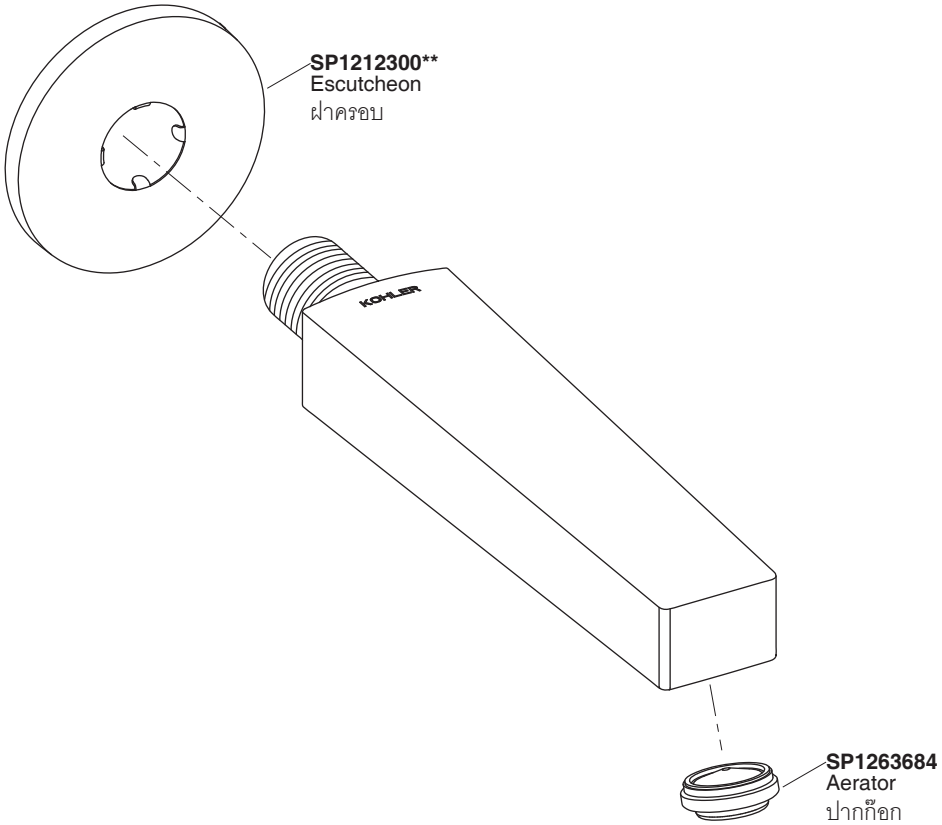

**Finish/color code must be specified when ordering
**ระบุรหัสวัสดุเคลือบผิว/สีในการสั่งซื้อผลิตภัณฑ์

©2017 Kohler Co.