KOHLER®
SERVICE PARTS

AVID EXPOSED WALL-MOUNT BATH SHOWER MIXER
ก๊อกผสมลงอ่างอาบน้ำและยืนอาบแบบติดผนังพร้อมฝักบัวสายอ่อน อะวิด
K-97369T-4

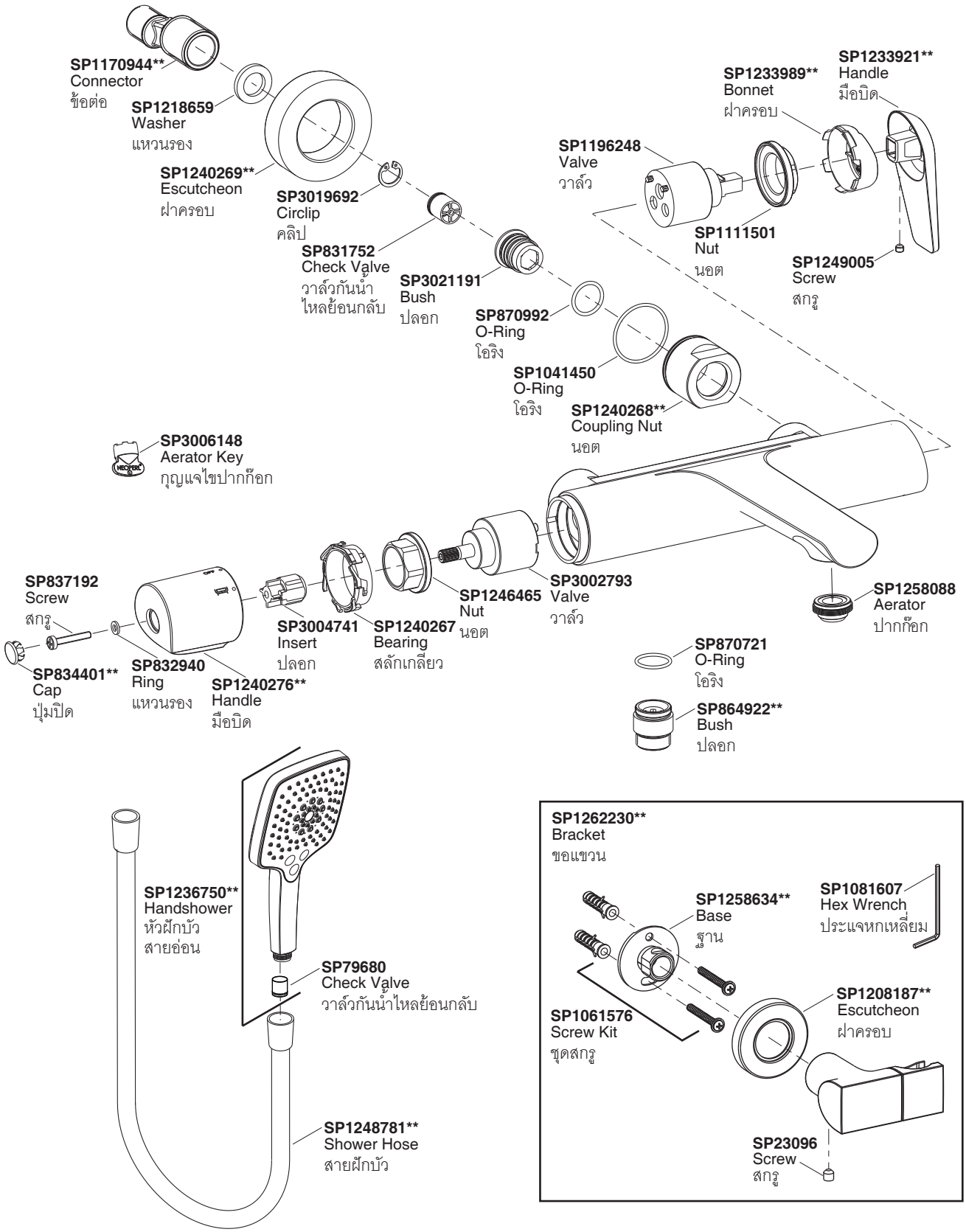

**Finish/color code must be specified when ordering.
**ระบุรหัสวัสดุเคลือบผิว/สีในการสั่งซื้อผลิตภัณฑ์

©2015 Kohler Co.

KOHLER®
SERVICE PARTS

AVID EXPOSED WALL-MOUNT SHOWER MIXER
ก๊อกผสมยืนอาบแบบติดผนังพร้อมฝักบัวสายอ่อน อะวิด
K-97368T-4

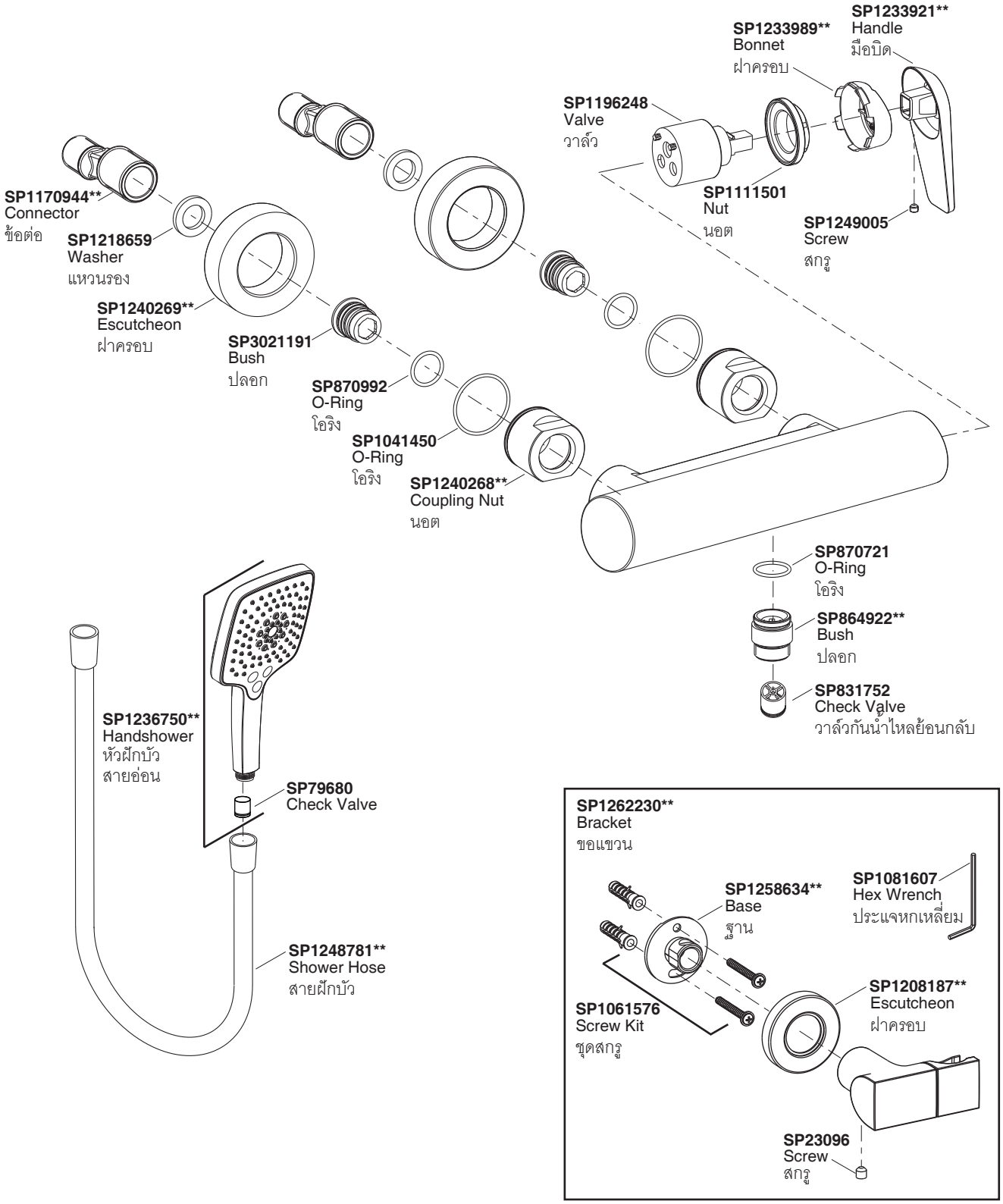

**Finish/color code must be specified when ordering.
**ระบุรหัสวัสดุเคลือบผิว/สีในการสั่งซื้อผลิตภัณฑ์

©2015 Kohler Co.