KOHLER®
SERVICE PARTS

COMPOSED WALL-MOUNT LAVATORY FAUCET
ก๊อกผสมอ่างล้างหน้าแบบติดผนัง คอมโพส
K-73061X-7

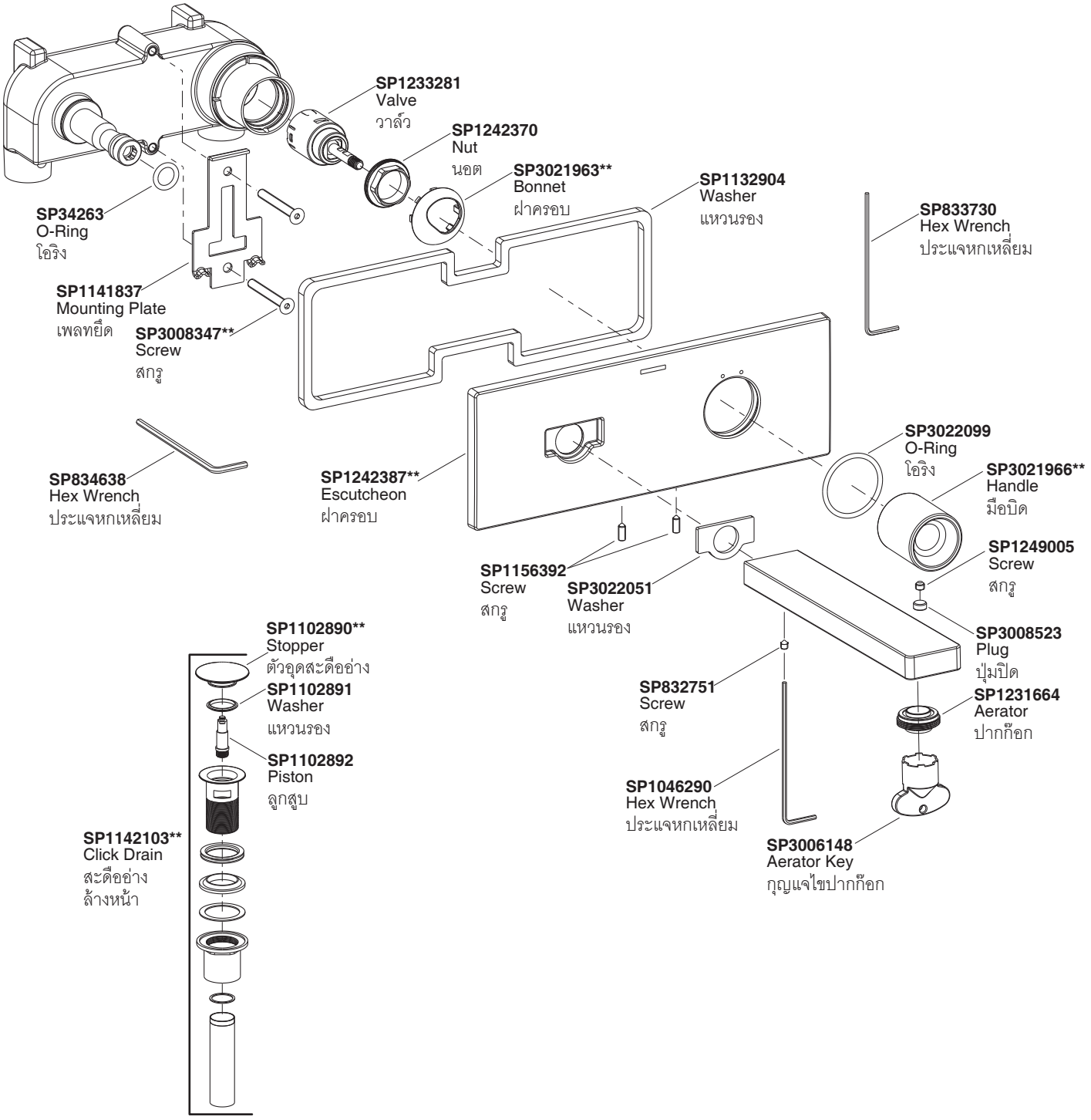

**Finish/color code must be specified when ordering
**ระบุรหัสวัสดุเคลือบผิว/สีในการสั่งซื้อผลิตภัณฑ์

©2016 Kohler Co.